daitsu

MANUAL DE UTILIZADOR

UM

Pt

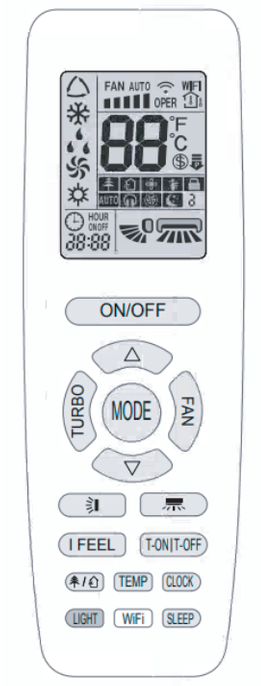


# COMANDO À DISTÂNCIA

**Série**
**ACCD_IC**

**Modelos**
**ACCD_IC3**

**Edição**
**11/22**

# Para os utilizadores

Obrigado por escolher um produto Daitsu. Antes de instalar e utilizar o produto, leia este manual de instruções atentamente para o utilizar corretamente. Para o orientarmos na instalação e utilização correta do nosso produto de forma a obter os resultados esperados no funcionamento do mesmo, leia atentamente o seguinte:

(1) O aparelho não deve ser utilizado por pessoas (incluindo crianças) com capacidades físicas, sensoriais ou mentais reduzidas, ou com falta de experiência e conhecimento, a não ser que sejam supervisionadas ou recebam instruções referentes à utilização segura do aparelho por parte de uma pessoa responsável pela sua segurança. As crianças devem ser supervisionadas de forma a garantir que não utilizam este aparelho para brincar.

(2) Este manual de instruções é um manual universal, algumas das funções só se aplicam a certos produtos. Todas as ilustrações e informações no manual de instruções servem apenas como referência e a interface de controlo deve estar sujeita ao funcionamento real.

(3) De modo a aperfeiçoar o produto, realizaremos melhorias e inovações continuamente. Caso sejam realizadas alterações ao produto, consulte o produto real.

(4) Se for necessário instalar, mover ou efetuar a manutenção do produto, entre em contacto com o revendedor ou o centro de assistência local designado para obter assistência profis-

sional. Os utilizadores não devem desmontar nem efetuar a manutenção do equipamento sem ajuda. Caso contrário, tal ação poderá resultar em danos relacionados e a nossa empresa não assumirá qualquer responsabilidade.

# Conteúdos

**1 Nome e funções dos botões ..... 1**
**2 Preparação antes do funcionamento ..... 3**
**3 Introdução de Função de funcionamento ..... 3**
3.1 Selecionar o modo de funcionamento ..... 3
3.2 Configurar a temperatura ..... 3
3.3 Ajustar a velocidade da ventoinha ..... 4
3.4 Configurar a função de oscilação ..... 4
3.5 Configurar a função turbo ..... 5
3.6 Configurar a função de iluminação ..... 6
3.7 Visualizar a temperatura ambiente ..... 6
3.8 Configurar a função X-FAN (Ventoinha X) ..... 6
3.9 Configurar a função de saúde ..... 7
3.10 Configurar a função de ar ..... 7
3.11 Configurar a função de repouso ..... 8
3.12 Configurar a função I FEEL ..... 8
3.13 Configurar o programador ..... 9
3.14 Configurar a função WiFi ..... 10
**4 Introdução de funções especiais ..... 10**
4.1 Configurar o bloqueio infantil ..... 10
4.2 Alterar a escala de temperatura ..... 11
4.3 Configurar a função de poupança de energia ..... 11
4.4 Função de ausência ..... 12
4.5 Função de limpeza automática ..... 13
**5 Substituição das pilhas no comando à distância e notas ..... 13**

# 1 Nome e funções dos botões

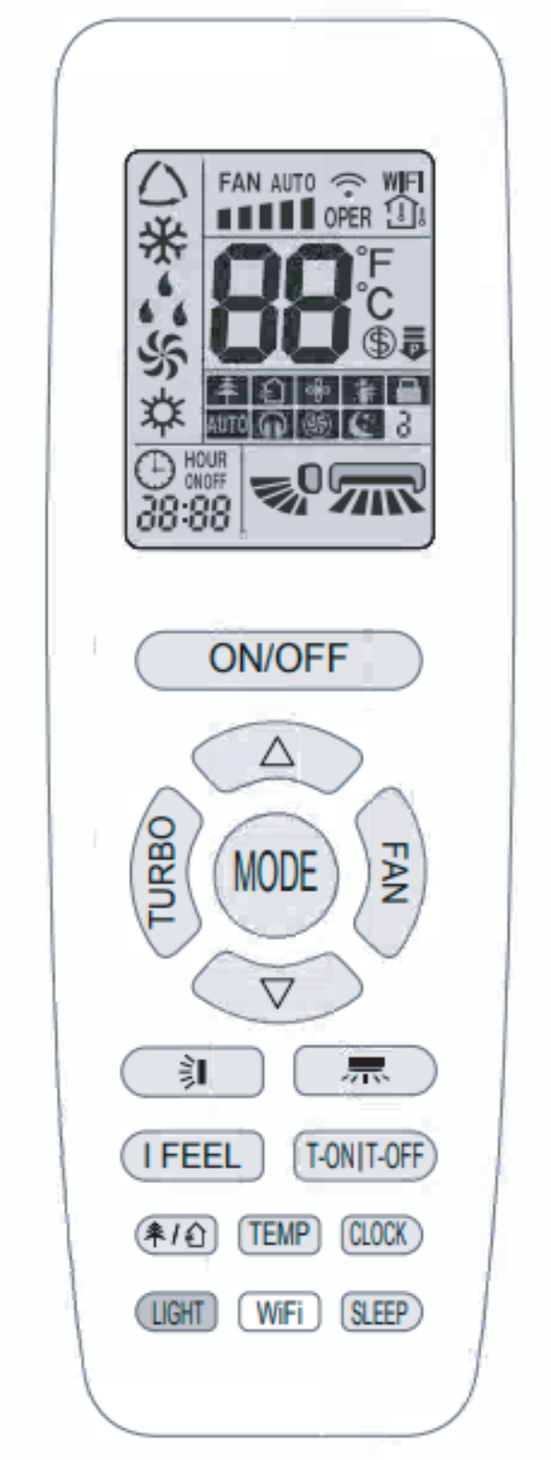

| N.º | Nome do botão | Função |
|---|---|---|
| 1 | ON/OFF (Ligado/Desligado) | Ativa ou desativa o equipamento |
| 2 | TURBO | Define a função turbo |
| 3 | MODE (Modo) | Define o modo de funcionamento |
| 4 | | Define o estado de oscilação vertical |
| 5 | I FEEL | Define a função I FEEL |
| 6 | TEMP (Temperatura) | Alterna o tipo de apresentação da temperatura no ecrã do equipamento |
| 7 | | Define a função de saúde e de ar |
| 8 | LIGHT (Iluminação) | Define a função de iluminação |
| 9 | WiFi | Configura a função WiFi |
| 10 | SLEEP (Repouso) | Define a função de repouso |
| 11 | CLOCK (Relógio) | Define o relógio do sistema |
| 12 | T-OFF | Define a função de programador desativado |
| 13 | T-ON | Define a função de programador ativado |
| 14 | | Define o estado de oscilação horizontal |
| 15 | FAN (Ventoinha) | Define a velocidade da ventoinha |
| 16 | △/▽ | Define a temperatura e a hora |

# 2 Preparação antes do funcionamento

Ao utilizar o comando à distância pela primeira vez ou após substituir as pilhas, defina a hora do sistema de acordo com a hora atual através dos seguintes passos:

(1) Pressione o botão "CLOCK" (Relógio), "🕒" fica intermitente.

(2) Pressione o botão "△" ou "▽" para aumentar ou diminuir a hora do relógio rapidamente.

(3) Pressione o botão "CLOCK" (Relógio) novamente para confirmar a hora e voltar ao ecrã da hora atual.

# 3 Introdução de Função de funcionamento

## 3.1 Selecionar o modo de funcionamento

No estado ativado, pressione o botão "MODE" (Modo) para selecionar o modo de funcionamento na seguinte ordem:

**NOTA:**

Os modos suportados de diferentes séries de modelos podem variar e o equipamento não executa modos não suportados.

## 3.2 Configurar a temperatura

No estado ativado, pressione o botão "△" para aumentar a configuração de temperatura e pressione o botão "▽" para diminuir a configuração de temperatura. O intervalo de temperatura é de 16 °C a 30 °C (61 °F a 86 °F).

## 3.3 Ajustar a velocidade da ventoinha

No estado ativado, pressione o botão "FAN" (Ventoinha) para ajustar a velocidade da ventoinha na seguinte ordem:

**NOTAS:**

① Se o modo de funcionamento for alterado, a velocidade da ventoinha é memorizada.

② No modo de desumidificação, a velocidade da ventoinha é baixa e não pode ser ajustada.

## 3.4 Configurar a função de oscilação

◆ Configurar a oscilação horizontal

1) No estado de oscilação simples, pressione o botão "" para ajustar o estado de oscilação horizontal.

2) No estado de oscilação com ângulo fixo, pressione o botão "" para ajustar o ângulo de oscilação horizontal circularmente conforme descrito abaixo:

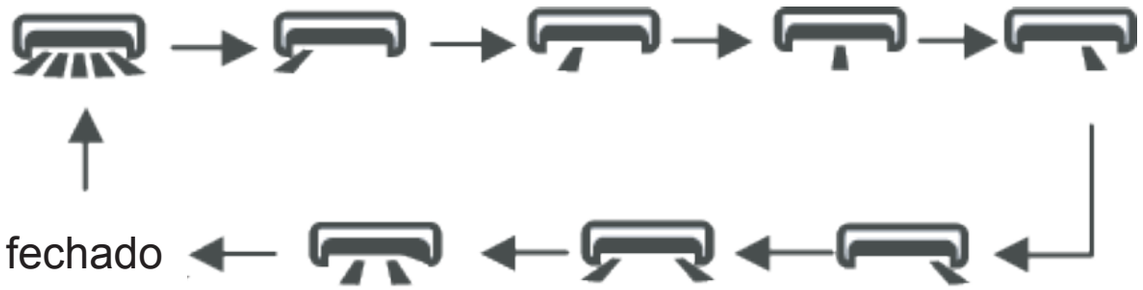

**NOTA:**

Após o funcionamento contínuo da oscilação horizontal durante 2 segundos, os estados de oscilação irão mudar de acordo com a ordem acima mencionada, ou mudar para o estado fechado e "".

◆ Configurar a oscilação vertical

1) No estado de oscilação simples, pressione o botão "" para ajustar o estado de oscilação vertical.
2) No estado de oscilação com ângulo fixo, pressione o botão "" para ajustar o ângulo de oscilação vertical circularmente conforme descrito abaixo:

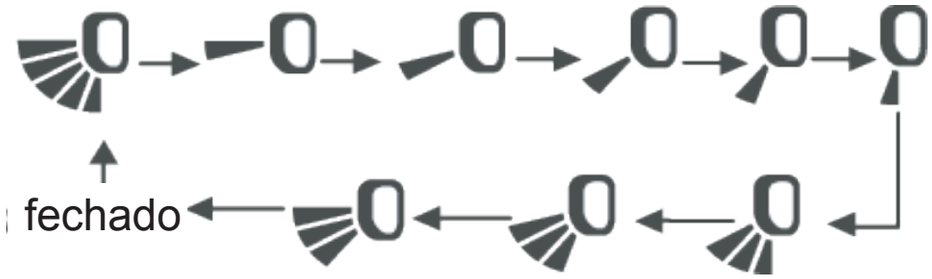


**NOTA:**

Após o funcionamento contínuo da oscilação vertical durante 2 segundos, os estados de oscilação irão mudar de acordo com a ordem acima mencionada, ou mudar para o estado fechado e "".

## 3.5 Configurar a função turbo

1) No modo de refrigeração ou no modo de aquecimento, pressione o botão "TURBO" para definir a função turbo.
2) Se "" for apresentado, a função turbo está ativada.
3) Se "" não for apresentado, a função turbo está desativada.

4) Se a função turbo estiver ativada, o equipamento funciona a uma velocidade extremamente alta para alcançar uma refrigeração ou aquecimento rápidos. Se a função turbo estiver desativada, o equipamento funciona na configuração de velocidade da ventoinha.

## 3.6 Configurar a função de iluminação

A iluminação no painel luminoso com recetor irá apresentar o estado de funcionamento atual. Se pretender desativar a iluminação, pressione o botão "LIGHT" (Iluminação). Pressione este botão novamente para ativar a iluminação.

## 3.7 Visualizar a temperatura ambiente

1) No estado ativado, o painel luminoso com recetor ou controlador por cabo está predefinido para apresentar a temperatura configurada. Pressione o botão "TEMP" (Temperatura) para visualizar a temperatura ambiente interior.
2) Se "" não for apresentado, significa que a temperatura apresentada é a configuração de temperatura.
3) Se "" for apresentado, significa que a temperatura apresentada é a temperatura ambiente interior.

**NOTA:**

A configuração de temperatura é sempre apresentada no comando à distância.

## 3.8 Configurar a função X-FAN (Ventoinha X)

1) No modo de refrigeração ou no modo de desumidificação, pressione o botão "FAN" (Ventoinha) durante 2 segundos para configurar a função X-FAN (Ventoinha X).

2) Se "" for apresentado, a função X-FAN (Ventoinha X) está ativada.
3) Se "" não for apresentado, a função X-FAN (Ventoinha X) está desativada.
4) Se a função X-FAN (Ventoinha X) estiver ativada, a água no evaporador será ventilada até desativar o equipamento para evitar a formação de míldio.

## 3.9 Configurar a função de saúde

1) No estado ativado, pressione o botão "" para configurar a função de saúde.
2) Se "" for apresentado, a função de saúde está ativada.
3) Se "" não for apresentado, a função de saúde está desativada.
4) A função de saúde está disponível se o equipamento estiver equipado com gerador de aniões. Se a função de saúde estiver ativada, o gerador de aniões irá iniciar o seu funcionamento, absorvendo o pó e eliminando as bactérias na divisão.

## 3.10 Configurar a função de ar

1) Pressione o botão "" até "" ser apresentado e, em seguida, a função de ar será ativada.
2) Pressione o botão "" até "" desaparecer e, em seguida, a função de ar será desativada.
3) Se o equipamento interior for ligado com uma válvula de ar fresco, a configuração da função de ar pode controlar a ligação da válvula de ar fresco, que pode controlar o volume de ar fresco e melhorar a qualidade do ar no interior da divisão.

## 3.11 Configurar a função de repouso

1) No estado ativado, pressione o botão "SLEEP" (Repouso) para selecionar Sleep 1 ( 1), Sleep 2 ( 2), Sleep 3 ( 3) e cancelar a função Sleep (Repouso), alternar entre estes; após ser ativado, é predefinido o cancelamento do modo Sleep (Repouso).
2) Sleep 1 (Repouso 1), Sleep 2 (Repouso 2), Sleep 3 (Repouso 3) são todos os modos de repouso que o condicionador irá executar de acordo com a predefinição de um grupo de curvas de temperatura de repouso.

**NOTAS:**

① A função de repouso não pode ser configurada no modo automático e no modo de ventoinha;

② Se desativar o equipamento ou trocar de modo, a função de repouso é cancelada;

## 3.12 Configurar a função I FEEL

1) No estado ativado, pressione o botão "I FEEL" para ativar ou desativar a função I FEEL.
2) Se "" for apresentado, a função I FEEL está ativada.
3) Se "" não for apresentado, a função I FEEL está desativada.
4) Se a função I FEEL estiver ativada, o equipamento irá ajustar a temperatura de acordo com a temperatura detetada pelo comando à distância, de forma a alcançar o melhor efeito de condicionamento de ar. Neste caso, deve colocar o comando à distância no alcance de receção válido.

## 3.13 Configurar o programador

Pode configurar o tempo de funcionamento do equipamento conforme pretender. Pode também configurar a ativação e desativação do programador em simultâneo.

Antes de configurar, verifique se a hora do sistema é a mesma que a hora atual. Se não for este o caso, configure a hora de acordo com a hora atual.

1) Configurar a desativação do programador
   a) Ao pressionar o botão "T-OFF" (Programador desativado), "OFF" (Desativado) fica intermitente e a zona de apresentação da hora apresenta a hora do programador da última configuração.
   b) Pressione os botões "△" ou "▽" para ajustar a hora do programador.
   c) Pressione o botão "T-OFF" (Programador desativado) novamente para confirmar a configuração. "OFF" (Desativado) é apresentado e a zona de apresentação da hora volta a apresentar a hora atual.
   d) Pressione o botão "T-OFF" (Programador desativado) novamente para cancelar o programador e "OFF" (Desligado) não é apresentado.
2) Configurar a ativação do programador
   a) Ao pressionar o botão "T-ON" (Programador desativado), "ON" (Desativado) fica intermitente e a zona de apresentação da hora apresenta a hora do programador da última configuração.

b) Pressione os botões "△" ou "▽" para ajustar a hora do programador.

c) Pressione o botão "T-ON” (Programador desativado) novamente para confirmar a configuração. "ON" (Desativado) é apresentado e a zona de apresentação da hora volta a apresentar a hora atual.

d) Pressione o botão "T-ON" (Programador desativado) novamente para cancelar o programador e "ON" (Desligado) não é apresentado.

## 3.14 Configurar a função WiFi

Quando estiver desativado, pressione os botões "MODE" (Modo) e "WiFi" em simultâneo durante 1 segundo. O módulo WiFi irá repor as configurações de fábrica.

**NOTA:**

A função aplica-se apenas a alguns modelos.

# 4 Introdução de funções especiais

## 4.1 Configurar o bloqueio infantil

1) Pressione os botões "△" e "▽" em simultâneo para bloquear os botões no comando à distância e "🔒" ser apresentado.
2) Pressione os botões "△" e "▽" em simultâneo para desbloquear os botões no comando à distância e o ícone não ser apresentado.
3) Se os botões estiverem bloqueados, "🔒" pisca 3 vezes ao pressionar o botão e qualquer operação no botão é inválida.

## 4.2 Alterar a escala de temperatura

No estado desativado, pressione o botão "MODE" (Modo) e "▽" em simultâneo para alterar a escala de temperatura entre °C e °F.

## 4.3 Configurar a função de poupança de energia

1) No estado ativado e no modo de refrigeração, pressione os botões "CLOCK" (Relógio) e "TEMP" (Temperatura) em simultâneo para entrar no modo de poupança de energia.

◆ Se "SE" for apresentado, a função de poupança de energia está ativada.

◆ Se "SE" não for apresentado, a função de poupança de energia está desativada.

2) Se pretende desativar a função de poupança de energia, pressione os botões "CLOCK" (Relógio) e "TEMP" (Temperatura) e "SE" não é apresentado.

**NOTAS:**

① A função de poupança de energia está apenas disponível no modo de refrigeração e irá sair na alteração de modo ou na configuração da função de repouso.

② Na função de poupança de energia, a velocidade da ventoinha é predefinida para velocidade automática e não pode ser ajustada.

③ Na função de poupança de energia, a temperatura configurada não pode ser ajustada. Pressione o botão "TURBO" e o comando à distância não enviará o sinal.

## 4.4 Função de ausência

1) No estado ativado e no modo de aquecimento, pressione os botões "CLOCK" (Relógio) e "TEMP" (Temperatura) em simultâneo para entrar na função de ausência. A zona de apresentação da temperatura mostra 8 °C e "$" é apresentado.
2) Pressione os botões "TEMP" (Temperatura) e "CLOCK" (Relógio) em simultâneo novamente para sair da função de ausência. A zona de apresentação da temperatura volta à apresentação anterior e "$" não é apresentado.
3) No inverno, a função de ausência pode manter a temperatura ambiente interior acima de 0 °C para evitar o congelamento.

**NOTAS:**

① A função de ausência está apenas disponível no modo de aquecimento e irá sair quando mudar de modo ou definir a função repouso.

② Na função de ausência, a velocidade da ventoinha é predefinida para velocidade automática e não pode ser ajustada.

③ Na função de a ausência, a temperatura configurada não pode ser ajustada. Pressione o botão "TURBO" e o comando à distância não enviará o sinal.

④ Sob a apresentação da temperatura em °F, o comando à distância irá apresentar aquecimento de 46 °F.

## 4.5 Função de limpeza automática

No estado desativado, prima os botões "MODE" (Modo) e "FAN" (Ventoinha) simultaneamente durante 5 segundos para ligar ou desligar a função de Limpeza automática. Na área de ecrã da temperatura do comando à distância, piscará "CL" durante 5 segundos.

Durante o processo automático do evaporador, o equipamento irá realizar um aquecimento rápido ou uma refrigeração rápida. Pode haver algum ruído, que é o som de expansão térmica ou do líquido a fluir ou de retração a frio. O condicionador pode soprar ar frio ou quente, o que é um fenómeno normal. Durante o processo de limpeza, certifique-se que a divisão está bem ventilada para evitar afetar o conforto.

**NOTAS:**

① A função de limpeza automática só pode funcionar a uma temperatura ambiente normal. Se a divisão for poeirenta, limpe-a uma vez por mês; se não for, limpe-a uma vez a cada três meses. Depois de a função de limpeza automática ser ativada, pode sair da divisão. Assim que a limpeza automática tiver terminado, o condicionador entrará no estado de espera.

② Esta função aplica-se apenas a alguns modelos.

# 5 Substituição das pilhas no comando à distância e notas

(1) Levante a tampa na direção da seta (como mostrado na Fig. 1 ①).

(2) Remova as pilhas originais (como mostrado na Fig. 1 ②).

(3) Coloque duas pilhas 7# (AAA 1,5 V) e certifique-se de que a posição dos polos "+" e "-" é a correta (como mostrado na Fig. 2 ③).

(4) Instale novamente a tampa (como mostrado na Fig. 2 ④).

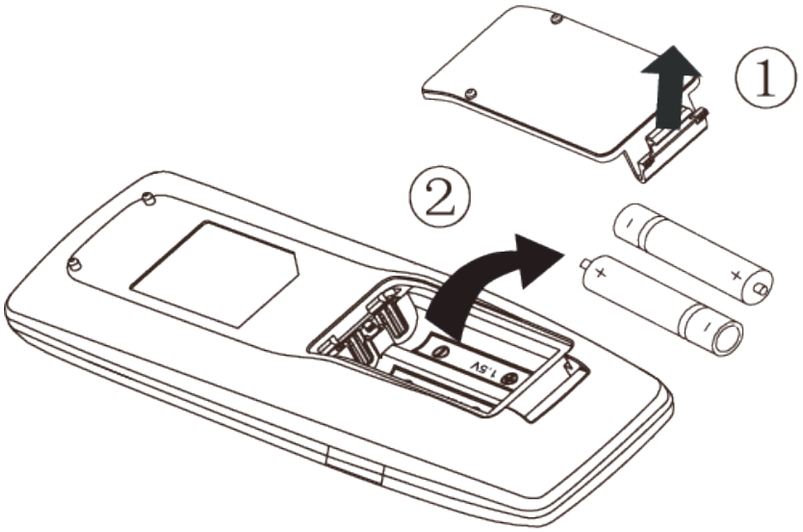


Fig. 1

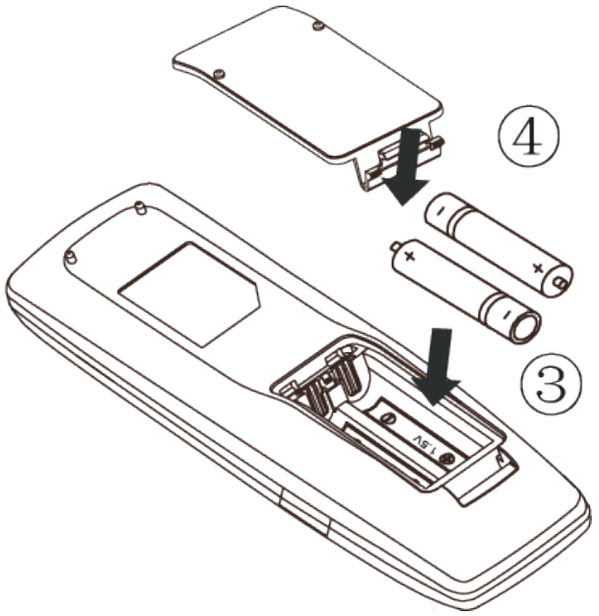


Fig.2

**NOTAS:**

① O comando à distância deve ser colocado a 1 m de sistemas de televisão ou sistemas de som estéreo.

② A operação com o comando à distância deve ser realizada no seu alcance de receção.

③ Se necessitar de controlar o equipamento principal, aponte o comando à distância para a janela do recetor de sinal do equipamento principal para melhorar a sensibilidade de receção do equipamento principal.

④ Quando o comando à distância estiver a enviar um sinal, o ícone "" ficará intermitente durante 1 segundo. Quando o equipamento principal receber um sinal de comando à distância válido, irá emitir um sinal sonoro.

⑤ Se o comando à distância não funcionar normalmente, retire as pilhas e volte a inseri-las após 30 segundos. Se mesmo assim não funcionar devidamente, substitua as pilhas.

⑥ Ao substituir as pilhas, não utilize pilhas antigas ou de tipos diferentes, caso contrário poderá provocar uma avaria.

⑦ Quando não utilizar o comando à distância durante um longo período de tempo, retire as pilhas.

daitsu

EUROFRED
*being efficient*

Eurofred S.A.
Marqués de Sentmenat 97
08029 Barcelona
www.eurofred.es