93					RV TB/TN		
Dimensioni esterne	Lunghezza	L		mm			
			93	mm	930		
	Profondità	P		mm			
			93	mm	745		
	Altezza	H		mm			
			93	mm	2062		
Peso (netto)				Kg			
			93	Kg	310		
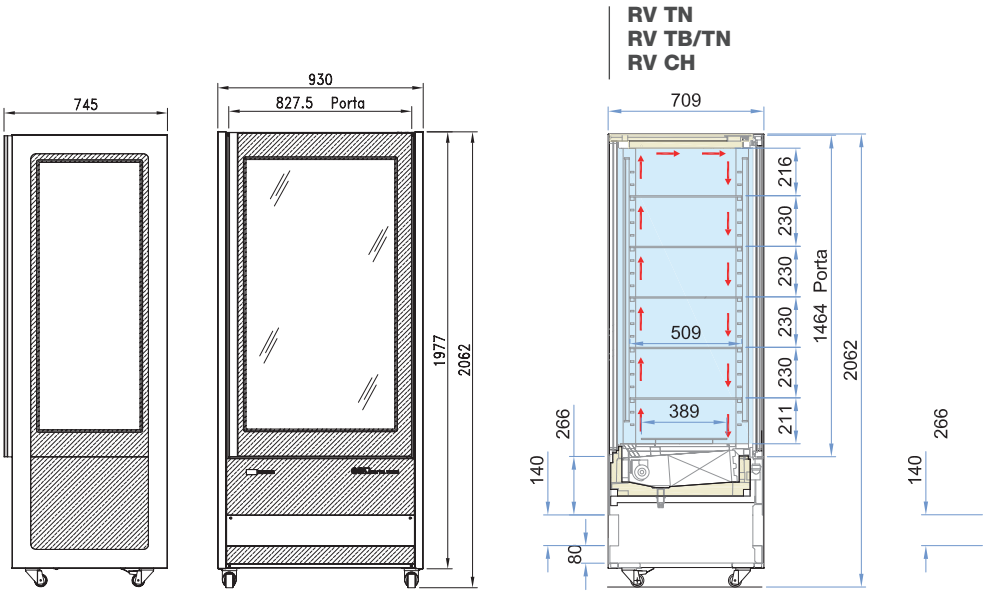
93