IMPASTATRICE - *SPIRAL PASTRY MIXER*
PÉTRISSEUSE A SPIRALE - *TEIGKNETMASCHINE*
AMASADORA - *AMASSADEIRA*

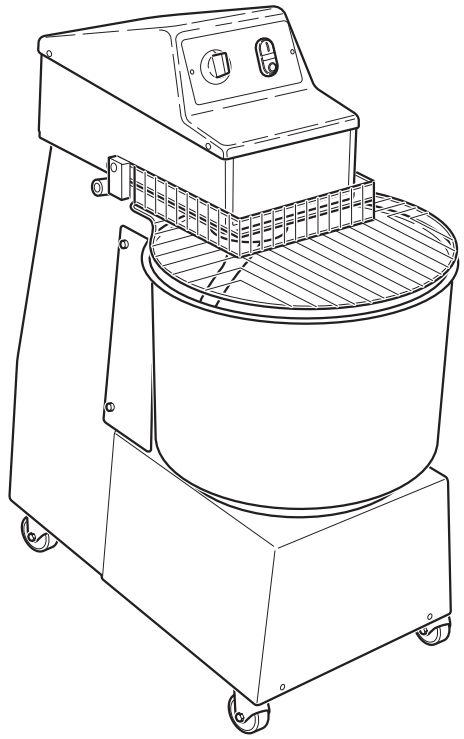

REV. 00 - 2006

Mod. FX - RVE

I MANUALE D'USO E LA MANUTENZIONE - PARTI DI RICAMBIO

GB *OPERATING AND SERVICE MANUAL - SPARE PARTS*

F MODE D'EMPLOI ET D'ENTRETIEN - PIECES DE RECHANGE

D *GEBRAUCHS- UND INSTANDHALTUNGSHANDBUCH - ERSATZTEILE*

E MANUAL DE USO Y MANTENIMIENTO - PIEZAS DE RECAMBIO

P *MANUAL DE USO E MANUTENÇÃO - PEÇAS DE SUBSTITUIÇÃO*

COSTRUTTORE - MANUFACTURER - PRODUCTEUR - HERSTELLER - FABRICANTE - FABRICANTE

OEM - ALI SpA
Viale Lombardia, 33
46012 BOZZOLO (MN) Italia
Tel. 0376- 910511 - Fax 0376 - 920754

SEDI o AGENTI - OFFICES OR AGENTS - SIÈGES OU AGENTS

NIEDERLASSUNGEN oder VERTRETER - SEDES y AGENTES

- SEDE ou AGENTES

⇨ ....

Tel. : ..... - .....

Fax. : ..... - .....

⇨ ....

Tel. : ..... - .....

Fax. : ..... - .....

Modello. .....

Model - Modèle - Modell - Modelo - Modelo

Numero di matricola. .....

Serial number - Numéro d' immatriculation - Kenn-Nummer - Número de matrícula - Número de matrícula

Data di consegna. ..... .

Delivery date - Date di livraison - Lieferdatum - Fecha de entrega - Data de entrega

Realizzato per **OEM - ALI SpA** da **DUESSE Design** - Samarate (VA) - www.duesse.it

DICHIARAZIONE CE DI CONFORMITA'

***DECLARATION OF CONFORMITY* - DECLARATION CE DE CONFORMITE**
***CE-KONFORMITÄTSERKLÄRUNG* - DECLARACIÓN CE DE CONFORMIDAD'**
DECLARAÇÃO CE DE CONFORMIDADE

OEM - ALI SpA
Viale Lombardia, 33
46012 BOZZOLO (MN) Italia
Tel. 0376- 910511 - Fax 0376 - 920754

Dichiara che il modello - *It is hereby declared that model*
Déclare que le modèle - *erklärt, daß die Maschine Modell*
Declara que el modelo - *Declara que o modelo*

FX = FX101-M / FX201-M / FX201-T / FX202-T / FX301-T FX302-T / FX401-T / FX402-T / FX601-T / FX602-T

RVE = RVE201-M / RVE201-T / RVE202-T / RVE301-T / RVE302-T / RVE401-T / RVE402-T

anno di costruzione - *Year of manufacture* - An de production - *Baujahr*
año de fabricación - *ano de fabricação*

I è conforme alle disposizioni legislative che traspongono le direttive e successivi emendamenti:
GB complies with the law provisions that transpose the directives and relevant amendments:
F est conforme aux dispositions législatives qui transposent les directives et amendements successifs:
D den gesetzlichen Richtlinienbestimmungen und nachfolgenden Änderungen:
E es conforme a las disposiciones legislativas que transponen las directivas y sucesivas enmiendas:
P encontra-se em conformidade com as disposições legislativas relativas as diretivas:

89/392 - 89/336 - 98/37 - 73/23

I e inoltre dichiara che sono state applicate le seguenti norme armonizzate
GB it is also hereby declared that the following harmonized provisions have been applied
F et en plus elle déclare que les normes suivantes ont été appliquées
D sowie folgenden harmonisierten Normen:
E y declara además que han sido aplicadas las siguientes normas armonizadas
P e declara além disso que foram aplicadas as seguintes normas harmonizadas

EN 60204-1; EN 60335-2-64; EN 292-1/2; EN 294
EN 55014; EN 55104; EN 60555-2/3

Firma del legale rappresentante - *Signature of the legal representative*
Signature du représentant légal - *Unterschrift des Rechtsvertreters*
Firma del representante legal - *Assinatura do representante legal*

(Giandomenico Valter)

INDICE GENERALE

GENERAL INDEX - INDEX GENERAL

ALLGEMEINES INHALTSVERZEICHNIS - ÍNDICE GENERAL - ÍNDICE GERAL

Italiano ..... Pag. **I - 1**
English ..... Pag. **GB - 1**
Français ..... Pag. **F - 1**
Deutsch ..... Seite. **D - 1**
Español ..... Pag. **E - 1**
Portoguês ..... Pag. **P - 1**

ITALIANO

CAPITOLO 1

Capitolo per il tecnico e l'operatore

1.1 AVVERTENZE GENERALI ..... Pag. I-2
1.2 RIFERIMENTI NORMATIVI ..... Pag. I-3
1.3 DESCRIZIONE SIMBOLOGIE ..... Pag. I-3
1.4 COMPOSIZIONE DELLA MACCHINA ..... Pag. I-3
1.5 PREDISPOSIZIONI A CARICO DELL'ACQUIRENTE ..... Pag. I-4
1.6 OPERAZIONI DI EMERGENZA IN CASO DI INCENDIO ..... Pag. I-4
1.7 RISCHIO DI ESPLOSIONE ..... Pag. I-4
1.8 LIVELLO DI PRESSIONE ACUSTICA ..... Pag. I-4

CAPITOLO 2

Capitolo per il tecnico

- DIMENSIONI DI INGOMBRO ..... Pag. I-5
2.1 CARATTERISTICHE TECNICHE ..... Pag. I-6
2.1.a Velocità di rotazione Vasca / Spirale ..... Pag. I-7
2.2 TRASPORTO ..... Pag. I-8
2.2.a Spedizione ..... Pag. I-8
2.2.b Sollevamento imballo ..... Pag. I-8
2.2.c Stoccaggio ..... Pag. I-8
2.3 CONTROLLO AL RICEVIMENTO ..... Pag. I-9
2.4 DISIMBALLO ..... Pag. I-9
2.5 IDENTIFICAZIONE COMPONENTI ..... Pag. I-10
2.6 IDENTIFICAZIONE DELLA MACCHINA ..... Pag. I-10

CAPITOLO 3

Capitolo per il tecnico

3.1 SOLLEVAMENTO MACCHINA ..... Pag. I-11
3.2 MONTAGGIO RUOTE/PIEDINI ..... Pag. I-11
3.3 POSIZIONAMENTO MACCHINA ..... Pag. I-12
3.4 COLLEGAMENTO ELETTRICO ..... Pag. I-12
3.4.a Controllo del corretto collegamento elettrico ..... Pag. I-13
3.4.b Collegamento Equipotenziale ..... Pag. I-13
3.5 PRIMO AVVIAMENTO ..... Pag. I-13

CAPITOLO 4

Capitolo per il tecnico e l'operatore

4.1 TIPO DI UTILIZZO E CONTROINDICAZIONI D'USO ..... Pag. I-14
4.2 TARGHETTE DI SICUREZZA ..... Pag. I-14
4.3 SICUREZZE ..... Pag. I-15
4.4 ZONE OPERATORE ..... Pag. I-15
4.5 ZONE A PERICOLO RESIDUO ..... Pag. I-15

CAPITOLO 5

Capitolo per il tecnico e l'operatore

5.1 PANELLO COMANDI ..... Pag. I-16
5.2 FUNZIONAMENTO ..... Pag. I-17
5.2.a Preparazione della macchina e funzionamento ..... Pag. I-17
5.2.b Arresto della macchina in emergenza ..... Pag. I-17
5.2.c Spegnimento ..... Pag. I-17
5.2.d Sollevamento testata ..... Pag. I-18
5.2.e Estrazione vasca ..... Pag. I-19
5.3 MALFUNZIONAMENTO, CAUSE, RIMEDI ..... Pag. I-19

CAPITOLO 6

Capitolo per il tecnico e l'operatore

6.1 MANUTENZIONE ORDINARIA E PROGRAMMATA ..... Pag. I-20
6.1.a Generalità ..... Pag. I-20
6.1.b Interventi di manutenzione ordinaria ..... Pag. I-20
6.1.b - a Pulizia macchina ..... Pag. I-20

CAPITOLO 7

Capitolo per il tecnico

7.1 SMONTAGGIO DELLA MACCHINA ..... Pag. I-22
7.2 DEMOLIZIONE DELLA MACCHINA ..... Pag. I-22
7.3 SMALTIMENTO DELLE SOSTANZE NOCIVE ..... Pag. I-22

- SCHEMA ELETTRICO
IMPASTATRICE MONOFASE ..... Pag. I-23
IMPASTATRICE UNA VELOCITÁ ..... Pag. I-24
IMPASTATRICE DUE VELOCITÁ ..... Pag. I-25

Capitolo 1

1.1 - AVVERTENZE GENERALI

- Prima di procedere alla messa in funzione della macchina l'operatore dovrà aver letto con cura il presente manuale ed avere acquisito una profonda conoscenza delle specifiche tecniche e dei comandi.

- **È consigliabile che l'operatore segua un periodo di addestramento per quanto concerne l'uso della macchina.**

- Prima d'installare la macchina, controllare che l'area adibita sia compatibile con le dimensioni d'ingombro e il peso della stessa.

- In caso d'installazione o rimozione di parti della macchina, usare solo mezzi di sollevamento e movimentazione adeguati al peso ed alle caratteristiche geometriche del pezzo da sollevare/movimentare.

- Non permettere a personale non autorizzato e qualificato di mettere in funzione, regolare, o riparare la macchina. Far riferimento inoltre a questo manuale per le operazioni necessarie.

- Le parti meccaniche ed i componenti elettrici situati all'interno della macchina sono protetti da pannelli interamente chiusi mediante viti.

- Prima di procedere alla pulizia e/o alla manutenzione della macchina, e prima di rimuovere qualsiasi protezione, **accertarsi che l'interruttore generale sia in posizione di "OFF" (O)** , in modo da togliere l'alimentazione elettrica alla macchina durante l'intervento dell'operatore.

- L'impianto di alimentazione elettrica, dell'acquirente, deve essere provvisto di un sistema di sgancio automatico a monte dell'interruttore generale della macchina e di un idoneo impianto di messa a terra che risponda a tutti i requisiti delle norme per la prevenzione degli infortuni.

- Nel caso si debba intervenire sull'interruttore generale o nelle sue vicinanze, togliere tensione alla linea a cui é allacciato l'interruttore generale.

- Tutti i controlli e le operazioni di manutenzione che richiedono la rimozione delle protezioni di sicurezza vengono effettuati sotto la completa responsabilità dell'utente. **Si raccomanda pertanto di far eseguire queste operazioni esclusivamente a personale tecnico specializzato ed autorizzato.**

- Controllare che tutti i dispositivi antinfortunistici di sicurezza (barriere, protezioni, carter, microinterruttori, ecc.) non siano stati manomessi e che siano perfettamente funzionanti. In caso contrario provvedere alla loro sistemazione.

- **Non rimuovere i dispositivi di sicurezza.**

- Onde evitare rischi personali, utilizzare solo attrezzi idonei e conformi ai regolamenti nazionali di sicurezza.

- Non manomettere per nessun motivo l'impianto elettrico, quello pneumatico o qualunque altro meccanismo.

- Non lasciare la macchina in funzione incustodita.

- Indossare capi di abbigliamento approvati ai fini antinfortunistici come dalle norme in vigore.

- In caso di operazioni o riparazioni da effettuarsi in posizioni non raggiungibili direttamente dal suolo, utilizzare scale o mezzi di sollevamento che siano sicure e conformi ai regolamenti nazionali di sicurezza.

- In caso di riparazioni vicino o sotto la macchina, assicurarsi che:
  - non ci siano organi che possano entrare in funzione; e/o particolari instabili per loro natura posizionati sulla macchina o nelle sue vicinanze:

- Non utilizzare le mani al posto di adeguati utensili per operare sulla macchina.

- Non utilizzare le mani od altri oggetti per arrestare parti in movimento.

- Non usare fiammiferi, accendini, o fiamme libere nelle vicinanze della macchina.

- **PRESTARE LA MASSIMA ATTENZIONE ALLE TARGHETTE DI AVVERTENZA PRESENTI SULLA MACCHINA OGNI VOLTA CI SI APPRESTI AD OPERARE SULLA STESSA O NELLE SUE VICINANZE.**

- E' fatto obbligo all'utente di mantenere tutte le targhe segnaletiche leggibili, cambiandone, se necessario, la posizione, al fine di garantire la completa visibilità all'operatore.

- E' inoltre fatto obbligo all'utente di sostituire tutte le targhe segnaletiche che per qualunque motivo si siano deteriorate o non chiaramente leggibili, richiedendo quelle nuove al Servizio Ricambi.

- **É assolutamente vietato eseguire riparazioni quando la macchina è in funzione.**

- In caso di malfunzionamenti della macchina o danni ai componenti contattare il responsabile autorizzato alla manutenzione, senza procedere arbitrariamente ad interventi di riparazione.

- **E' fatto assoluto divieto a chiunque di utilizzare la macchina per usi diversi da quelli espressamente previsti e documentati.**
  L'uso della macchina dovrà avvenire sempre nei modi, tempi e luoghi previsti dalle norme di buona tecnica, secondo la direttiva macchine CEE 89/392 e nel rispetto delle norme riguardanti la salute e sicurezza dei lavoratori indicate nelle leggi vigenti nel paese di utilizzo o, se mancanti, secondo la direttiva CEE 89/391.

- **La ditta costruttrice declina ogni responsabilità per eventuali incidenti o danni a persone o cose insorgenti dalla mancata osservanza sia delle norme relative alla sicurezza che delle istruzioni riportate in questo manuale.**

- **QUESTE NORME DI SICUREZZA INTEGRANO O COMPENSANO LE NORME DI SICUREZZA IN VIGORE LOCALMENTE.**

- **Non eseguire MAI riparazioni affrettate o di fortuna che potrebbero compromettere il buon funzionamento della macchina e la sicurezza dell'operatore.**

- **IN CASO DI DUBBIO RICHIEDERE SEMPRE L'INTERVENTO DI PERSONALE SPECIALIZZATO.**

- **QUALSIASI MANOMISSIONE, ELETTRICO/ELETTRONICO O MECCANICO DELLA MACCHINA DA PARTE DELL'UTENTE E SE L'USO DELLA MACCHINA É FATTO CON NEGLIGENZA, SOLLEVA LA DITTA COSTRUTTRICE DA OGNI RESPONSABILITÀ E RENDE L'UTENTE STESSO UNICO RESPONSABILE VERSO GLI ORGANI COMPETENTI PER LA PREVENZIONE DEGLI INFORTUNI.**

1.2 - RIFERIMENTI NORMATIVI

- La macchina e i suoi dispositivi di sicurezza sono stati costruiti in conformità alle norme indicate nella dichiarazione di conformità.

1.3 - DESCRIZIONE SIMBOLOGIE

Molti incidenti sono causati dall'insufficiente conoscenza e dalla mancata applicazione delle regole di sicurezza da mettere in pratica durante il funzionamento e le operazioni di manutenzione della macchina.

Per evitare incidenti leggere, **comprendere e seguire** tutte le precauzioni e le avvertenze contenute in questo manuale e quelle riportate sulle targhe applicate sulla macchina.

Per identificare i messaggi di sicurezza inseriti in questo manuale sono stati usati i seguenti simboli:

PERICOLO

Questo simbolo è usato nei messaggi di sicurezza del manuale, quando esistono potenziali situazioni di pericolo o probalità di procurare gravi lesioni o morte.

ATTENZIONE

Questo simbolo è usato nei messaggi di sicurezza del manuale per pericoli che, se trascurati , possono provocare piccole o moderate lesioni o danni.
Il messaggio può anche essere usato solo per pericoli che possono arrecare danni alla macchina.

IMPORTANTE

Questo simbolo è usato per precauzioni che bisogna prendere per evitare operazioni che possano accorciare la durata della macchina oppure per comunicazioni importanti all'operatore.

PERICOLO

Per chiarezza di informazione, alcune illustrazioni di questo manuale mostrano la macchina senza ripari di protezione. NON USARE LA MACCHINA SENZA RIPARI DI PROTEZIONE.

1.4 - COMPOSIZIONE DELLA MACCHINA

Le impastratrici Mod. FX e RVE, sono nate dall'esperienza accumulata in anni di lavoro.

- La macchina è composta da, una struttura portante, che alloggia il motore, da una testa che comanda la spirale per impastare, da un contenitore contenente la miscela per l'impasto.
- A seconda dei modelli è possibile avere la testa ribaltabile e la vasca estraibile.

1.5 - PREDISPOSIZIONI A CARICO DELL'ACQUIRENTE

a) Predisposizione luogo installazione.

- L'acquirente deve predisporre una superficie di appoggio per la macchina come indicato nel capitolo installazione.

b) Predisposizione elettrica.

- L'impianto elettrico di alimentazione deve essere conforme a quanto indicato dalle vigenti norme nazionali del luogo e dotato di una efficiente messa a terra.

- Posizionare sulla linea di alimentazione, a monte della macchina, un dispositivo onnipolare di sezionamento.

  - **I cavi elettrici di alimentazione devono essere dimensionati in funzione alla massima corrente richiesta dalla macchina in modo che la caduta di tensione totale, a pieno carico, risulti inferiore al 2%.**

1.6 - OPERAZIONI DI EMERGENZA IN CASO DI INCENDIO

a) In caso di incendio togliere tensione alla macchina disinserendo l'interruttore generale.

b) Spegnere l'incendio utilizzando idonei estintori.

PERICOLO

Con la macchina in tensione è assolutamente vietato cercare di spegnere l'incendio con acqua.

1.7 - RISCHIO DI ESPLOSIONE

- La macchina non è adatta per essere utilizzata in ambienti con rischio di esplosione.

1.8 - LIVELLO DI PRESSIONE ACUSTICA

I modelli FX ed RVE sono stati costruiti al fine di mantenere il livello di pressione acustica continuo equivalente ponderato A(dB) inferiore a 70dB durante il funzionamento a vuoto.

Capitolo 2

DIMENSIONI DI INGOMBRO

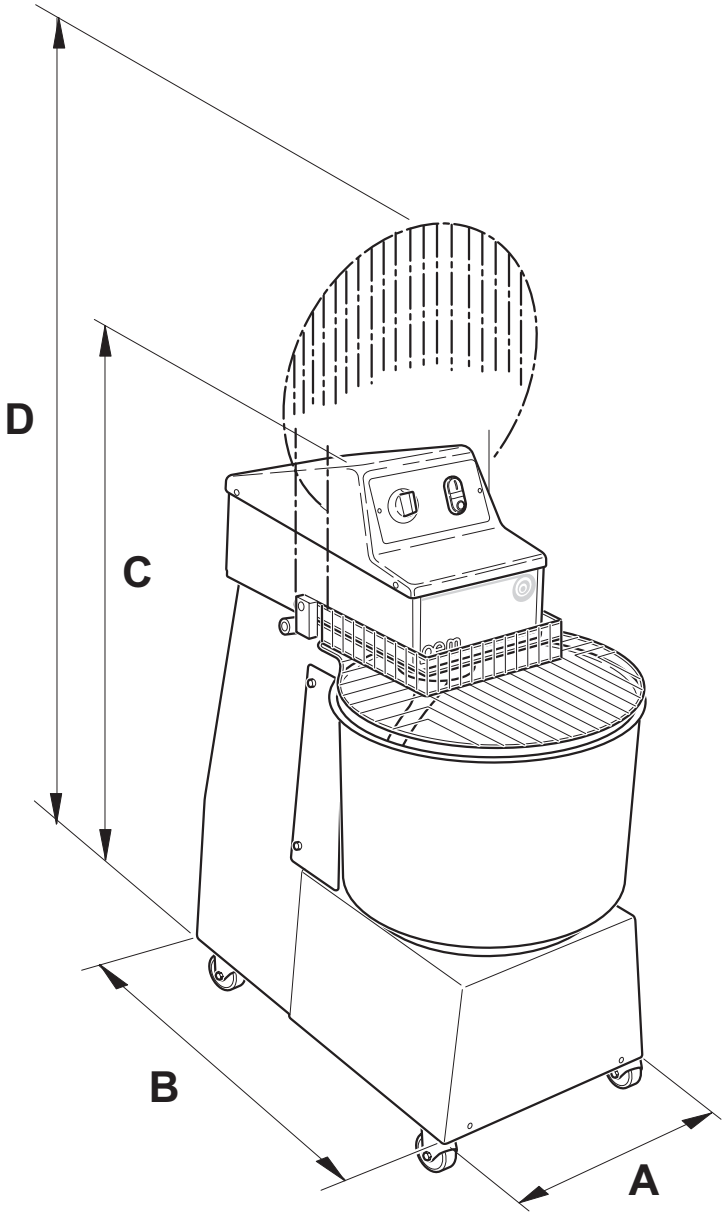

Mod. FX/RVE	A	B	C	D
101	**28,5**	54	67	83,5
201 - 202	**38,6**	66,3	81	101,6
301 - 302	**43**	78	88	125,8
401 - 402	**48**	80,5	88	115,8
601 - 602	**58,5**	98,6	109	140,6

misure in mm

L'altezza indicata (C-D) è intesa senza ruote, con le ruote l'altezza aumenta di 9 cm.
L'altezza indicata (C-D) è intesa senza piedini, con i piedini l'altezza aumenta di 2,5 cm.

2.1 - CARATTERISTICHE TECNICHE

Temp. max di esercizio	60°C
Umidità relativa	10 ÷ 80 %

MOD. FX	Capacità vasca	Velocità	Potenza	Coll. elettrico	Peso netto
FX101/M	10 l - 8 kg	1	0,37 kW	230 V ~ 1	40 kg
FX201/M	26 l - 20 kg	1	0,6 kW	230 V ~ 1	80 kg
FX201/T	26 l - 20 kg	1	0,75 kW	400 V ~ 3N	80 kg
FX202/T	26 l - 20 kg	2	0,45 - 0,56 kW	400 V ~ 3N	80 kg
FX301/T	37 l - 30 kg	1	1,1 kW	400 V ~ 3N	115 kg
FX302/T	37 l - 30 kg	2	0,75 - 1,1 kW	400 V ~ 3N	115 kg
FX401/T	47 l - 40 kg	1	1,1 kW	400 V ~ 3N	125 kg
FX402/T	47 l - 40 kg	2	0,75 - 1,1 kW	400 V ~ 3N	125 kg
FX601/T	83 l - 60 kg	1	2,2 kW	400 V ~ 3N	210 kg
FX602/T	83 l - 60 kg	2	1,87 - 2,6 kW	400 V ~ 3N	210 kg

MOD. RVE	Capacità vasca	Velocità	Potenza	Coll. elettrico	Peso netto
RVE201/M	26 l - 20 kg	1	0,6 kW	230 V ~ 1	85 kg
RVE201/T	26 l - 20 kg	1	0,75 kW	400 V ~ 3N	85 kg
RVE202/T	26 l - 20 kg	2	0,45 - 0,56 kW	400 V ~ 3N	85 kg
RVE301/T	37 l - 30 kg	1	1,1 kW	400 V ~ 3N	120 kg
RVE302/T	37 l - 30 kg	2	0,75 - 1,1 kW	400 V ~ 3N	120 kg
RVEP401/T	47 l - 40 kg	1	1,1 kW	400 V ~ 3N	130 kg
RVEP402/T	47 l - 40 kg	2	0,75 - 1,1 kW	400 V ~ 3N	130 kg

Fx = Versioni a testa fissa
RVE = Versioni a testata ribaltabile e vasca estraibile

2.1.a - Velocità di rotazione Vasca / Spirale

MOD. FX/RVE	Capacità vasca	Velocità	Ø Vasca	Ø Max spirale	g/min	N. giri vasca g/min	N. giri spirale g/min
FX101/M	10 l - 8 kg	1	260mm	110mm	1400	18	83
FX201/M	26 l - 20 kg	1	360mm	140mm	1400	13	75
FX201/T	26 l - 20 kg	1	360mm	140mm	1400	13	75
RVE201/M	26 l - 20 kg	1	360mm	140mm	1400	13	75
RVE201/T	26 l - 20 kg	1	360mm	140mm	1400	13	75
FX202/T	26 l - 20 kg	2	360mm	140mm			
		Velocità n.1			950	12,5	71,5
		Velocità n.2			1400	18	105
RVE202/T	26 l - 20 kg	2	360mm	140mm			
		Velocità n.1			950	12,5	71,5
		Velocità n.2			1400	18	105
FX301/T	37 l - 30 kg	1	400mm	220mm	1400	11	60
RVE301/T	37 l - 30 kg	1	400mm	220mm	1400	11	60
FX302/T	37 l - 30 kg	2	400mm	220mm			
		Velocità n.1			950	10,5	58
		Velocità n.2			1400	15	84
RVE302/T	37 l - 30 kg	2	400mm	220mm			
		Velocità n.1			950	10,5	58
		Velocità n.2			1400	15	84
FX401/T	47 l - 40 kg	1	450mm	220mm	1400	13	60
RVE401/T	47 l - 40 kg	1	450mm	220mm	1400	13	60
FX402/T	47 l - 40 kg	2	450mm	220mm			
		Velocità n.1			950	12,5	58
		Velocità n.2			1400	18	84
RVE402/T	47 l - 40 kg	2	450mm	220mm			
		Velocità n.1			950	12,5	58
		Velocità n.2			1400	18	84
FX601/T	83 l - 60 kg	1	550mm	240mm	1400	10,5	56
FX602/T	83 l - 60 kg	2	550mm	240mm			
		Velocità n.1			950	9,5	51
		Velocità n.2			1400	14	75

2.2 - TRASPORTO

2.2.a - Spedizione (Fig. 1)

La macchina viene posizionata su di un pallet in legno, dentro una scatola di cartone reggiata.

La spedizione della macchina viene eseguita scegliendo fra le soluzioni:

a) Trasporto su ruote (camion)
b) Trasporto aereo
c) Trasporto marittimo
d) Trasporto ferroviario

La scelta tra i differenti sistemi di spedizione viene concordata in fase contrattuale tra fornitore ed acquirente.

IMPORTANTE

L'imballo contenente la macchina deve essere trasportato al coperto dagli agenti atmosferici ed è assolutamente vietato posizionare sopra di esso altre casse o materiali vari.

FIG. 1

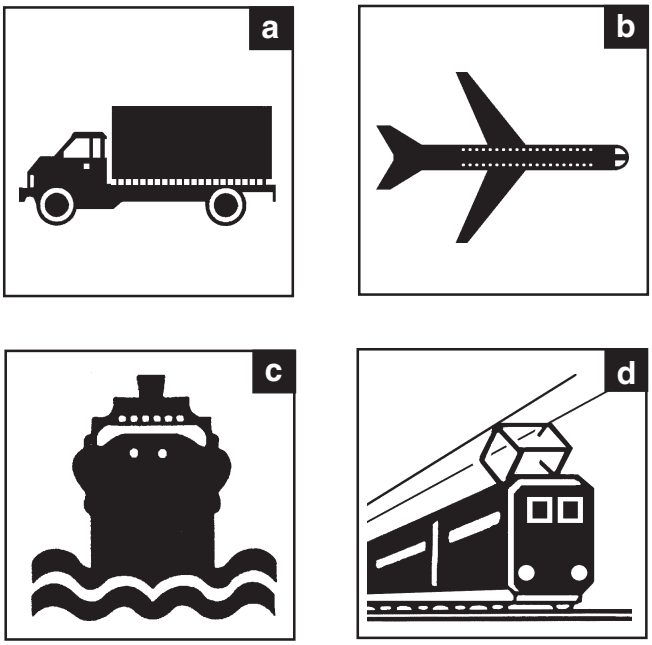

2.2.b - Sollevamento imballo (Fig. 2)

La scatola dovrà essere manipolata con la massima cura. Per eseguire il sollevamento ed il posizionamento della scatola occorre utilizzare appropriati sistemi di sollevamento, scelti in funzione al peso della stessa.
Il sollevamento della scatola deve essere effettuato tramite gru o paranco disponendo di appropriate cinghie oppure tramite un carrello elevatore infilando le forche negli appositi incastri.

PERICOLO

Le operazioni di sollevamento e movimentazione devono essere eseguite da personale specializzato ed autorizzato all'uso delle attrezzature idonee.
La ditta costruttrice declina ogni responsabilità per eventuali danni a persone o cose causati dall'inosservanza delle vigenti norme di sicurezza relative al sollevamento ed allo spostamento di materiali dentro o fuori dello stabilimento.

2.2.c - Stoccaggio

IMPORTANTE

La cassa contenente la macchina deve essere stoccata al coperto dagli agenti atmosferici ed è assolutamente vietato posizionare sopra di essa altre casse o materiali vari.

FIG. 2

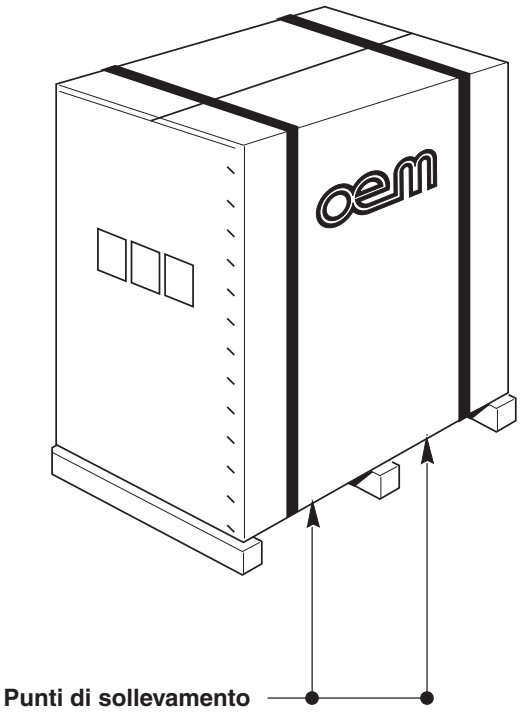

2.3 - CONTROLLO AL RICEVIMENTO

Al ricevimento della fornitura, verificare che l'imballo sia integro e visivamente non danneggiato.
Se il tutto è integro, rimuovere l'imballo come specificato al punto 2.4 (salvo casi di istruzioni differenti comunicate dalla ditta costruttrice).
Controllare che all'interno dell'imballo sia presente il manuale istruzioni, e i componenti indicati nel documento di trasporto.
Qualora si riscontrino danneggiamenti o imperfezioni:

a- Avvertire immediatamente il trasportatore ed il vostro agente, sia telefonicamente che tramite comunicazione scritta con avviso di ricevimento;

b- Informare, per conoscenza, la ditta costruttrice come sopra detto indirizzando la corrispondenza a:

OEM - ALI S.p.A.
46012 BOZZOLO (MN) Italia
Viale Lombardia, 33
Tel. 0376- 910511
Fax 0376 - 920754

FIG. 3

2.4 - DISIMBALLO (Fig. 3)

Per togliere la macchina dall'imballo comportarsi come segue:

- Tagliare le regge (1) che bloccano il cartone.
- Aprire l'imballo in cartone (2) , togliendo i punti metallici.
- Togliere l'involucro di cartone (2).
- Verificare che il tutto sia integro.
- Controllare che la fornitura sia conforme a quanto riportato sulla distinta che la accompagna (PACKING LIST).

ATTENZIONE

Tutti gli elementi dell'imballaggio devono essere raccolti e inviati agli appositi centri di raccolta per un corretto riciclaggio.

IMPORTANTE

La comunicazione di eventuali danneggiamenti o anomalie e di non conformità a quanto riportato sul paking list deve essere tempestiva e comunque deve pervenire entro 8 giorni dalla data di ricevimento della macchina. Diversamente la merce si intende accettata.

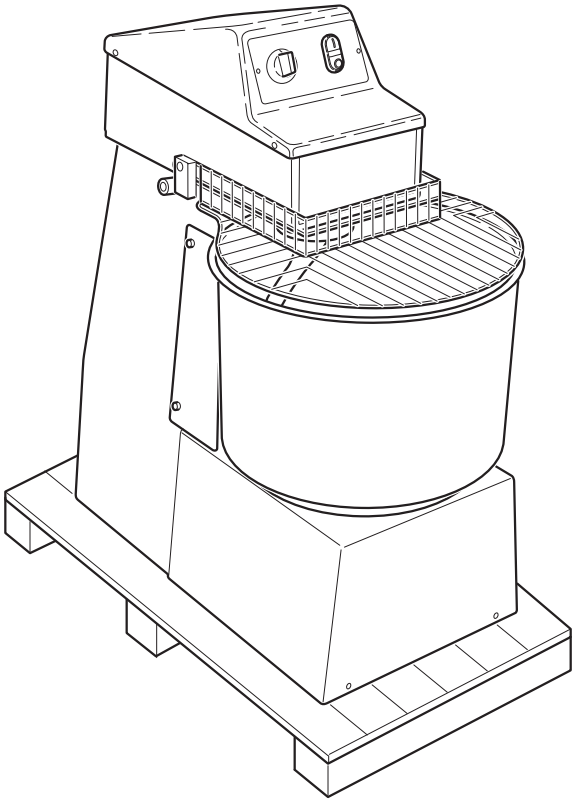

2.5 - IDENTIFICAZIONE COMPONENTI (Fig. 4)

1. Testata
2. Cruscotto comandi
3. Griglia di protezione
4. Vasca
5. Basamento
6. Cavo elettrico
7. Spirale
8. Ruote o piedini regolabili
9. Targa dati

2.6 - IDENTIFICAZIONE DELLA MACCHINA (Fig. 4)

Il numero di matricola ed i dati per l'identificazione della macchina sono punzonati su una targhetta (9) fissata sul basamento della macchina.

IMPORTANTE

Nelle eventuali richieste di assistenza tecnica o nelle ordinazioni delle parti di ricambio, citare sempre il numero di matricola della macchina.

FIG. 4

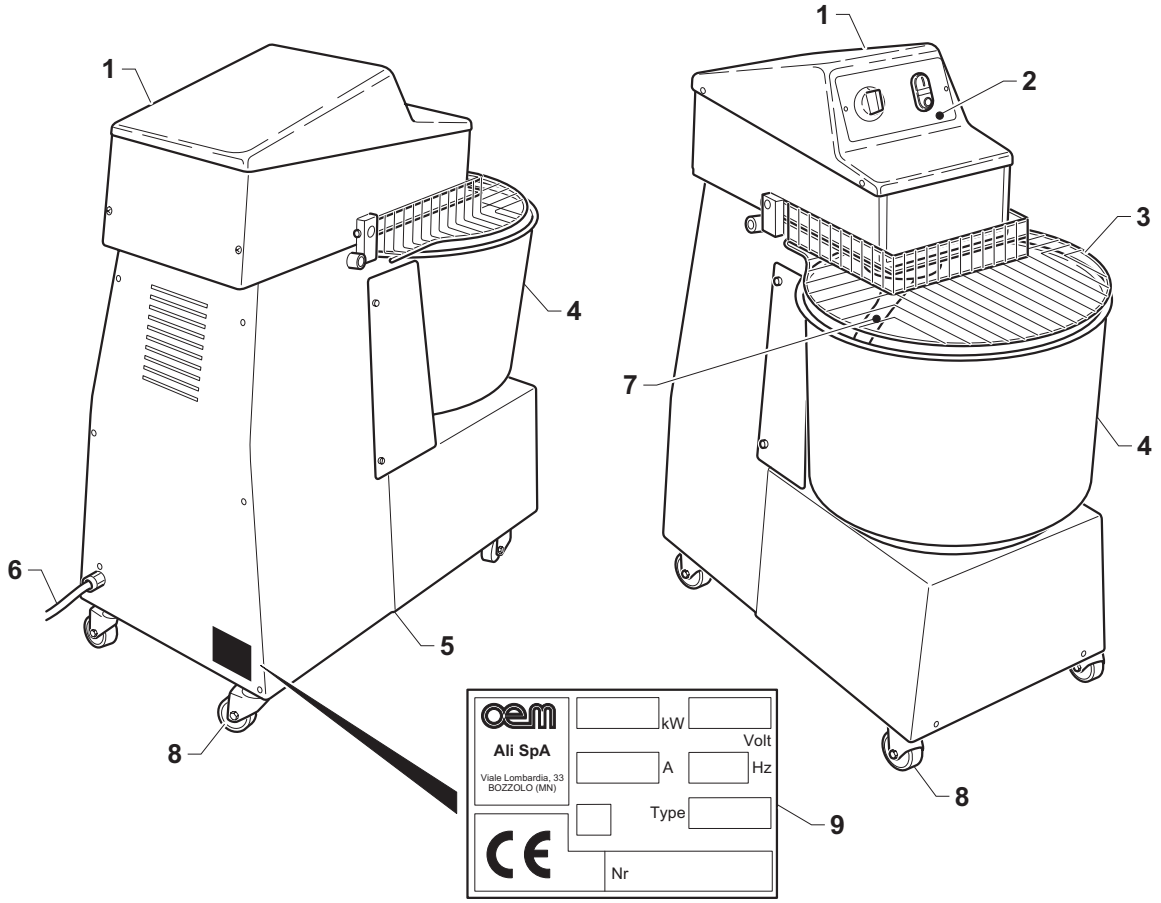

Capitolo 3

PERICOLO

Tutte le operazioni descritte in questo capitolo devono essere effettuate da un tecnico specializzato.

3.1 - SOLLEVAMENTO MACCHINA (Fig. 1)

Il sollevamento della macchina deve essere effettuato da due persone per le versioni FX F101 e RVE 101 che la prendono sollevandola dal basamento, mentre per gli altri modelli tramite una gru o paranco agendo come segue:

- Infilare due cinghie (1), opportunamente dimensionate al peso della macchina, sotto il basamento (2) della stessa e collegarle al gancio (3) di una gru o paranco.

IMPORTANTE

Non usare per il sollevamento delle funi di acciaio in quanto potrebbero danneggiare la carrozzeria esterna.

FIG. 1

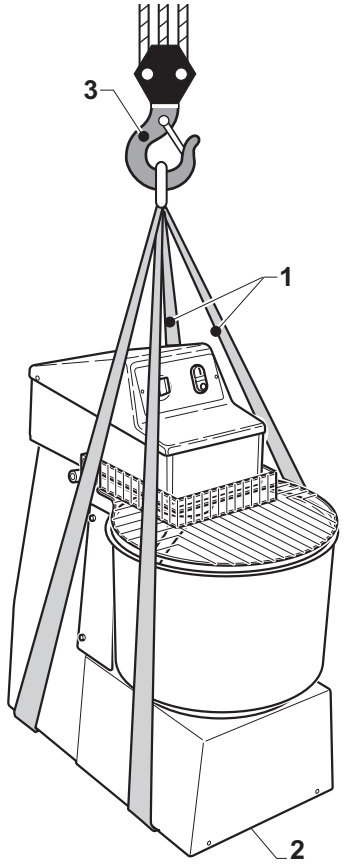

3.2 - MONTAGGIO RUOTE / PIEDINI (Fig. 2)

Le macchine per comodità di trasporto vengono spedite, a seconda dei modelli, con i piedini regolabili o ruote smontati, per il montaggio agire come segue:

Montaggio ruote

Sollevare la macchina come descritto nel paragrafo precedente.

Avvitare le ruote (1), sotto il basamento della macchina, fino a fine corsa, le ruote frenanti devono essere avvitate sulla parte anteriore della macchina

Montaggio piedini

Sollevare la macchina come descritto nel paragrafo precedente.

Avvitare i piedini (2) sul basamento della macchina, dopo il posizionamento della stessa livellarla e bloccare i piedini tramite il controdado (3).

FIG. 2

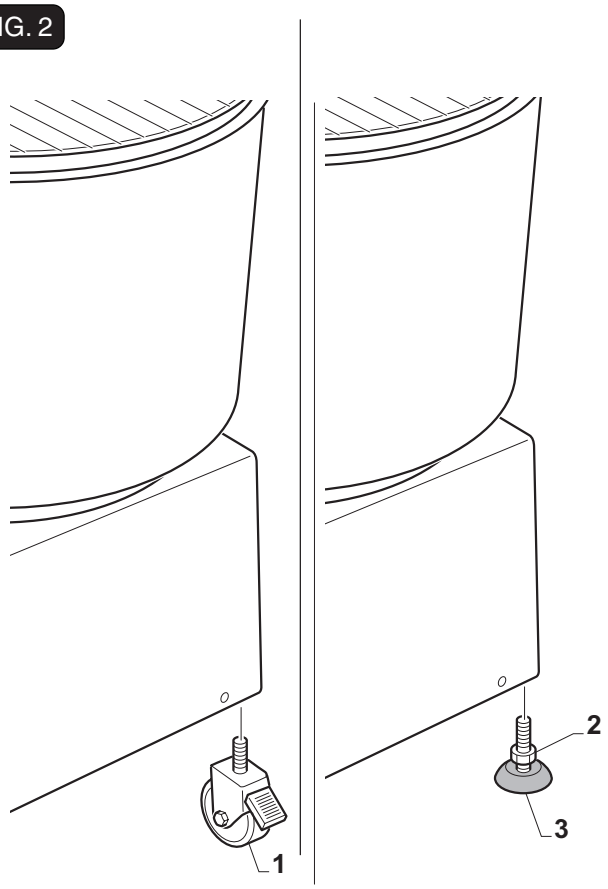

3.3 - POSIZIONAMENTO MACCHINA

PERICOLO

Assicurarsi che il piano di appoggio sia idoneo a supportare i carichi indicati nel capitolo "DATI TECNICI".

Posizionare la macchina rispettando scrupolosamente le indicazioni riportate nella Fig. 3, in quanto esse indicano le distanze minime necessarie affinchè l'operatore o il tecnico possa eseguire con correttezza ogni sequenza di lavoro e/o manutenzione.

FIG. 3

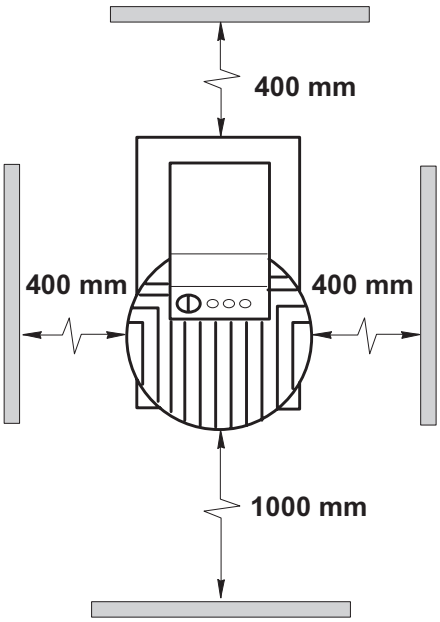

3.4 - COLLEGAMENTO ELETTRICO (Fig. 4)

PERICOLO

- **La linea elettrica di alimentazione deve essere provvista di un adeguato <u>SEZIONATORE di LINEA</u> onnipolare** (interruttore automatico termo-magnetico o differenziale) **posto prima dell'interruttore generale dell'unità di comando con apertura dei contatti minima di 3 mm.**
- **L'impianto di messa a terra deve essere conforme alle norme elettriche nazionali vigenti in luogo.**
- **I cavi elettrici di alimentazione devono essere dimensionati in funzione alla massima corrente richiesta dalla macchina ed in modo che la caduta di tensione totale, a pieno carico, risulti inferiore al 2%.**
- **I dati relativi alla linea elettrica di alimentazione devono corrispondere a quelli indicati sulla targhetta di identificazione e a quelli indicati nella tabella delle caratteristiche tecniche consultabile nella parte introduttiva del presente manuale.**

PERICOLO

Prima di effettuare il collegamento elettrico, assicurarsi che il <u>SEZIONATORE di LINEA</u> sia disinserito (linea non in tensione), quindi:

- Collegare il cavo di alimentazione (1) che fuoriesce dalla macchina al sezionatore di linea posizionato a monte della stessa.

FIG. 4

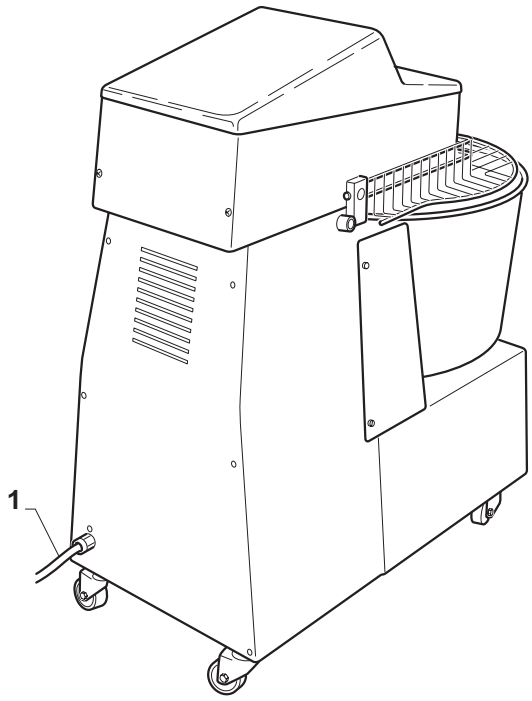

FIG. 5

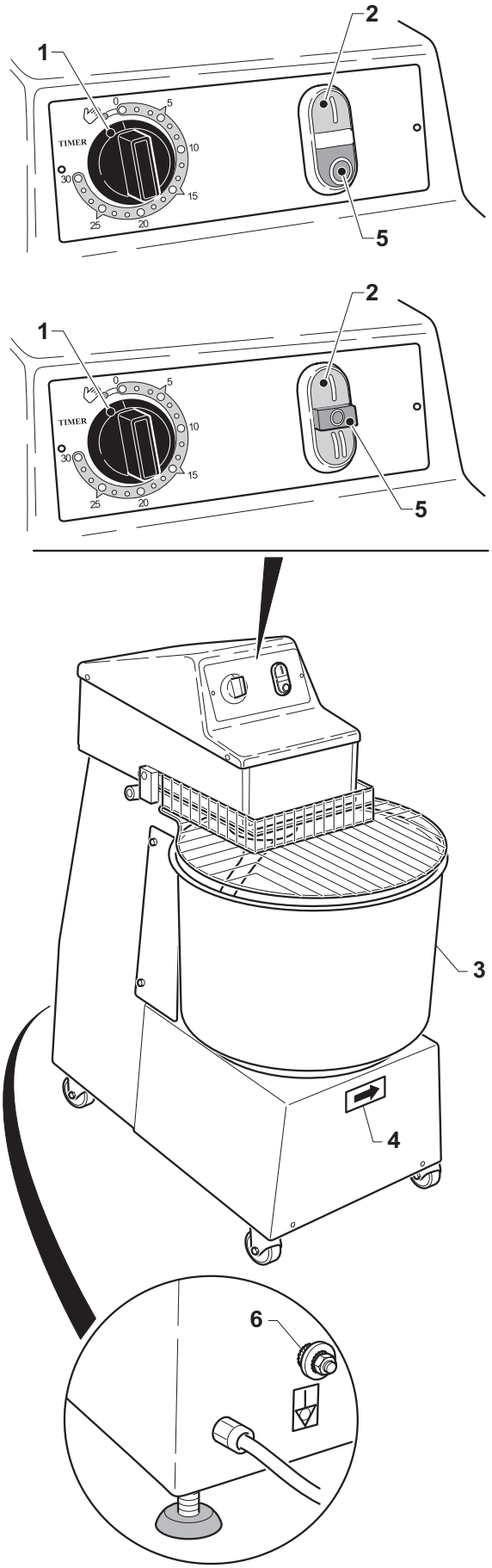

3.4.a - Controllo del corretto collegamento elettrico (Fig. 5)

Per il collegamento 230/400 V trifase è necessario controllare che la rotazione del motore sia corretta, per il controllo agire come segue:

- Posizionare su "ON" l'interruttore generale a monte della macchina.
- Ruotare la manopola del timer (1) su "✋".
- Premere il tasto (2) "|".
- Controllare visivamente, che la vasca (3) ruoti nel senso indicato dalla freccia (4).

  Spegnere la macchina premendo il tasto "◎" (5)

  Se la rotazione è contraria al senso indicato dalla freccia, agire come segue:

⚠ PERICOLO ⚠

Prima di effettuare modifiche al collegamento elettrico, assicurarsi che il <u>SEZIONATORE di LINEA</u> sia disinserito (linea non in tensione), quindi: invertire due dei tre fili di fase sull'interruttore generale e ricontrollare la corretta rotazione.

3.4.b - Collegamento Equipotenziale (Fig. 5)

La macchina è dotata di una vite (6) per il collegamento equipotenziale.

Per il collegamento svitare il dado della vite (6), collegare il cavo della rete equipotenziale alla vite e riavvitare il dado.

3.5 - PRIMO AVVIAMENTO (Fig. 5)

- Posizionare su "ON" l'interruttore generale a monte della macchina.
- Ruotare la manopola del timer (1) su "✋".
- Premere il tasto (2) "|".
- Fare ruotare a vuoto la macchina per alcuni minuti controllando che la rotazione sia uniforme e senza impedimenti.
- Spegnere la macchina premendo il tasto "◎" (5).

Capitolo 4

4.1 - TIPO DI UTILIZZO E CONTROINDICAZIONI D'USO

IMPORTANTE

Le impastatrici modelli FX ed RVE sono macchine professionali rivolte alla pizzeria o ai laboratori di produzione artigianale/industriale di pasta per pizza.
Nella macchina si introducono i prodotti per la produzione della pasta per pizza; solo per questa lavorazione deve essere utilizzata; qualsiasi altro utilizzo solleva la ditta costruttrice da qualsiasi responsabilità per incidenti a persone o cose e fa decadere qualsiasi condizione di garanzia.

4.2 - TARGHETTE DI SICUREZZA (Fig. 1)

In tutte le zone pericolose per l'operatore o per il tecnico sono presenti delle targhette di avvertenza con pittogrammi esplicativi.

PERICOLO

Sulla macchina sono applicate delle targhette riportanti le indicazioni di sicurezza che devono essere attentamente rispettate da chiunque si appresti ad operare sulla stessa. Il mancato rispetto di quanto riportato sulle stesse solleva la Ditta costruttrice da eventuali danni o infortuni a persone o cose che ne potrebbero derivare.

Pericolo Tensione inserita

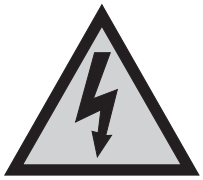

- Non eseguire lavori con tensione inserita.

Pericolo per le mani

- Non inserire le mani con macchina in funzione.

FIG. 1

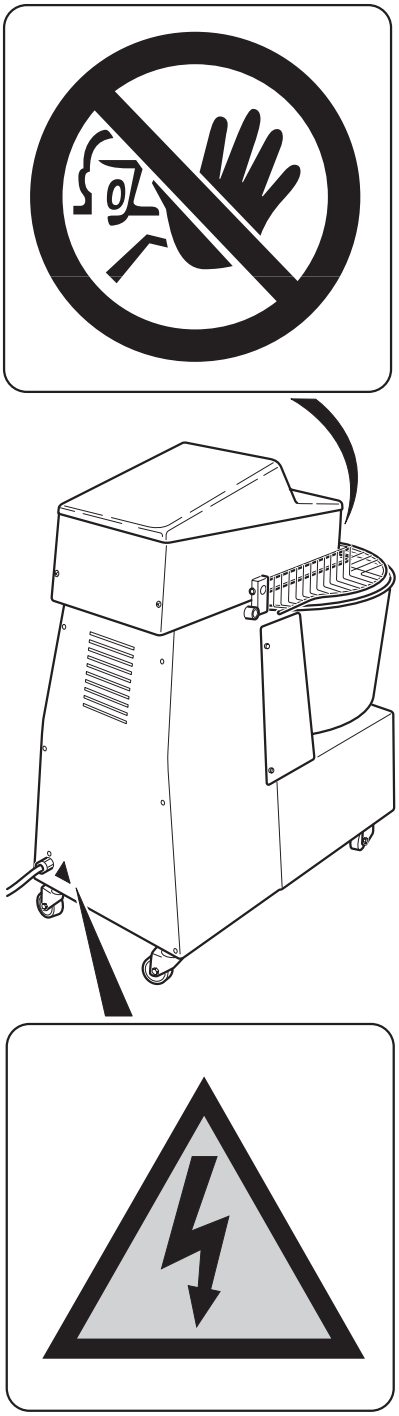

4.3 - SICUREZZE (Fig. 2)

La macchina è dotata dei seguenti sistemi di sicurezza:

1) Tutte le zone pericolose sono chiuse da carter con viti.

2) La macchina è dotata di un microinterruttore, per i modelli con testata fissa, che blocca il funzionamento della spirale quando si solleva la griglia (1) di protezione; per i modelli con testata ribaltabile oltre al microinterruttore griglia è presente un microinterruttore che blocca il funzionamento della spirale quando la testata (2) è sollevata.

3) Quando la macchina si ferma a causa dell'inserimento di uno dei due microinterruttori di sicurezza, è necessario ripremere il tasto "I" o "II", a seconda dei modelli, per riavviare la macchina.

FIG. 2

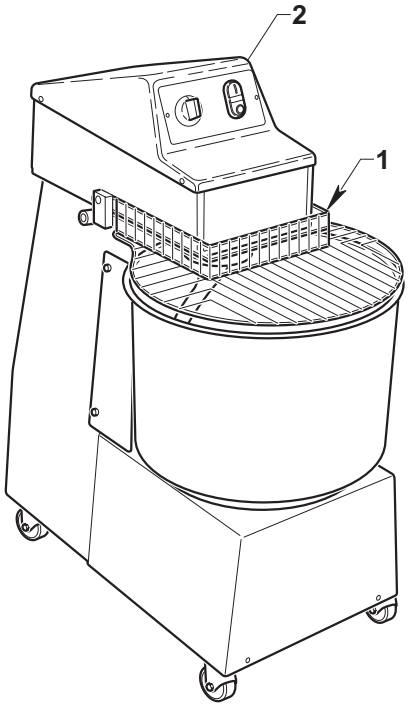

4.4 - ZONE OPERATORE (Fig. 3)

L'operatore, durante il funzionamento della macchina, è posizionato frontalmente alla stessa in modo da poter inserire e togliere agevolmente l'impasto nella vasca; per le varie posizioni consentite vedi Fig. 3 posizioni (O). É consentito al tecnico, per le operazioni di manutenzione il posizionamento sulla parte posteriore della macchina posizione (T).

4.5 - ZONE A PERICOLO RESIDUO (Fig. 3)

Non esistono zone a pericolo residuo.

FIG. 3

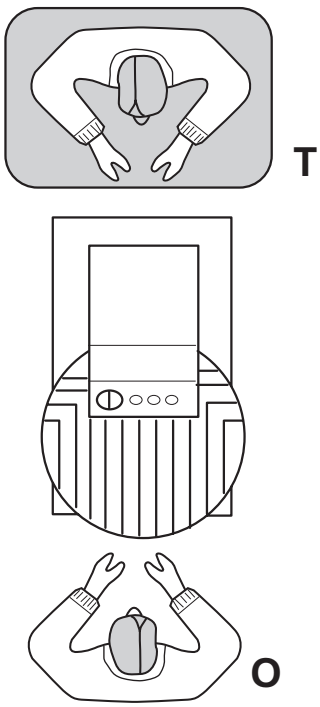

Capitolo 5

5.1 - PANNELLO COMANDI (Fig. 1)

FIG. 1

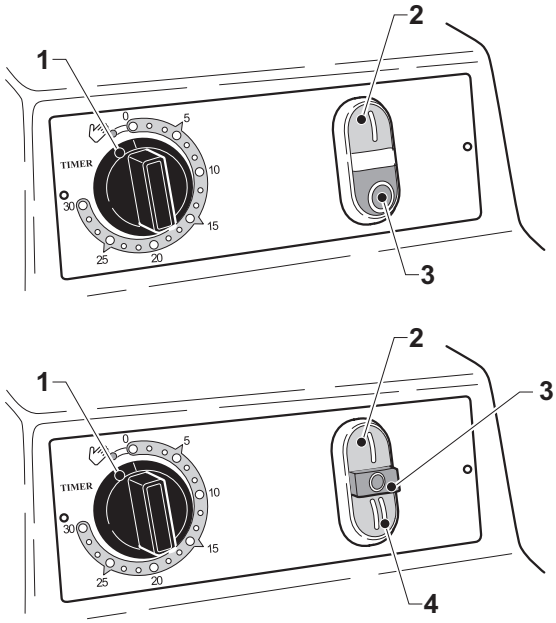

Sulla macchina sono posizionati i seguenti comandi:

1. **Timer**
   Il timer ha tre posizioni:
   "✋"
   consente il funzionamento in manuale della macchina, per avviare il ciclo premere il tasto "Ⓘ" o "Ⓘⓘ", a seconda dei modelli, per fermare il ciclo premere il tasto "◎".
   "0"
   il funzionamento della macchina è disabilitato.
   "Contaminuti (1a)"
   Ruotando la manopola (1) del timer in senso orario è possibile impostare i minuti di funzionamento della macchina (da 0 30 minuti), quindi per avviare il ciclo premere il tasto "Ⓘ" o "Ⓘⓘ", a seconda dei modelli, il ciclo finirà quando la manopola del timer (1) raggiunge la posizione "**0**".

2. **Pulsante verde avviamento "Ⓘ" 1^ velocità.**
   È abilitato dal posizionamento della manopola (1) del timer su "✋" o sul contaminuti.
   Premuto avvia la macchina.

3. **Pulsante rosso arresto "◎"**
   Premuto arresta la macchina.

4. **Pulsante verde avviamento "Ⓘⓘ" 2^ velocità. (se presente)**
   È abilitato dal posizionamento della manopola (1) del timer su "✋" o sul contaminuti.
   Premuto avvia la macchina.

5.2 - FUNZIONAMENTO

FIG. 2

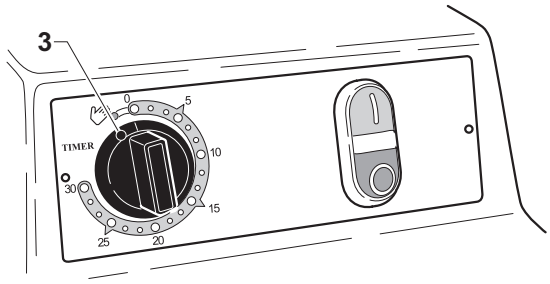

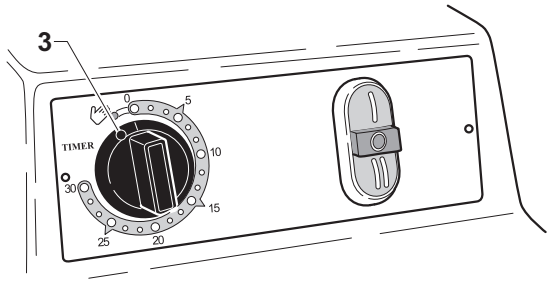

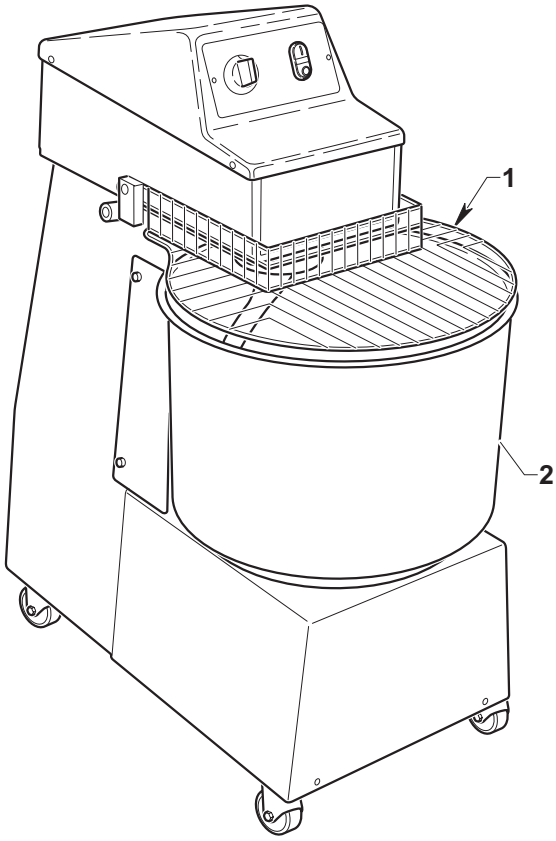

5.2.a - Preparazione della macchina e funzionamento (Fig.2)

- Alzare la griglia di protezione (1) e introdurre in vasca (2) le dovute quantità di ingredienti per ottenere l'impasto.
  La capacità della macchina è per impasti standard; circa 65% di farina e 35% di acqua.
  Per impasti più compatti la capacità diminuisce.
- Abbassare la griglia di protezione (1) e dare tensione elettrica tramite l'interruttore generale posizionato a monte della macchina.
- Ruotare la manopola (3) del timer verso "✋" per un funzionamento manuale della macchina, oppure verso destra per un funzionamento temporizzato posizionando la manopola sul tempo desiderato.
- Per le macchine dotate di due velocità, è necessario iniziare la lavorazione con la seconda velocità premendo il pulsante "Ⅱ", prima che l'impasto si indurisca passare alla prima velocità premendo il pulsante "◎" e poi premere il pulsante "Ⅰ".
  Per le macchine dotate di una velocità premere il pulsante "Ⅰ".

IMPORTANTE

Per le macchine dotate di due velocità NON usare la seconda velocità quando l'impasto è amalgamato.

É possibile aggiungere ingredienti all'impasto anche attraverso la griglia (1).

5.2.b - Arresto della macchina in emergenza (Fig.2)

- In caso di EMERGENZA premere il pulsante "◎" oppure sollevare la griglia (1).

5.2.c - Spegnimento (Fig.2)

- La macchina si ferma da sola quando la manopola (3) del timer raggiunge la posizione "0", oppure in caso di funzionamento manuale premere il pulsante "◎".

ATTENZIONE

Non spegnere la macchina sollevando la griglia di protezione, si potrebbero verificare dei danneggiamenti alle parti elettriche della macchina. Nel caso si ha spento la macchina sollevando la griglia (1) per riavviare il ciclo è necessario premere il tasto "Ⅰ" o "Ⅱ" se presente.

5.2.d - Sollevamento testata (Per modelli dotati) (Fig.3)

PERICOLO

Il sollevamento della testata (1) deve essere effettuato con la macchina ferma e l'interruttore generale, posto a monte dell'impianto, disinserito.

La macchina è dotata di un microinterruttore di sicurezza che blocca il funzionamento della stessa in caso di sollevamento della testata.

- Allentare le due manopole (2), poste sui due lati della struttura, fino a sbloccare la testata (1).
- Sollevare la testata (1) fino a finecorsa; la testata è mantenuta in posizione dall'ammortizzatore idraulico (3).
- Per abbassare la testata controllare il corretto accoppiamento tra il giunto (4) della testata e il giunto (5) del motore, se necessario ruotare manualmente la spirale (6) in modo da far combaciare i due giunti.
- Avvitare le manopole (2) fino a finecorsa per bloccare la testata.

FIG. 3

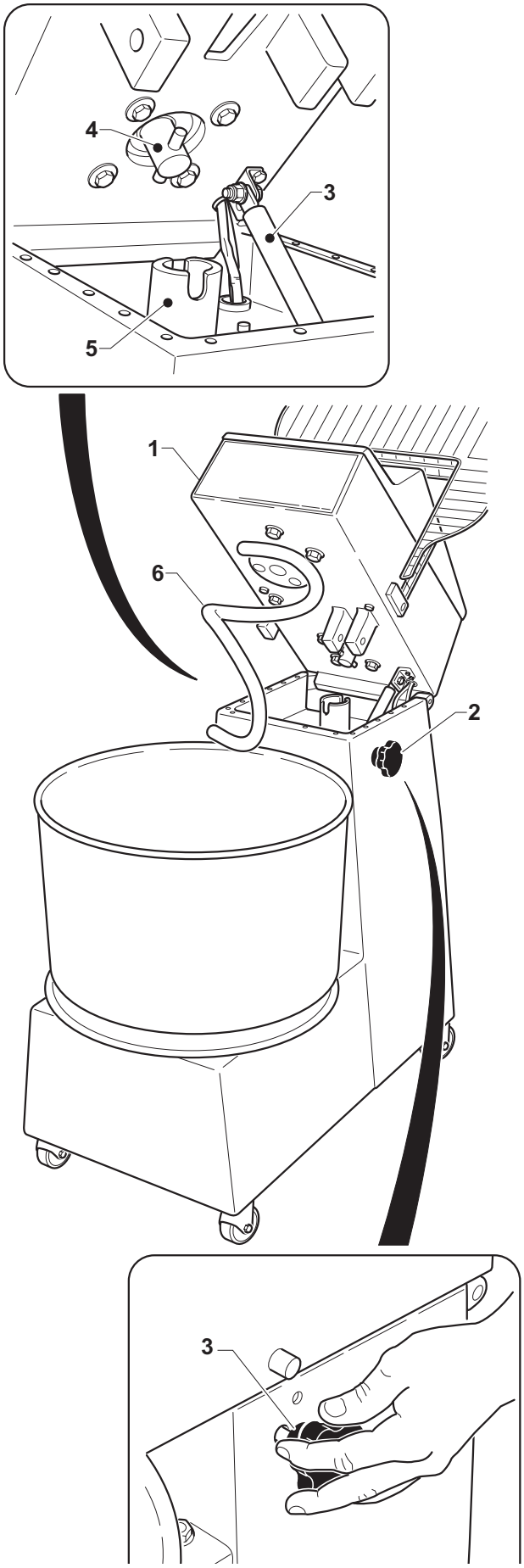

5.2.e - Estrazione vasca (Per modelli dotati) (Fig.4)

- Fermare la macchina e sollevare la testata come indicato nel relativo paragrafo.
- Sbloccare la vasca (1) ruotando il disco di aggancio (2) in senso antiorario.
- Sollevare la vasca in una o due persone, in funzione al peso, ed estrarla.
- Per riposizionare la vasca (1) è necessario inserire i tre perni (3) posti sul fondo della stessa nelle relative sedi (4) poste sul disco di aggancio (2).
- Bloccare la vasca ruotando il disco di aggancio (2) in senso orario.
- Abbassare la testata come indicato nel relativo paragrafo.

PERICOLO

É assolutamente vietato far funzionare la macchina senza che la vasca sia correttamente posizionata.

5.3 - MALFUNZIONAMENTI,CAUSE E RIMEDI

- La macchina non parte:

- controllare che vi sia allacciamento elettrico.
- verificare che non vi siano corpi estranei nella macchina che blocchino la rotazione.
- verificare che la manopola del timer sia in posizione "✋" oppure che sia ruotata nella posizione contaminuti.
- verificare che la griglia e la testata sia correttamente abbassate e che le manopole di blocco testata siano completamente avvitate.

FIG. 4

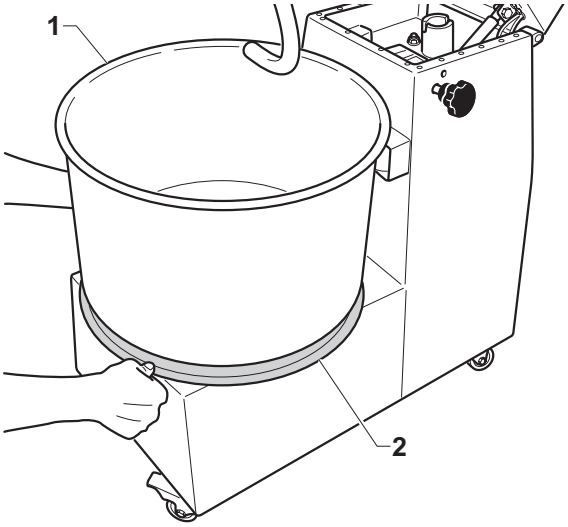

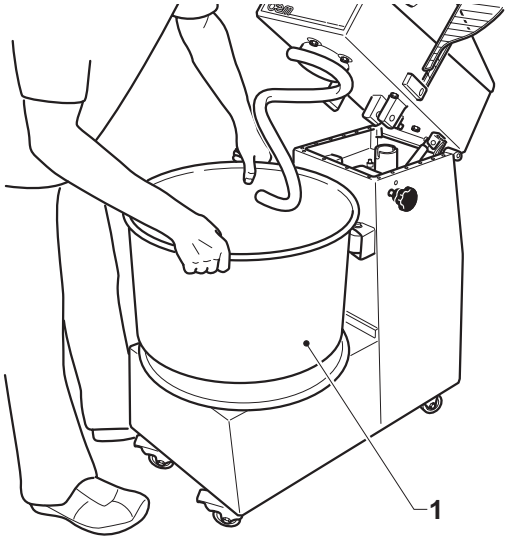

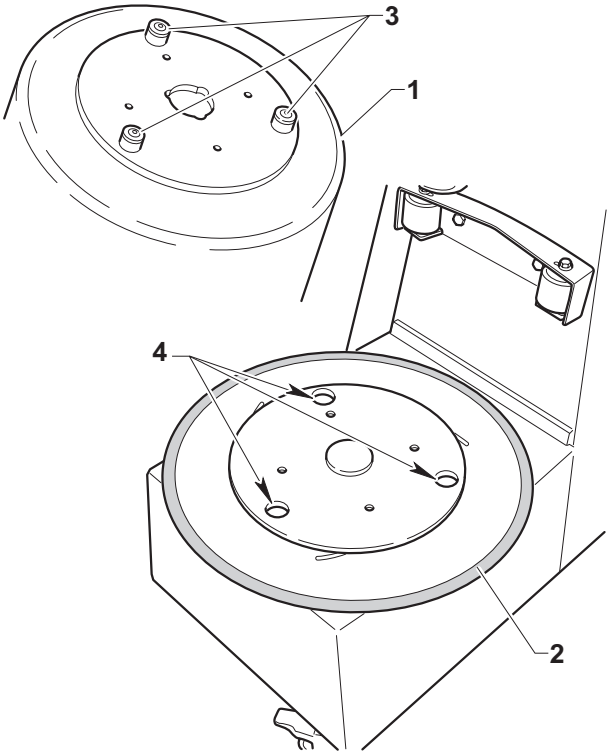

Capitolo 6

6.1 - MANUTENZIONE ORDINARIA E PROGRAMMATA

6.1.a- Generalità

PERICOLO

Le operazioni di manutenzione ordinaria e di manutenzione programmata devono essere effettuate a macchina ferma con l'interruttore generale disinserito in posizione "⓪" OFF.

Le operazioni di manutenzione sono state suddivise in due categorie:

- **MANUTENZIONE ORDINARIA:**
  Raggruppa tutti gli interventi che devono essere eseguiti sulla macchina quotidianamente.

- **MANUTENZIONE PROGRAMMATA:**
  Elenca tutte le operazioni che devono essere effettuate con scadenza fissa per garantire il corretto funzionamento della macchina.

6.1.b - Interventi di manutenzione ordinaria

6.1.b.a - Pulizia macchina

- Pulire esternamente la macchina utilizzando un panno imbevuto d'acqua.

- Per le macchine dotate, sollevare la testata (1) e togliere la vasca (2) come indicato nei relativi capitoli.

- Pulire la vasca (2) lavandola con acqua e utilizzando detersivi o altri prodotti sgrassanti mon aggressivi adatti per attrezzature ad uso alimentare.

- Pulire la spirale (3) utilizzando una spugna umida d'acqua.

- Asciugare i vari componenti e, per le macchine dotate, rimontare la vasca e abbassare la testata.

FIG. 1

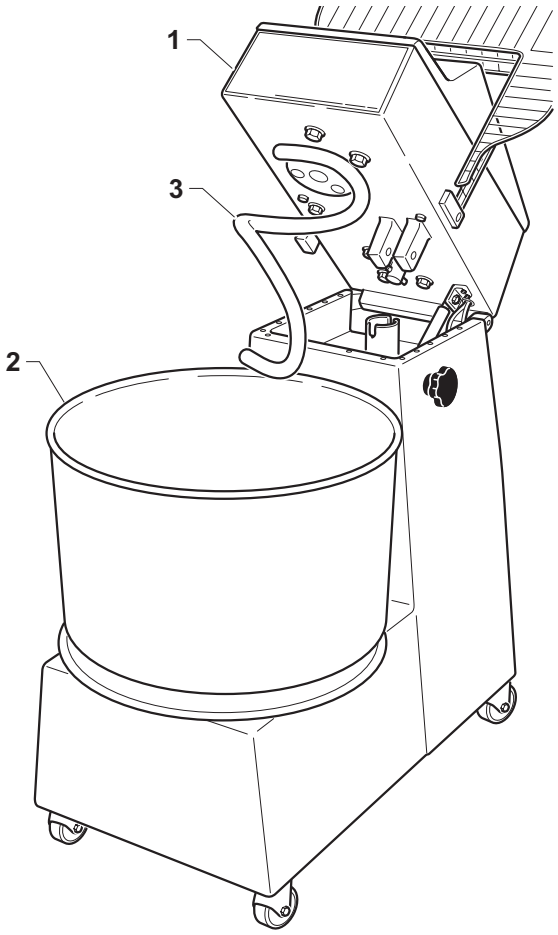

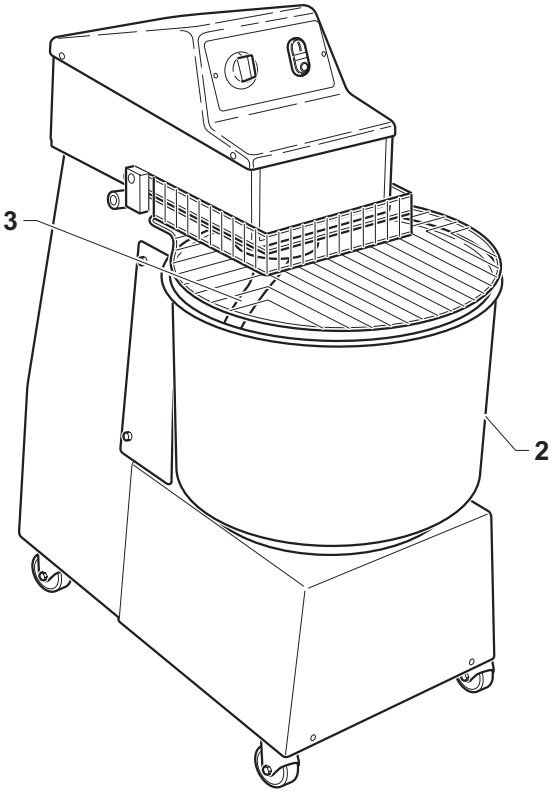

Capitolo 7

7.1 - SMONTAGGIO DELLA MACCHINA

Qualora sia necessario procedere allo smontaggio della macchina per procedere successivamente ad una nuova installazione occorre procedere in senso inverso a quanto riportato nel capitolo "Installazione".

PERICOLO

Prima di procedere allo smontaggio dell'impianto staccare l'alimentazione elettrica.

Le operazioni di montaggio devono essere eseguite da personale tecnico qualificato ed abilitato a tali interventi.

ATTENZIONE

Nel caso sia necessario smontare la macchina, o alcuni suoi componenti, in maniera differente rispetto a quanto descritto consultare la ditta costruttrice, oppure il proprio Agente, consultando i recapiti riportati nella terza pagina della presente pubblicazione.

7.2 - DEMOLIZIONE DELLA MACCHINA

Per la salvaguardia dell'ambiente, procedere secondo la normativa locale vigente.
Quando l'apparecchio non è più utilizzabile nè riparabile, procedere allo smaltimento differenziato dei componenti.

L'apparecchiatura elettrica non può essere smaltita come un rifiuto urbano, ma è necessario rispettare la raccolta separata introdotta dalla disciplina speciale per lo smaltimento dei rifiuti derivati da apparecchiature elettriche (dlg n 151 del 25/7/05 - 2002/96/CE - 2003/108/CE)
Le apparecchiature elettriche OEM sono contrassegnate da un simbolo recante un contenitore di spazzatura su ruote barrato. Il simbolo indica che l'apparecchiatura è stata immessa sul mercato dopo il 13 agosto 2005 e che deve essere oggetto di raccolta separata.
Lo smaltimento inadeguato o abusivo delle apparecchiature oppure un uso improprio delle stesse, in considerazione delle sostanze e dei materiali contenuti può causare danni alle persone e all'ambiente. Lo smaltimento dei rifiuti elettrici che non rispetti le norme vigenti comporta l'applicazione di sanzioni amministrative e penali.

ATTENZIONE

Per quanto concerne lo smaltimento di sostanze nocive (lubrificanti, solventi, prodotti vernicianti, etc.) consultare il paragrafo successivo.

7.3 - SMALTIMENTO DELLE SOSTANZE NOCIVE

Per procedere allo smaltimento di dette sostanze consultare quanto prescritto dalle Normative Vigenti nel singolo paese ed operare di conseguenza.

ATTENZIONE

Qualunque irregolarità commessa dal Cliente prima, durante o dopo la rottamazione e lo smaltimento dei componenti della macchina, nell'interpretazione ed applicazione delle Normative Vigenti in materia, è di esclusiva responsabilità dello Stesso.

SCHEMA ELETTRICO - IMPASTATRICE MONOFASE

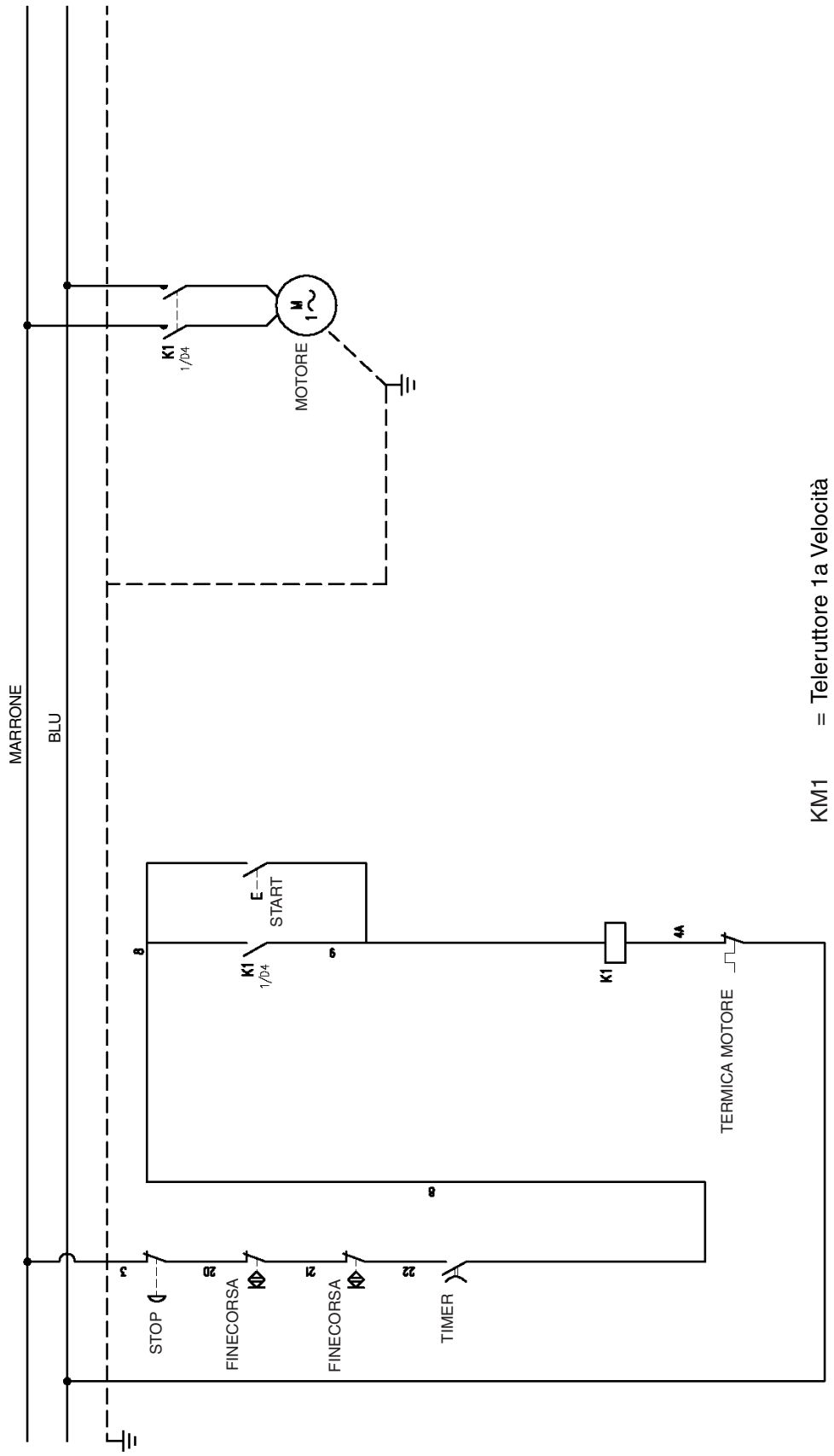

SCHEMA ELETTRICO - IMPASTATRICE UNA VELOCITA'

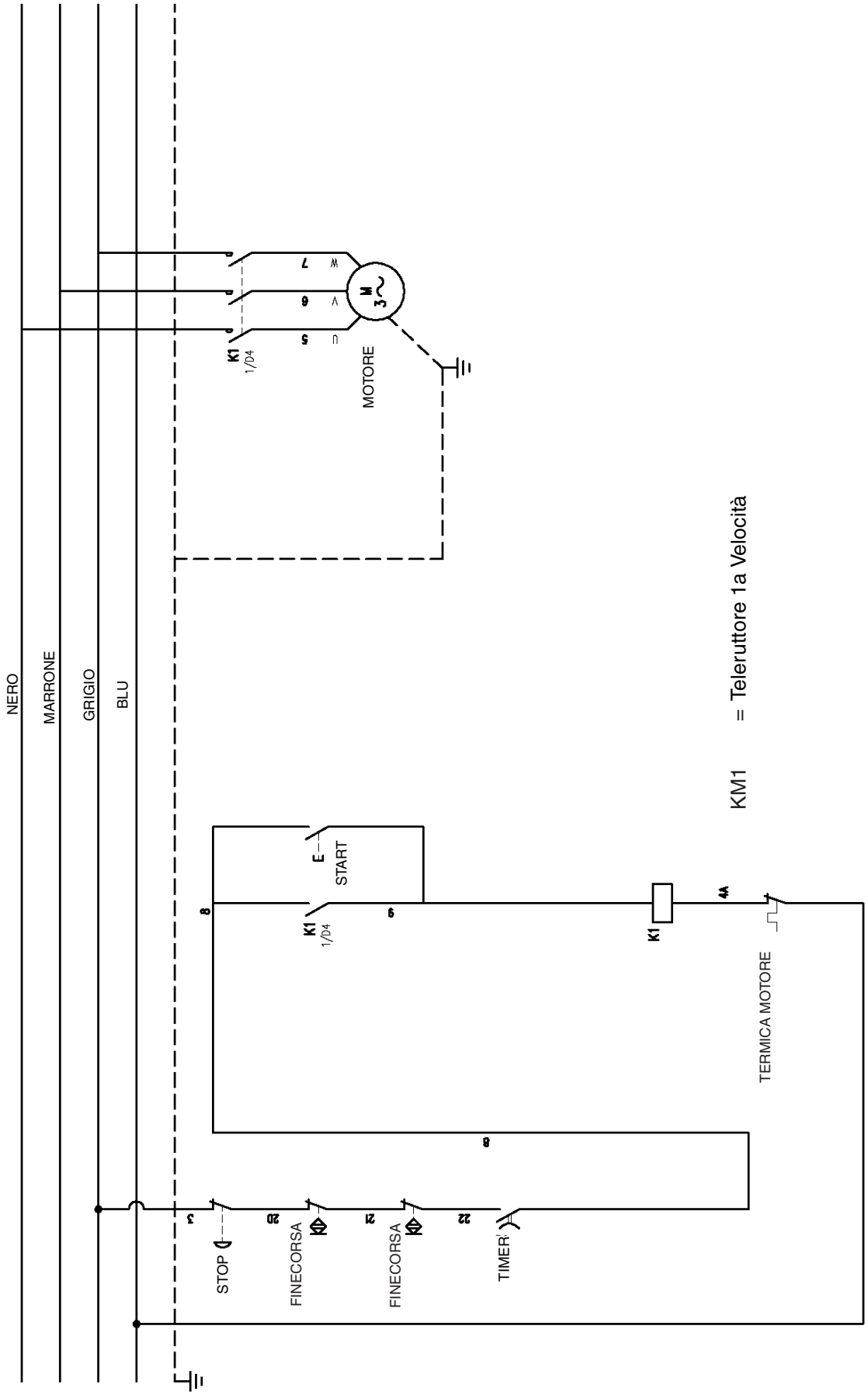

SCHEMA ELETTRICO - IMPASTATRICE DUE VELOCITA'

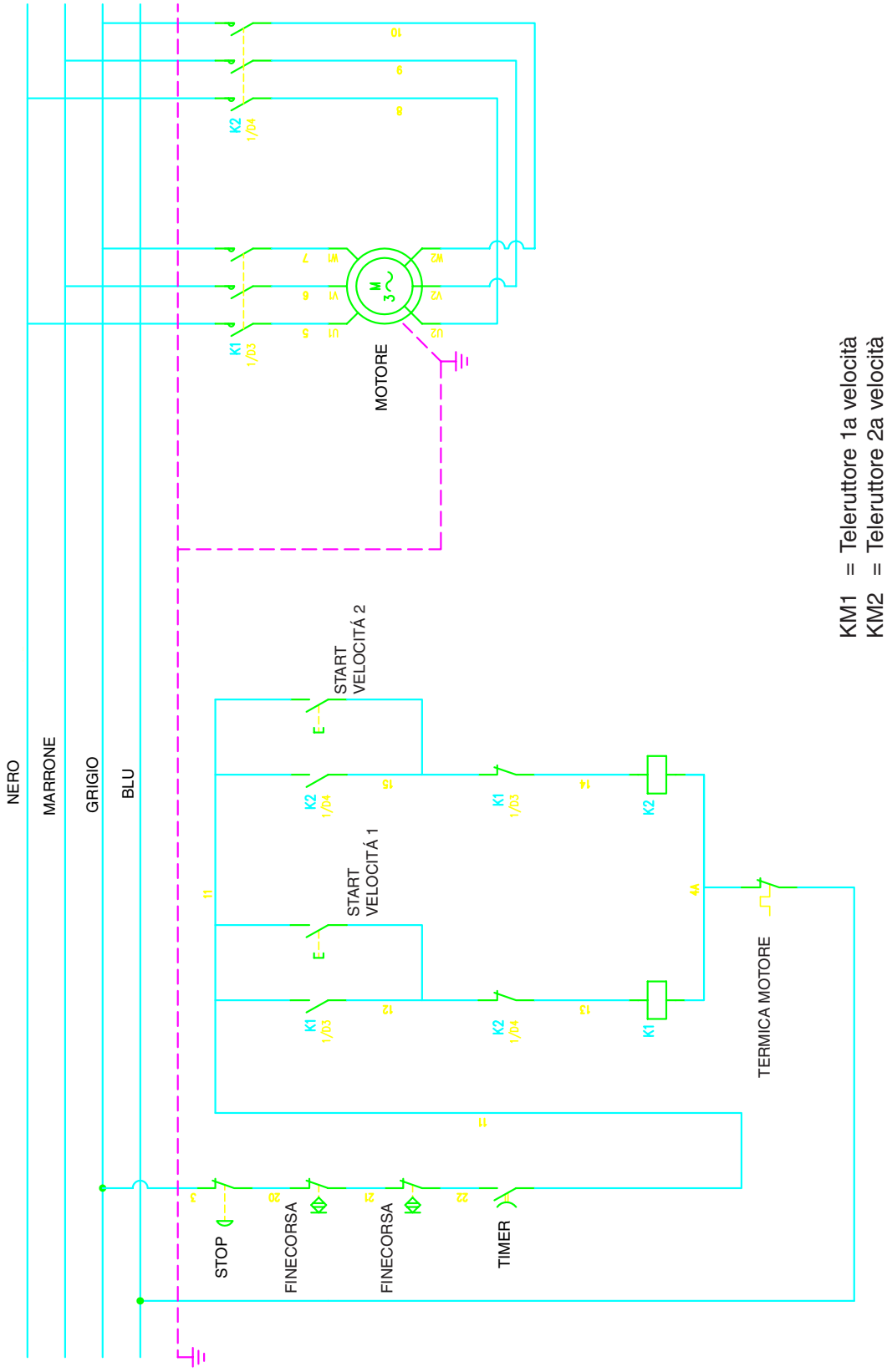

ENGLISH

CHAPTER 1

Chapter for the technician and operator

1.1 GENERAL WARNINGS ..... Page GB-2
1.2 REFERENCE NORMATIVE ..... Page GB-3
1.3 DESCRIPTION OF THE SYMBOLS ..... Page GB-3
1.4 COMPOSITION OF THE MACHINE ..... Page GB-3
1.5 PREARRANGEMENTS AT PURCHASER'S CHARGE ..... Page GB-4
1.6 EMERGENCY OPERATIONS IN CASE OF FIRE ..... Page GB-4
1.7 EXPLOSION RISK ..... Page GB-4
1.8 SOUND PRESSURE LEVEL ..... Page GB-4

CHAPTER 2

Chapter for the technician

- OVERALL DIMENSIONS ..... Page GB-5
2.1 TECHNICAL FEATURES ..... Page GB-6
2.1.a Container rotation speed Spiral for new kneading machines ..... Page GB-7
2.2 TRANSPORT ..... Page GB-8
2.2.a Shipment ..... Page GB-8
2.2.b Lifting of the packing ..... Page GB-8
2.2.c Storage ..... Page GB-8
2.3 RECEPTION OF THE MACHINE ..... Page GB-9
2.4 UNPACKING ..... Page GB-9
2.5 IDENTIFICATION OF THE COMPONENTS .... Page GB-10
2.6 IDENTIFICATION OF THE MACHINE ..... Page GB-10

CHAPTER 3

Chapter for the technician

3.1 LIFTING OF THE MACHINE ..... Page GB-11
3.2 WHEELS/FEET ASSEMBLING ..... Page GB-11
3.3 POSITIONING OF THE MACHINE ..... Page GB-12
3.4 ELECTRICAL CONNECTION ..... Page GB-12
3.4.a Control of a correct electrical connection ..... Page GB-13
3.4.b Unipotential connection ..... Page GB-13
3.5 FIRST START ..... Page GB-13

CHAPTER 4

Chapter for the technician and operator

4.1 TYPE OF USE AND CONTRAINDICATIONS .. Page GB-14
4.2 SAFETY PLATES ..... Page GB-14
4.3 SAFETY DEVICE ..... Page GB-15
4.4 OPERATOR AREAS ..... Page GB-15
4.5 RESIDUAL DANGER AREAS ..... Page GB-15

CHAPTER 5

Chapter for the technician and operator

5.1 CONTROL BOARD ..... Page GB-16
5.2 FUNCTIONING ..... Page GB-17
5.2.a Machine preparation and functioning ..... Page GB-17
5.2.b machine stop under emergency conditions ..... Page GB-17
5.2.c Machine disconnection ..... Page GB-17
5.2.d Head lifting ..... Page GB-18
5.2.e Container removal ..... Page GB-19
5.3 MALFUNCTIONING, CAUSES AND REMEDIES ..... Page GB-19

CHAPTER 6

Chapter for the technician and operator

6.1 ROUTINE AND PLANNED MAINTENANCE ... Page GB-20
6.1.a In general ..... Page GB-20
6.1.b Routine maintenance ..... Page GB-20
6.1.b - a Machine cleaning ..... Page GB-20

CHAPTER 7

Chapter for the technician

7.1 DISMANTLING THE MACHINE ..... Page GB-22
7.2 DEMOLISHING THE MACHINE ..... Page GB-22
7.3 DISPOSING OF HARMFUL SUBSTANCES .... Page GB-22

- WIRING DIAGRAM
SINGLE-PHASE KNEADING MACHINE ..... Page GB-23
ONE SPEED KNEADING MACHINE ..... Page GB-24
TWO-SPEED KNEADING MACHINE ..... Page GB-25

Chapter 1

1.1 - GENERAL WARNINGS

- Before setting the machine at work the operator should have carefully red these instructions and have acquired a deep knowledge of the technical specifications and control devices.

- **To the operator is suggested to attend a training course on the use of the machine.**

- Before installing the machine make sure that the used area is compatible with the dimensions and the weight of the machine.

- For the installation or removal of any machine part, the used lifting and handling devices should be suitable to the weight and geometrical characteristics of the part to be lifted or handled.

- Only skilled and authorized personnel is allowed to start adjust or repair the machine. This handbook should be always consulted before to do any work on the machine.

- Mechanical parts and electrical components inside the machine are protected by totally enclosed panels fastened with screws.

- Before cleaning and/or maintaining the machine and before removing any type of protection, **make sure that the general switch is on "OFF" position (O),** in order to turn off the power while the operator is working.

- The power supply system of the purchaser should be provided with an automatic release device above the machine main switch and with a suitable earthling system complying with the accident prevention regulations.

- In case of repairs to be done on the main switch or in the main switch area, turn off the power of the electrical line.

- Any inspection and maintenance works requiring the removal of the safety protections are made under the responsibility of the user.
  Therefore it is recommended that the above mentioned works are done by authorized and skilled personnel only.

- Make sure that all safety devices (barriers, protections, carter, micro-switches, etc.) have not been tampered and are perfectly working. On the contrary, they should be repaired.

- **Do not remove the safety devices.**

- In order to avoid personal risks, only suitable tools should be used, in accordance with the local safety regulations.

- Do not tamper the electric and pneumatic plant or any other mechanism for any reason.

- Do not leave the machine unattended while it is working.

- Wear safety clothing only, approved by the law in force.

- In case of works to be done in a position that cannot be reached from the ground, use safe ladders or lifting devices only, in conformity with the local safety regulations.

- In case of repairs to be done near or under the machine, make sure that:
  • there are no machine members that can start working and/ or instable parts placed on the machine or near the machine.

- Do not use your hands instead of suitable tools to work on the machine.

- Do not use your hands or other tools to stop any moving parts.

- Do not use matches, lighters or flames near the machine.

- **YOUR BEST ATTENTION SHOULD BE PAID TO THE WARNING PLATES LOCATED ON THE MACHINE BEFORE DOING ANY WORK ON THE MACHINE OR NEAR THE MACHINE.**

- The user is obliged to keep all the warning plates in legible conditions and, if required, to change their position in order to make them fully visible to the operator.

- Moreover the user is obliged to replace any warning plate that, for any reason, has been damaged or is not clearly legible. New warning plates can be obtained through our Technical Service Centre.

- **Stop the machine before doing any repair work.**

- In case of malfunction of the machine or damages to its components, get in touch with the maintenance engineer and do not try to repair the machine.

- **It is absolutely prohibited to use the machine for other purposes different from those expressly indicated and documented.**
  The machine should be used always when and how provided by the good technique, in compliance with the EEC machine directive 89/392 and in compliance with the regulations concerning health and safety of the workers, as indicated by the local regulations or according to the EEC directive 89/ 391.

- **The manufacturer declines all responsibility for any accident or damage to persons or properties arising from the non compliance with the safety regulations and the directions of this booklet.**

- **THESE SAFETY REGULATIONS INTEGRATE OR COMPLEMENT THE LOCAL SAFETY REGULATIONS.**
- **DO NOT make hurried or inaccurate repairs that may compromise the good running of the machine and the safety of the operator.**
- **IN CASE OF DOUBT ALWAYS ASK FOR THE PRESENCE OF SKILLED PERSONNEL.**
- **FOR ANY ELECTRIC/ELECTRONIC OR MECHANIC TAMPERING OF THE MACHINE BY THE USER OR IN CASE OF A NEGLIGENT USE OF THE MACHINE, THE MANUFACTURER IS RELIEVED FROM ANY RESPONSIBILITY AND THE USER WILL BE THE ONLY ONE RESPONSIBLE AGAINST THE COMPETENT AUTHORITIES FOR THE ACCIDENT PREVENTION.**

1.2 - REFERENCE NORMATIVE

- The machine and its safety components have been manufactured in compliance with the directives indicated in the declaration of conformity.

1.3 - DESCRIPTION OF THE SYMBOLS

Many accidents are caused by a poor knowledge of and by a non compliance with the safety regulations to put into practice during the functioning and maintenance works to be done on the machine.
In order to avoid any accidents, read understand and follow all the warnings and cautions contained in this booklet and those written on the plates located on the machine.
To identify the safety messages included in this booklet, following symbols have been used:

DANGER
This symbol is used in the safety messages contained in the booklet in case of potential danger situations or possibility to cause serious injuries or dead.

ATTENTION
This symbol is used in the safety messages of the booklet for any danger situation that, if disregarded, may cause small or moderate injuries or damages. The message can be used also in case of danger situations that may cause damages to the machine.

IMPORTANT
This symbol is used in case of precautionary measures to be taken in order to avoid any operation that may reduce the life of the machine or for important communication to the operator.

DANGER

For clarity reasons, some illustrations of this booklet show the machine without safety guards. DO NOT USE THE MACHINE WITHOUT SAFETY GUARDS.

1.4 - COMPOSITION OF THE MACHINE

FX and RVE kneading machines are the result of a multiyear experience.

- The machine consists of a bearing structure the motor is housed in, of a head, which controls the kneading spiral element, of a container to contain the dough mix.
- Depending on the concerned model, it is possible to get a tip-up head or an extractable container.

1.5 - PREARRANGEMENTS AT PURCHASER'S CHARGE

a) Prearrangement of the installation place.

- The purchaser shall prearrange a supporting surface for the machine as indicated in the chapter "Installation".

b) Electric prearrangement.

- The power system should comply with the local regulations and provided with an efficient earthing.
- Place an omnipolar sectioning device on the power feed line, above the machine.
  - **The size of the electric power cables should comply with the maximum current required by the machine, so that the total voltage drop at full charge will be less than 2%.**

1.6 - EMERGENCY OPERATIONS IN CASE OF FIRE

a) In case of fire turn off the power by disconnecting the main power switch.

b) Put out the fire by means of suitable fire extinguishers.

DANGER

Do not attempt to put out the fire by using water.

1.7 - EXPLOSION RISK

- The machine is not suitable to be used in a place with explosion risk.

1.8 - SOUND PRESSURE LEVEL

FX and RVE models have been developed to keep a continuous weighed acoustic pressure level A(dB) lower than 70dB during the machine idling.

Chapter 2

OVERALL DIMENSIONS

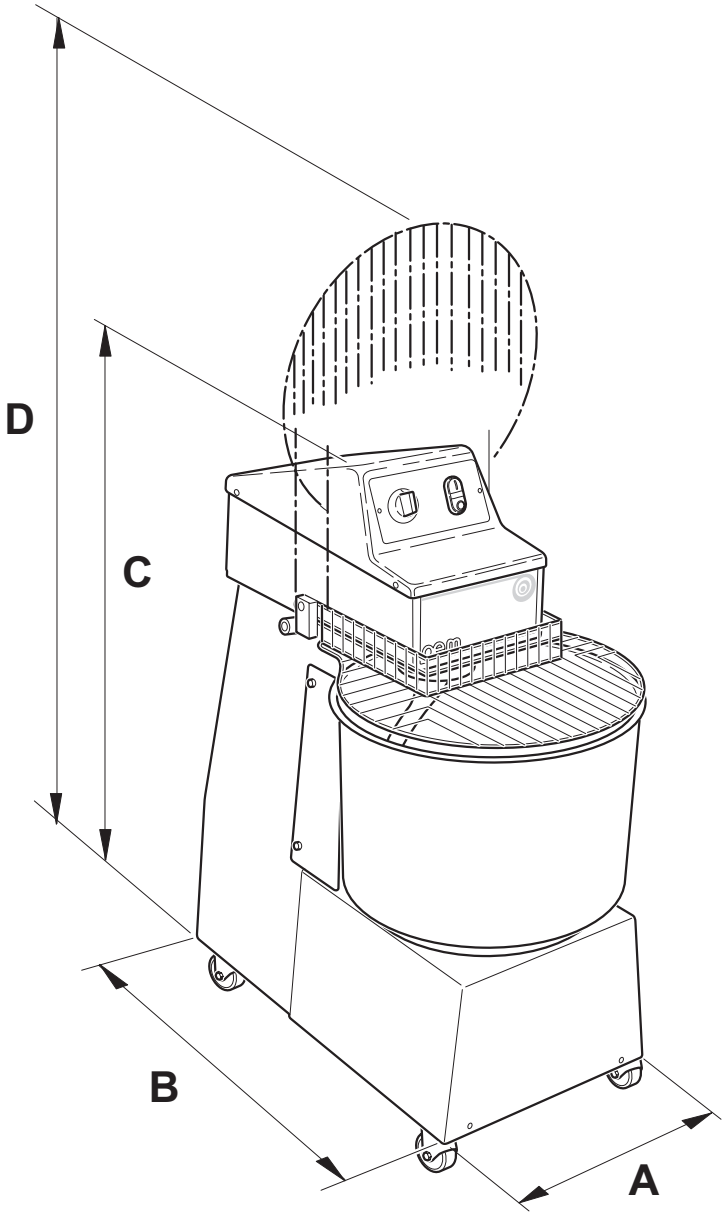

Model FX/RVE	A	B	C	D
101	**28,5**	54	67	83,5
201 - 202	**38,6**	66,3	81	101,6
301 - 302	**43**	78	88	125,8
401 - 402	**48**	80,5	88	115,8
601 - 602	**58,5**	98,6	109	140,6

sizes in mm

Indicated height (C-D) is without wheels, with wheels, the height has a 9 cm increase.
Indicated height (C-D) is without feet, with feet, the height has a 2.5 cm increase.

2.1 - TECHNICAL FEATURES

Max working temperature	60°C
Relative humidity	10 ÷ 80 %

MODEL FX	Container capacity	Speed	Power	Electric connection	Net weight
FX101/M	10 l - 8 kg	1	0,37 kW	230 V ~ 1	40 kg
FX101/T	10 l - 8 kg	1	0,37 kW	400 V ~ 3N	40 kg
FX201/M	26 l - 20 kg	1	0,6 kW	230 V ~ 1	80 kg
FX201/T	26 l - 20 kg	1	0,75 kW	400 V ~ 3N	80 kg
FX202/T	26 l - 20 kg	2	0,45 - 0,56 kW	400 V ~ 3N	80 kg
FX301/T	37 l - 30 kg	1	1,1 kW	400 V ~ 3N	115 kg
FX302/T	37 l - 30 kg	2	0,75 - 1,1 kW	400 V ~ 3N	115 kg
FX401/T	47 l - 40 kg	1	1,1 kW	400 V ~ 3N	125 kg
FX402/T	47 l - 40 kg	2	0,75 - 1,1 kW	400 V ~ 3N	125 kg
FX601/T	83 l - 60 kg	1	2,2 kW	400 V ~ 3N	210 kg
FX602/T	83 l - 60 kg	2	1,87 - 2,6 kW	400 V ~ 3N	210 kg

MODEL RVE	Container capacity	Speed	Power	Electric connection	Net weight
RVE201/M	26 l - 20 kg	1	0,6 kW	230 V ~ 1	85 kg
RVE201/T	26 l - 20 kg	1	0,75 kW	400 V ~ 3N	85 kg
RVE202/T	26 l - 20 kg	2	0,45 - 0,56 kW	400 V ~ 3N	85 kg
RVE301/T	37 l - 30 kg	1	1,1 kW	400 V ~ 3N	120 kg
RVE302/T	37 l - 30 kg	2	0,75 - 1,1 kW	400 V ~ 3N	120 kg
RVEP401/T	47 l - 40 kg	1	1,1 kW	400 V ~ 3N	130 kg
RVEP402/T	47 l - 40 kg	2	0,75 - 1,1 kW	400 V ~ 3N	130 kg

FX = Versions with fixed head
RVE = Versions with tip-up head and extractable container

2.1.a - Container rotation speed Spiral for new kneading machines

MOD. FX/RVE	Container capacity	Speed	Ø Container	Ø Max spiral	r.p.m.	Container number of revolutions r.p.m.	Spiral number of revolutions r.p.m.
FX101/M	10 l - 8 kg	1	260mm	110mm	1400	18	83
FX201/M	26 l - 20 kg	1	360mm	140mm	1400	13	75
FX201/T	26 l - 20 kg	1	360mm	140mm	1400	13	75
RVE201/M	26 l - 20 kg	1	360mm	140mm	1400	13	75
RVE201/T	26 l - 20 kg	1	360mm	140mm	1400	13	75
FX202/T	26 l - 20 kg	2	360mm	140mm			
		1 Speed			950	12,5	71,5
		2 Speed			1400	18	105
RVE202/T	26 l - 20 kg	2	360mm	140mm			
		1 Speed			950	12,5	71,5
		2 Speed			1400	18	105
FX301/T	37 l - 30 kg	1	400mm	220mm	1400	11	60
RVE301/T	37 l - 30 kg	1	400mm	220mm	1400	11	60
FX302/T	37 l - 30 kg	2	400mm	220mm			
		1 Speed			950	10,5	58
		2 Speed			1400	15	84
RVE302/T	37 l - 30 kg	2	400mm	220mm			
		1 Speed			950	10,5	58
		2 Speed			1400	15	84
FX401/T	47 l - 40 kg	1	450mm	220mm	1400	13	60
RVE401/T	47 l - 40 kg	1	450mm	220mm	1400	13	60
FX402/T	47 l - 40 kg	2	450mm	220mm			
		1 Speed			950	12,5	58
		2 Speed			1400	18	84
RVE402/T	47 l - 40 kg	2	450mm	220mm			
		1 Speed			950	12,5	58
		2 Speed			1400	18	84
FX601/T	83 l - 60 kg	1	550mm	240mm	1400	10,5	56
FX602/T	83 l - 60 kg	2	550mm	240mm			
		1 Speed			950	9,5	51
		2 Speed			1400	14	75

2.2 - TRANSPORT

2.2.a - Shipment (Fig. 1)

The machine is positioned on a wooden pallet, in a strapped cardboard box.

The machine can be delivered with one of the following means of transport:

a) Land transport (lorry)
b) Air transport
c) Sea transport
d) Railway transport

The way of transport will be agreed in course of contract between supplier and purchaser.

IMPORTANT

The packing containing the machine should be kept away from the weather. Do not put other boxes or materials on it.

FIG. 1

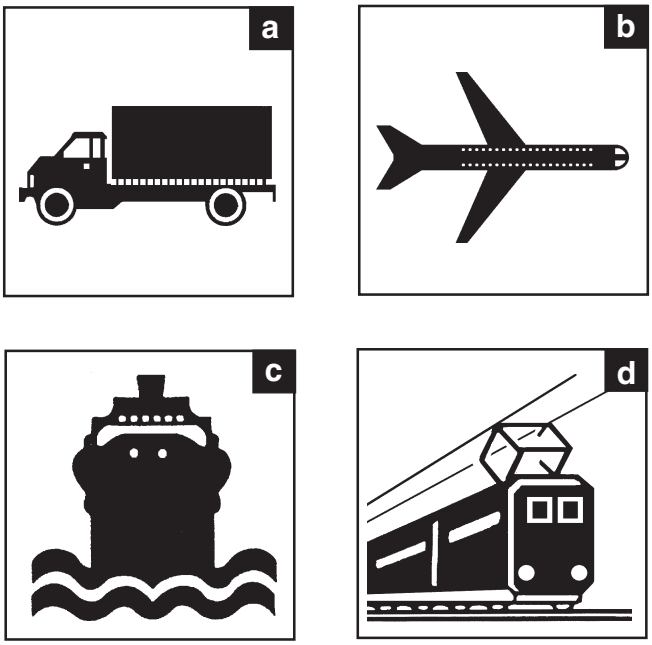

2.2.b - Lifting of the packing (Fig. 2)

The box should be handled with the most care. To lift and to position the box use suitable lifting systems, according to the weight of the machine.
The box should be lifted by using a crane or a hoist with appropriate belts or by means of a lift track, by inserting the forks in the appropriate joints.

DANGER

Any handling and lifting operation should be done by skilled personnel, authorized to use appropriate equipments.
The manufacturer declines all responsibility for any damage to persons or things caused by inobservance of the current safety regulations regarding lifting and moving of materials inside or outside the factory.

FIG. 2

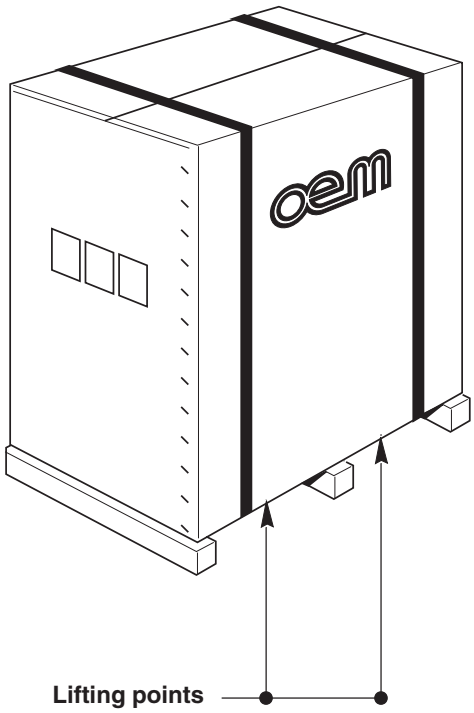

2.2.c - Storage

IMPORTANT

The box containing the machine should be stored away from weather. Do not put other boxes or materials on it.

2.3 - RECEPTION OF THE MACHINE

Upon reception of the machine make sure that the packing is complete and not damaged. Should the packing be complete, remove it as specify at point 2.4 (unless otherwise instructed by the manufacturer).
Check if the instruction booklet is inside the packing as well as the components specified in the transport documentation.
In case any damage or defect is found:

a- Inform immediately the transport company and your agent, both by phone and by registered letter with return receipt;

b- Inform the manufacturer as mentioned above, addressing the correspondence to:

OEM - ALI S.p.A.
46012 BOZZOLO (MN) Italia
Viale Lombardia, 33
Tel. 0376- 910511
Fax 0376 - 920754

FIG. 3

2.4 - UNPACKING (Fig. 3)

To remove the packing from the machine proceed as follows:

- Cut the straps (1) that tie up the carton.
- Open the carton (2), by removing the metallic clips.
- Remove the cardboard packaging (2).
- Check if everything is complete.
- Check if the delivery is complying with the PACKING LIST.

ATTENTION

All packing materials should be collected and sent to the special recovery centres for a correct recycling.

IMPORTANT

Any damage or defect or non conformity with the packing list should be immediately reported and, in any case, it should be notified within 8 days from the date of reception of the machine. On the contrary the goods are to be considered as accepted.

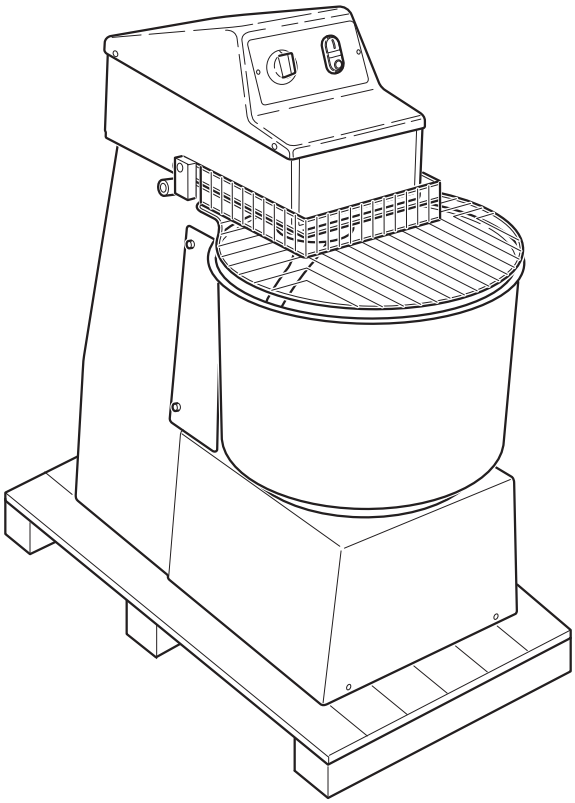

2.5 - IDENTIFICATION OF THE COMPONENTS (Fig. 4)

1. Head
2. Control instrument panel
3. Protection grid
4. Container
5. Base
6. Electric cable
7. Spiral element
8. Wheels or adjustable feet
9. Data plate

2.6 - IDENTIFICATION OF THE MACHINE (Fig. 4)

The serial number and identification data of the machine are punched on a plate (9) fastened to the machine base.

IMPORTANT

The machine serial number should be always mentioned in your request of technical assistance or in your spare part orders.

FIG. 4

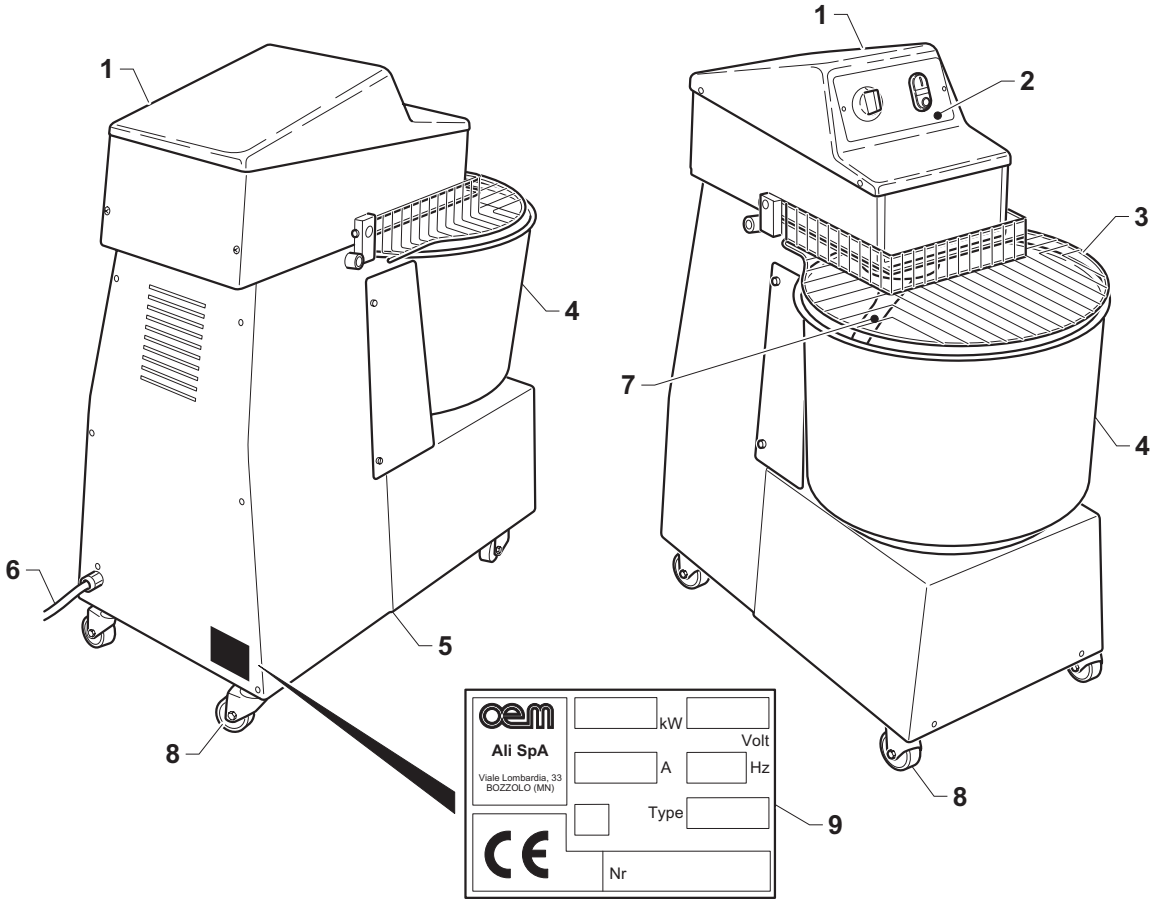

Chapter 3

DANGER

All operations described in this chapter shall be carried out by skilled technicians.

3.1 - LIFTING OF THE MACHINE (Fig. 1)

The machine shall be lifted by two persons in case of FX 101 and RVE 101 versions, since they shall be lifted from their bottom, while the other models shall be lifted by utilizing a crane or a hoist as follows:

- Insert two belts, (1) suitably dimensioned to the weight of the machine, under the base (2) of the machine and connect them to the hook (3) of a crane or hoist.

IMPORTANT

To hoist the machine do not use steel belts as they may damage the outside body.

FIG. 1

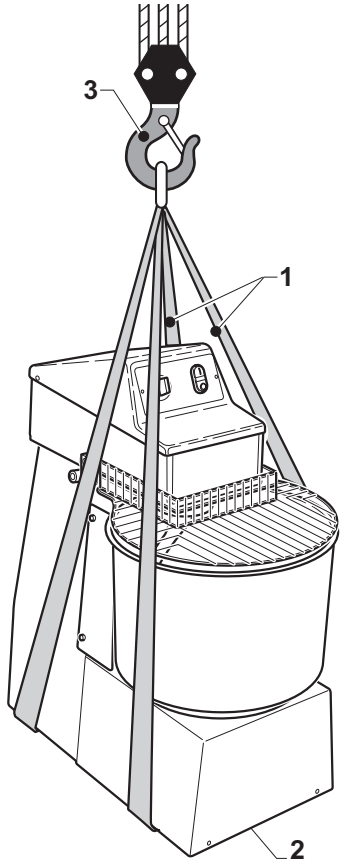

3.2 - WHEELS/FEET ASSEMBLING (Fig 2)

Depending on the concerned models, the machines are shipped with demounted adjustable feet or wheels in order to simplify their transport, for assembling proceed as follows:

Wheels assembling

Lift the machine as described in the preceding paragraph.
Tightly fix the wheels (1) under the machine base, the braking wheels shall be fixed at the front of the machine

Feet assembling

Lift the machine as described in the preceding paragraph.
Screw the feet (2) on the machine base, after positioning the machine level it and tighten the feet by the lock nut (3).

FIG. 2

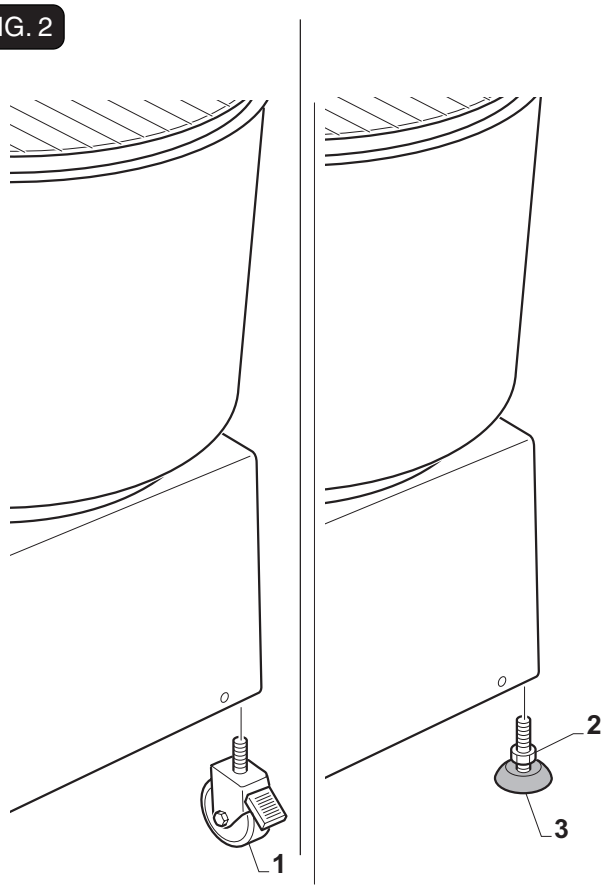

3.3 - POSITIONING OF THE MACHINE (Fig. 3)

DANGER

Make sure that the carrying plane is suitable to support the charges as mentioned in the chapter "TECHNICAL SPECIFICATIONS".

The machine shall be positioned by carefully following the instructions as reported in Fig 3, since they indicate the minimum distances needed by the user or technician in order to properly carry out every work and/or maintenance operation.

FIG. 3

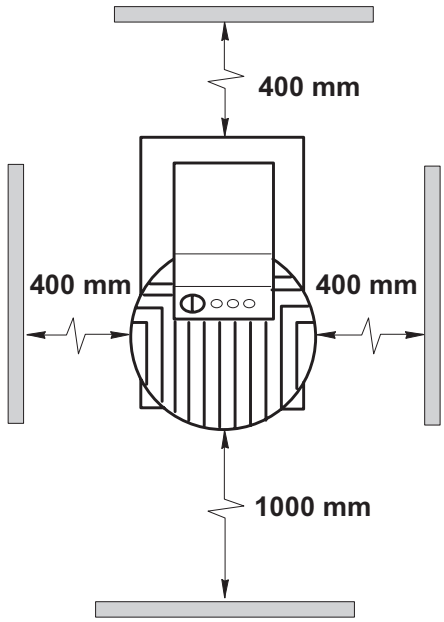

3.4 - ELECTRICAL CONNECTION (Fig. 4)

DANGER

- **The power feed line should be provided with a suitable omnipolar DISCONNECTING SWITCH** (automatic thermomagnetic switch or differential) **placed before the control unit main switch, with a minimum contact opening of 3 mm.**
- **The earthing system should comply with the local electric regulations in force.**
- **The electric power cables should comply with the maximum current required by the machine, so that the total voltage drop at full charge will be less than 2%.**
- **The specifications of the electric power line should correspond to the specifications of the identification plate and to those mentioned in the technical specifications table that can be consulted in the first part of this booklet.**

DANGER

Before connecting the machine with the electric line, make sure that the DISCONNECTING SWITCH is disconnected (line not energized), therefore:

- Connect the power cable (1) of the machine with the disconnecting switch placed above.

FIG. 4

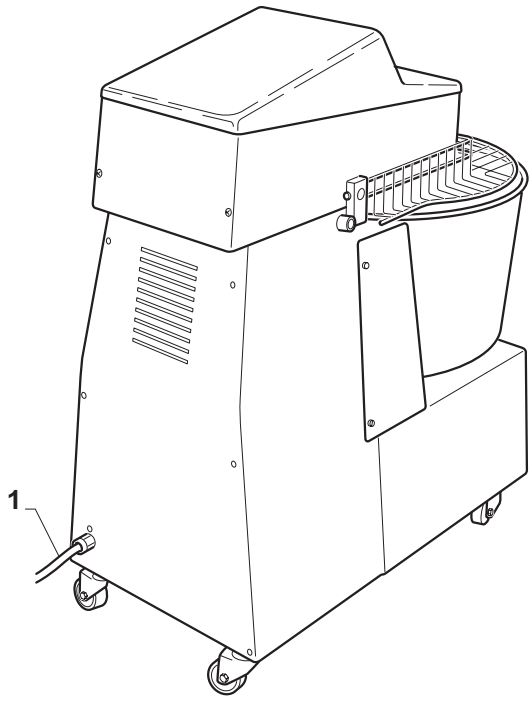

FIG. 5

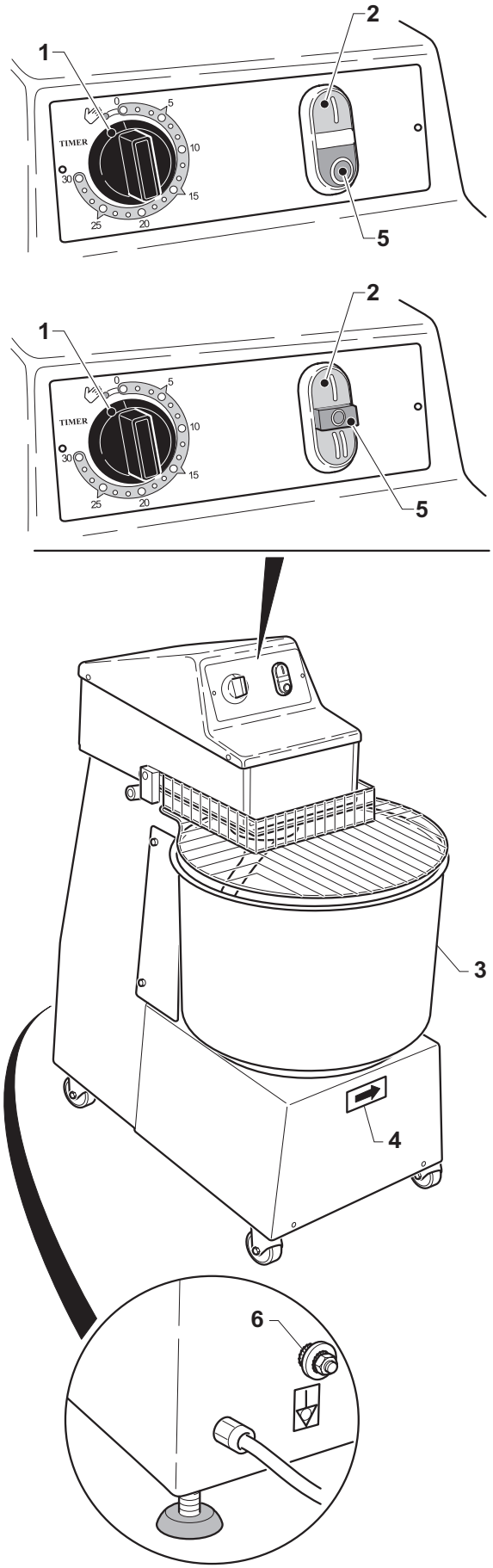

3.4.a - Control of a correct electrical connection (Fig. 5)

For the connection 230/400 V three phase, it is necessary to check if the engine rotation is right, to do this proceed as follows:

- The cutout switch placed at the machine upper side shall be positioned on “ON”.
- Turn the timer knob (1) onto "✋".
- Press the key (2) "⏽".
- Visually make sure the container (3) rotates according to the direction indicated by the arrow (4).

  Disconnect the machine by pressing "◎" (5)

  If the rotation direction is contrary to the arrow direction, proceed as follows:

⚠ DANGER ⚠

Before making any change in the electrical connection, make sure that the <u>DISCONNECTING SWITCH</u> is disconnected (line not energized), then: reverse two of the three phase wires on the main switch and check again the correct rotation.

3.4.b - Unipotential connection (Fig. 5)

The machine is provided with a screw (6) for unipotential connection.

To make the connection, unscrew the screw nut (6), connect the cable of the unipotential net to the screw and tighten the nut again.

3.5 - FIRST START (Fig. 5)

- The cutout switch placed at the machine upper side shall be positioned on “ON”.
- Turn the timer knob (1) onto "✋".
- Press (2) "⏽".
- Let the machine idle for a few minutes and check if the rotation is regular and free.
- Disconnect the machine by pressing "◎" (5).

Chapter 4

4.1 - TYPE OF USE AND CONTRAINDICATIONS

IMPORTANT

FX and RVE kneading machines are professional machines being suitable for pizza restaurants and handicraft/industrial pizza dough productions.
The ingredients to prepare the pizza dough shall be inserted in the machine;
The machine should be used for this purpose only; any other use will release the manufacturer from all responsibilities for accidents to persons or properties and will cancel all guarantee rights.

4.2 - SAFETY PLATES (Fig. 1)

The warning plates with explanatory symbols are to be found in all those areas that may be dangerous for operators or engineers.

DANGER

Anyone preparing to work on the machine should protect the warning plates with the safety instructions. The non compliance with the instructions mentioned on the safety plates will release the manufacturer from all responsibilities for damages or injuries to persons or properties that may arise.

Danger: machine under voltage

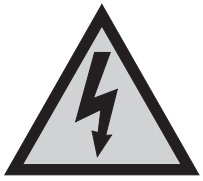

- Do not work with the machine under voltage.

Dangerous for hands

- Do not insert your hands in the machine, when it is functioning.

FIG. 1

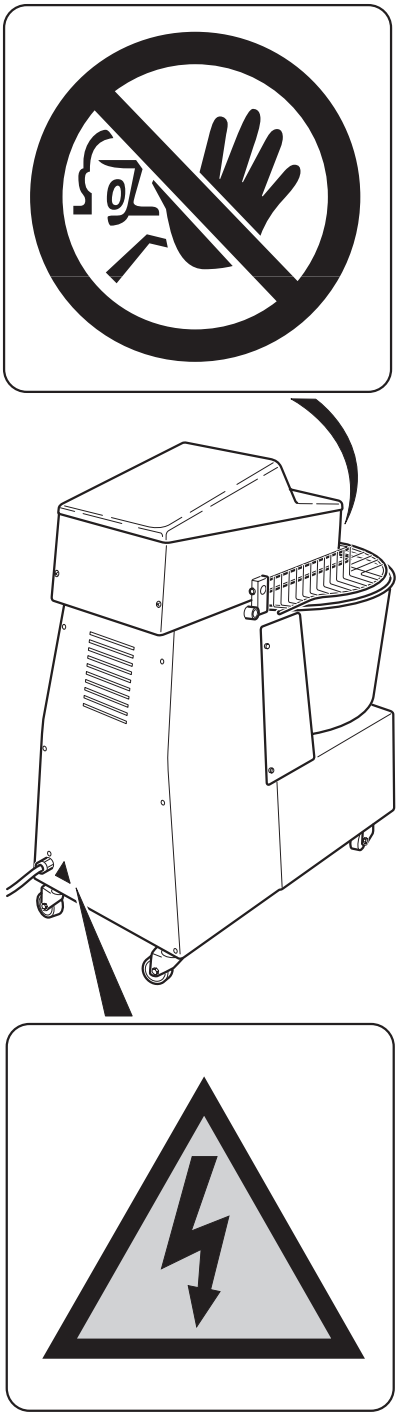

4.3 - SAFETY DEVICE (Fig. 2)

The machine is provided with following safety systems:

1) All danger areas are protected by safety guards with screws.

2) In models with fixed head, the machine is equipped with a microswitch, which stops the spiral element functioning, when the protection grid (1) shall be lifted; in case of models with tip-up head, there is a grid microswitch and also another microswitch, which stops the spiral element functioning, when the head (2) is lifted.

3) If by enabling one of the two safety microswitches the machine stops, you shall press "I" or "II" again, depending on the concerned model, to restart the machine.

FIG. 2

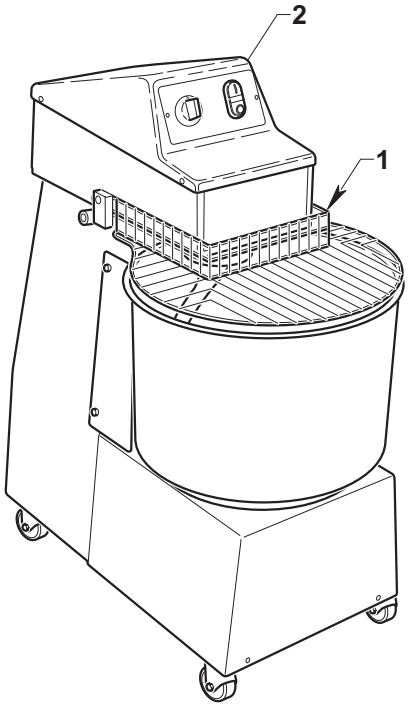

4.4 - OPERATOR AREAS (Fig. 3)

During the machine functioning, the user is in front of it, so that he is able to easily insert/remove the dough in/ from the container;
allowed positions: see Fig 3 positions (O).
To maintain the machine, the technician can place himself on the rear part of the machine - position (T).

4.5 - RESIDUAL DANGER AREAS (Fig. 3)

There are no remaining danger areas.

FIG. 3

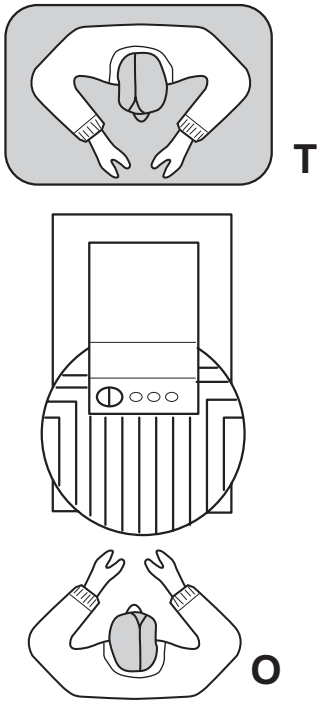

Chapter 5

5.1 - CONTROL BOARD AND SIGNALLING LAMPS (Fig 1)

On the machine you can find following control elements:

FIG. 1

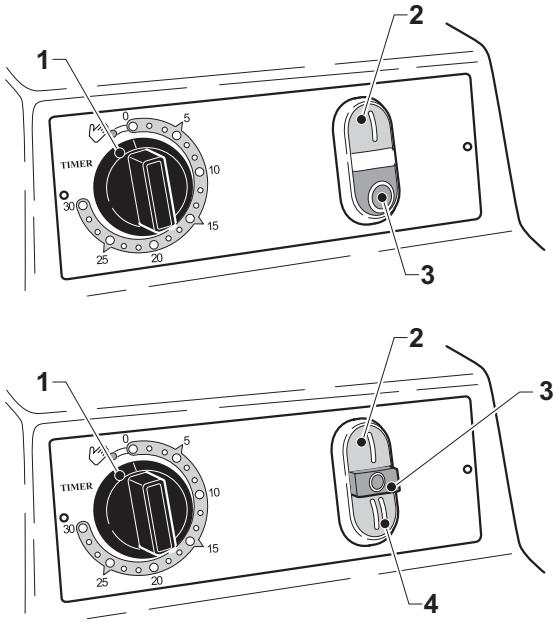

1. **Timer**
   The timer has three positions:
   "✋"
   allows the machine manually to function, to start the cycle press "Ⓘ" or "Ⓘⓘ", depending on the concerned model, to stop the cycle press "◎".
   "0"
   the machine functioning is disabled.
   "Minute counter (1a)"
   It is possible to set the machine functioning minutes (from 0 to 30 minutes) by turning the timer knob (1) clockwise, then press "Ⓘ" or "Ⓘⓘ", depending on the concerned model, to start the cycle; the latter ends when the timer knob (1) reaches "**0**".

2. **Green starting push-button "Ⓘ" 1st speed.**
   enabled by turning the timer knob (1) on "✋" or onto the minute counter.
   If you press it, the machine starts.

3. **Red stop push-button "◎"**
   If you press it, the machine stops.

4. **Green starting push-button "Ⓘⓘ" 2. speed. (If any)**
   Enabled by positioning the timer knob (1) on "✋"or on the minute counter.
   If you press it, the machine starts.

5.2 - FUNCTIONING

FIG. 2

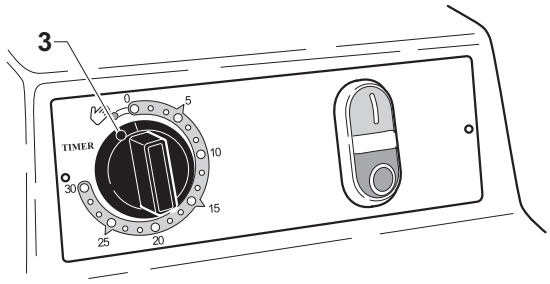

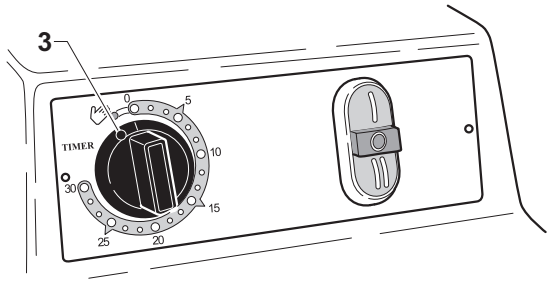

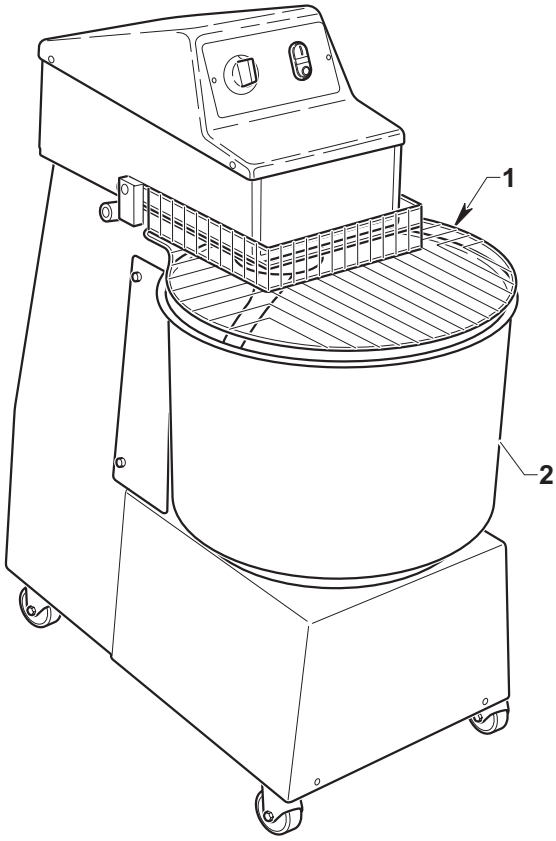

5.2.a - Machine preparation and functioning (Fig 2)

- Lift the protection grid (1) and insert the right quantity of ingredients in the container to prepare the dough (2). The machine capacity is suited to prepare normal doughs; approximately 65% of flour and 35% of water. In the event you need the dough to be thicker, capacity shall be reduced.
- Lower the protection grid (1) and energize by operating the cutout switch placed at the machine upper side.
- Turn the time knob (3) towards "✋" to allow the machine manually to function or towards the right to get a timed functioning by positioning the knob on the wished time.
- In case of machines being equipped with two speeds, the kneading process shall be started with the second speed by pressing "Ⅱ", before a dough hardening occurs "◎" then press "Ⅰ".
  In case of machines equipped with one speed, press "Ⅰ".

IMPORTANT

In case of machines with two speeds, DO NOT use the second speed when the dough is well-mixed.

It is also possible to add in ingredients through the grid (1).

5.2.b - Machine stop under emergency conditions (Fig.2)

- In case of EMERGENCY conditions, press "◎" or lift the grid (1).

5.2.c - Machine disconnection (Fig. 2)

- The machine automatically stops when the timer knob (3) reaches “0” or, in case of manual functioning, press "◎".

WARNING

The machine shall never be disconnected by lifting the protection grid, since electric parts of the machine could be damaged.
In case the machine has been disconnected by lifting the grid (1), to restart the cycle press "Ⅰ" or "Ⅱ" (if any).

5.2.d - Head lifting (For models being equipped with) (Fig.3)

DANGER

The head (1) shall be lifted when the machine does not function and the cutout switch placed at the upper part of the machine is off.

The machine is equipped with a safety microswitch, which stops the machine functioning in case of a lifting of the head.

- Loosen both knobs (2) placed on both structure sides, until the head (1) is released.
- Lift the head (1), completely; the head position is kept by the hydraulic absorber (3).
- To lower the head, make sure the coupling between the head joint (4) and the motor joint (5) is correct, if it is not the case, manually rotate the spiral element (6) to allow the two joints to fit together.
- Tighten the knobs (2) to fix the head.

FIG. 3

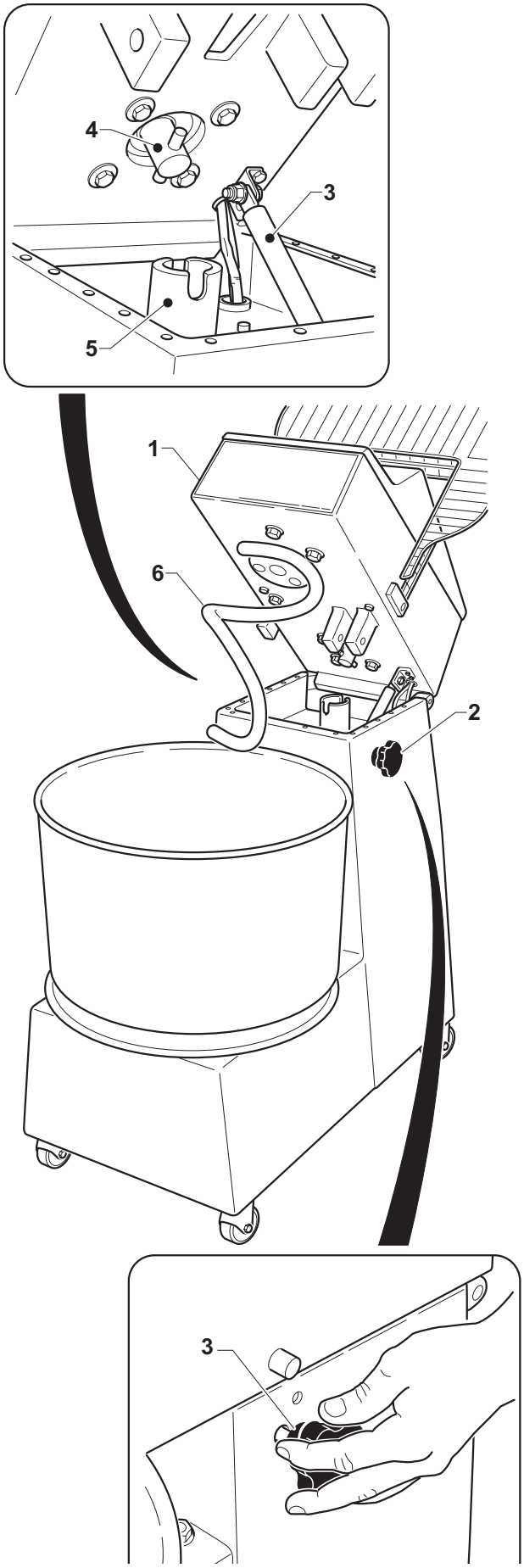

5.2.e - Container removal (For models equipped with)

- Stop the machine and lift the head as indicated in the relevant paragraph.
- Release the container (1) by turning the coupling disk (2) counterclockwise.
- One or two persons (depending on the weight) shall lift the container and remove it.
- To mount the container (1) again, the three pins (3) placed on the container bottom shall be inserted in their relevant seats (4) being on the coupling disk (2).
- Fix the container by turning the coupling disk (2) counterclockwise.
- Lower the head as indicated in the relevant paragraph.

DANGER

Always properly position the container before running the machine.

5.3 - MALFUNCTIONING, CAUSES AND REMEDIES

- The machine doesn't start:

- check the electric connection.
- make sure that no foreign bodies are inside the machine and stop the rotation.
- make sure the timer knob is on "✋" or on the minute counter position.
- make sure both grid and head are properly lowered and the head fixing knobs are tightened.

FIG. 4

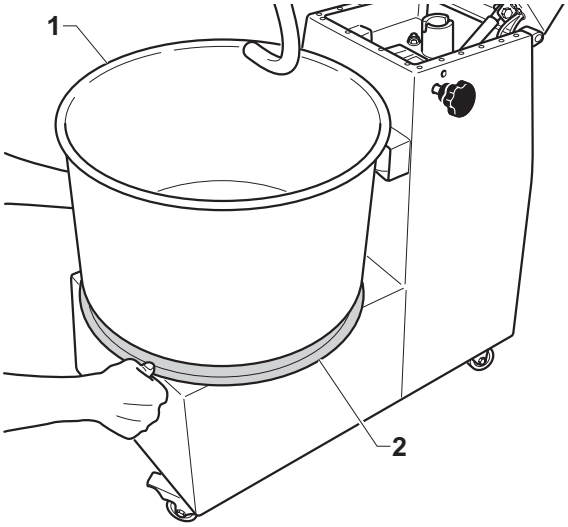

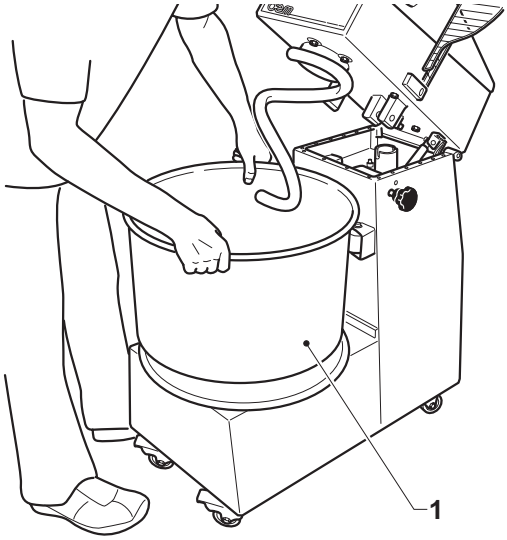

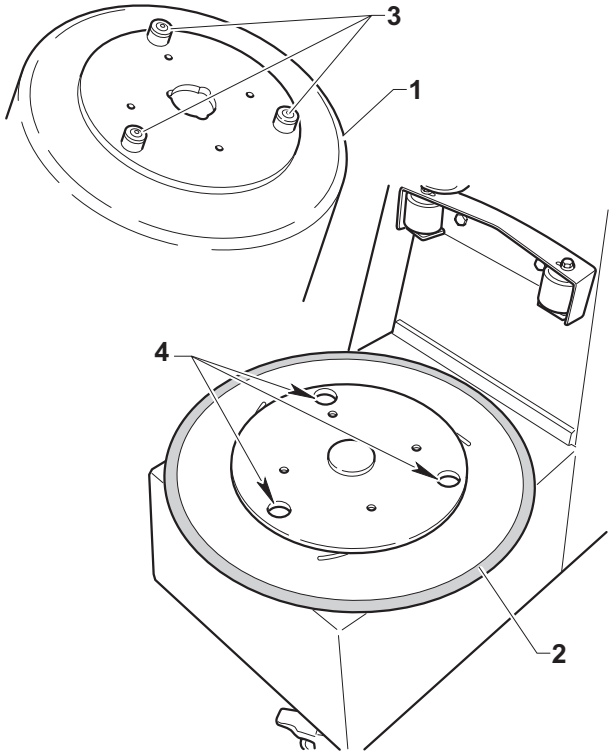

Chapter 6

6.1 - ROUTINE AND PLANNED MAINTENANCE

6.1.a- In general

DANGER

The routine and planned maintenance works should be performed when the machine is stopped and the main switch is in position "⓪" OFF.

The routine maintenance works have been divided in two types:

- **ROUTINE MAINTENANCE:**
  It includes all the maintenance works to be made on the machine everyday.

- **PLANNED MAINTENANCE:**
  It includes all the maintenance works to be made according to a maintenance plan in order to ensure a correct working of the machine.

6.1.b - Routine maintenance

6.1.b.a - Machine cleaning

- The outer part of the machine shall be cleaned by utilizing a water-soaked cloth.

- In case of machines equipped with head (1), lift the latter and remove the container (2), as indicated in the relevant chapters.

- Clean the container (2) by washing it with water and utilizing detergents or other degreasing, non-chemical products being suitable for food equipment.

- Clean the spiral element (3) by utilizing a water-soaked sponge.

- Mop the machine components and in case of machines equipped with container, mount the latter again and lower the head.

FIG. 1

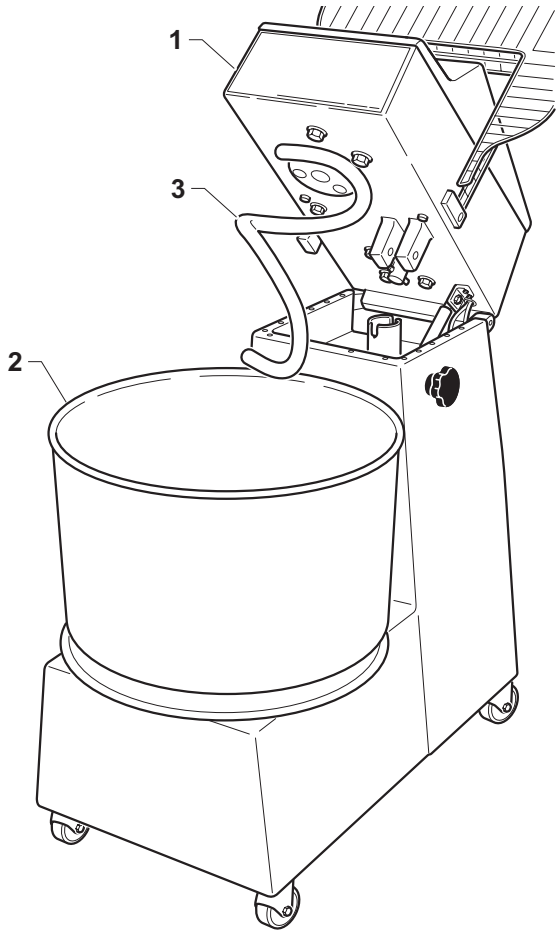

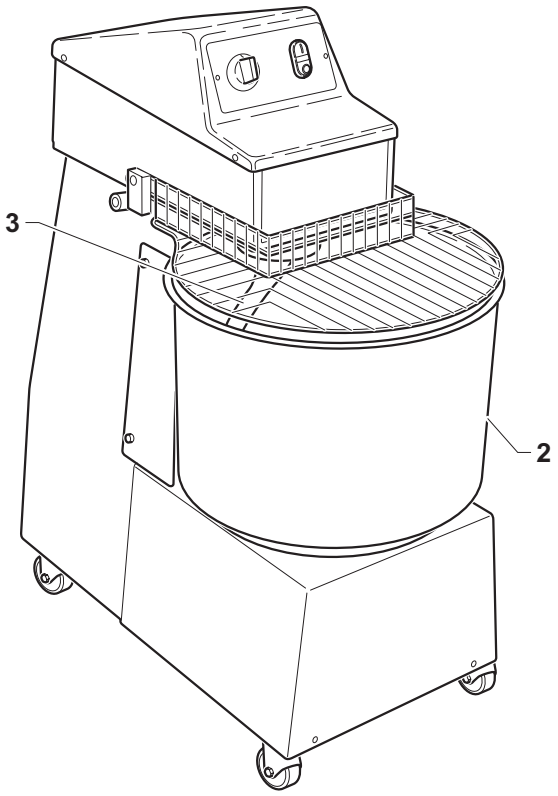

Chapter 7

7.1 - DISMANTLING THE MACHINE

Proceed by complying with the instructions given in the "Installation" chapter, working in reverse order, if the machine must be dismantled and then moved to another site.

DANGER

Before disassembling the machine or demounting some machine components, disconnect the power supply.

The machine assembling shall only be carried out by skilled and authorized personnel.

ATTENTION

In case it is necessary to disassemble the machine or demount some machine components in a different way in comparison with the written instructions, Company manufacturer or its Agent shall be contacted - see addresses on the third page of this publication.

7.2 - DEMOLISHING THE MACHINE

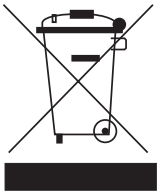

To protect the environment, please proceed in compliance with the local laws in force.
When the machine can no longer be used or repaired, please proceed with recycle and disposal.

Electrical equipment cannot be disposed of as ordinary urban waste: it must be disposed of according to the special EU directive for the recycling of electric and electronic equipment.
OEM electrical equipment is marked with a pictogram of a garbage can inside a barred circle. This symbol means that the equipment was sold on the market after August 13, 2005, and must be disposed of accordingly.
Due to the substances and materials it contains, inappropriate or illegal disposal of this equipment, or improper use of the same, can be harmful to humans and the environment. Improper disposal of electric equipment that fails to respect the laws in force will be subject to administrative fines and penal sanctions.

ATTENTION

Consult the next paragraph when disposing of harmful materials (lubricants, solvents, coating products, etc.).

7.3 - DISPOSING OF HARMFUL SUBSTANCES

Consult the provisions established by the Standards in force in each individual country before disposing of such substances.

ATTENTION

Any improper use by the Customer before, during or after scrapping and disposing of the parts of the machine, in respect of the construction and application of the applicable regulations, shall be the customer's responsibility.

WIRING DIAGRAM - SINGLE-PHASE KNEADING MACHINE

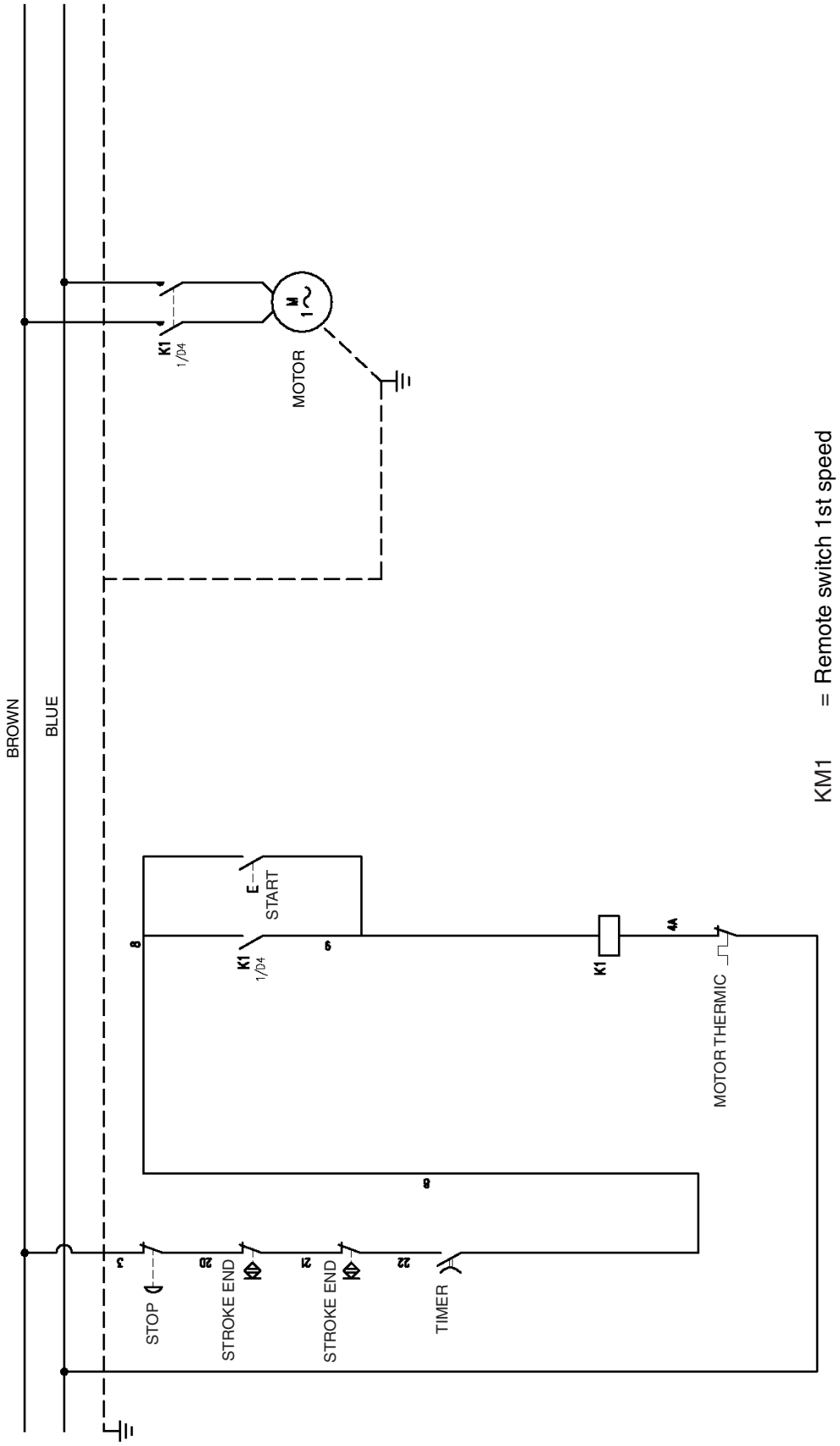

KM1 = Remote switch 1st speed

WIRING DIAGRAM - ONE SPEED KNEADING MACHINE

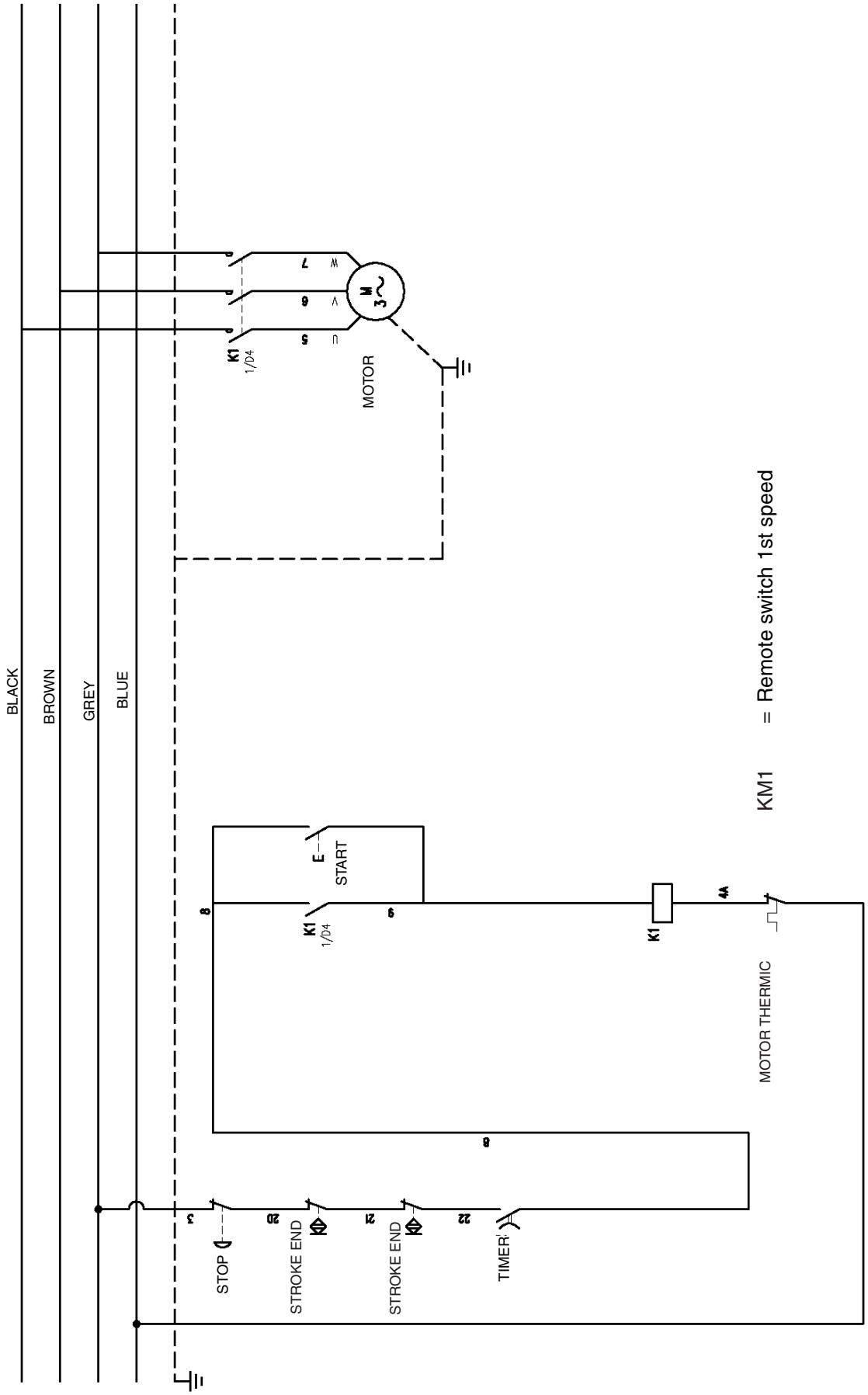

WIRING DIAGRAM - TWO-SPEED KNEADING MACHINE

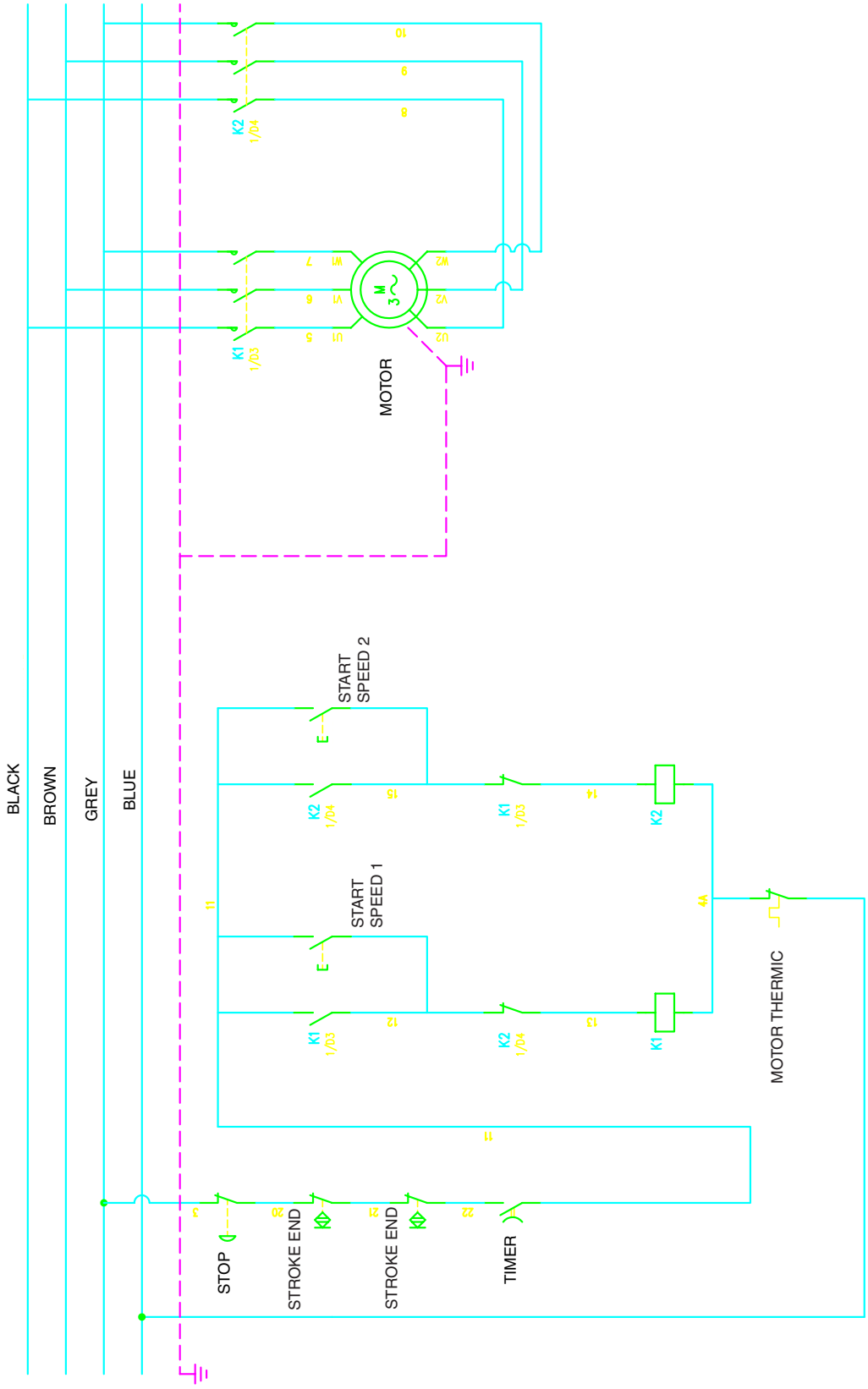

KM1 = Remote switch 1st speed
KM2 = Remote switch 2nd speed

FRANÇAIS

CHAPITRE 1

Chapitre destinée au technicien et à l'opérateur

1.1 INSTRUCTIONS GENERALES ..... Page F-2
1.2 REFERENCES NORMATIVES ..... Page F-3
1.3 DESCRIPTION DES SYMBOLES ..... Page F-3
1.4 COMPOSITION DE LA MACHINE ..... Page F-3
1.5 ADAPTATIONS A LA CHARGE DE L'ACHETEUR .... Page F-4
1.6 OPERATIONS D'URGENCE EN CAS D'INCENDIE . Page F-4
1.7 RISQUE D'EXPLOSION ..... Page F-4
1.8 NIVEAU DE LA PRESSION ACOUSTIQUE ..... Page F-4

CHAPITRE 2

Chapitre destinée au technicien

- DIMENSIONS ..... Page F-5
2.1 CARACTERISTIQUES TECHNIQUES ..... Page F-6
2.1.a Vitesse de rotation de la cuve Spirale des nouvelles pétrisseusesa ..... Page F-7
2.2 TRANSPORT ..... Page F-8
2.2.a Expedition ..... Page F-8
2.2.b Soulevement emballage ..... Page F-8
2.2.c Stockage ..... Page F-8
2.3 CONTROLE A LA RECEPTION ..... Page F-9
2.4 DESEMBALLAGE ..... Page F-9
2.5 IDENTIFICATION DES COMPOSANTS ..... Page F-10
2.6 IDENTIFICATION DE LA MACHINE ..... Page F-10

CHAPITRE 3

Chapitre destinée au technicien

3.1 SOULEVEMENT MACHINE ..... Page F-11
3.2 MONTAGE ROUES / PIEDS ..... Page F-11
3.3 POSITIONNEMENT DE LA MACHINE ..... Page F-12
3.4 BRANCHEMENT ELECTRIQUE ..... Page F-12
3.4.a Contrôle du branchement électrique correcte ..... Page F-13
3.4.b Connexion Equipotentielle ..... Page F-13
3.5 DEMARRAGE ..... Page F-13

CHAPITRE 4

Chapitre destinée au technicien et à l'opérateur

4.1 TYPE D'EMPLOI ET CONTRE INDICATIONS ... Page F-14
4.2 PLAQUETTES DE SECURITE ..... Page F-14
4.3 SECURITE ..... Page F-15
4.4 ZONE OPERATEUR ..... Page F-15
4.5 ZONE A DANGER RESIDU ..... Page F-15

CHAPITRE 5

Chapitre destinée au technicien et à l'opérateur

5.1 TABLEAU DES COMMANDES ..... Page F-16
5.2 FONCTIONNEMENT ..... Page F-17
5.2.a Preparation de la machine et fonctionnement ..... Page F-17
5.2.b Arret de la machine en urgence ..... Page F-17
5.2.c Eteindre la machine ..... Page F-17
5.2.d Soulevament tete ..... Page F-18
5.2.e Extracion cuve ..... Page F-19
5.3 MAUVAIS FONCTIONNEMENT,CAUSES ET REMEDES ..... Page F-19

CHAPITRE 6

Chapitre destinée au technicien et à l'opérateur

6.1 ENTRETIEN ORDINAIRE ET PROGRAMME ... Page F-20
6.1.a Generalite ..... Page F-20
6.1.b Interventions d'entretien ordinaire ..... Page F-20
6.1.b - a Nettoyage de la machine ..... Page F-20

CHAPITRE 7

Chapitre destinée au technicien

7.1 DEMONTAGE DE LA MACHINE ..... Page F-22
7.2 DEMANTELEMENT DE LA MACHINE ..... Page F-22
7.3 ELIMINATION DES SUBSTANCES NOCIVES ... Page F-22

- SCHEMA ELECTRIQUE
PETRISSEUSE MONOPHASE ..... Page F-23
PETRISSEUSE UNE VITESSE ..... Page F-24
PETRISSEUSE DEUX VITESSES ..... Page F-25

Chapitre 1

1.1 - INSTRUCTIONS GENERALES

- Avant de la mise en route de la machine, l'opérateur doit avoir soigneusement lu ce manuel d'instructions et avoir acquis une connaissance très détaillée des spécifications techniques et des commandes.

- **Il est nécessaire que l'opérateur soit convenablement entraîné à l'emploi de la machine.**

- Avant d'installer la machine, contrôler que la zone destinée à l'installation soit indiquée par rapport aux dimensions et au poids de la machine.

- En cas d'installation ou d'enlèvement de parties de la machine, utiliser seulement des moyens de soulèvement et de manutention convenables au poids et aux caractéristiques géométriques de la pièce à soulever.

- Ne pas permettre au personnel pas autorisé ou pas qualifié de mettre en route, de régler ou de réparer la machine. Utiliser ce manuel pour toute opération nécessaire.

- Les parties mécaniques et les composants électriques qui se trouvent à l'intérieur de la machine sont protégés par des panneaux entièrement fermés avec des vis.

- Avant d'effectuer le nettoyage et/ou l'entretien de la machine et avant d'enlever toute protection, **s'assurer que l'interrupteur générale soit en position "OFF" (O)** ; cela faisant, on coupe l'alimentation électrique de la machine pendant l'intervention de l'opérateur.

- Le système d'alimentation électrique de l'acheteur (utilisateur) doit être pourvu d'un système de décrochage automatique près de l'interrupteur général de la machine et d'une installation convenable de mise à la terre qui répond à toute exigence des normes pour la prévention des accidents.

- S'il est nécessaire d'intervenir sur l'interrupteur général, couper la tension à la ligne à laquelle l'interrupteur général est branché.

- Tout contrôle et opération d'entretien qui rend nécessaire l'enlèvement des protections de sécurité est fait sous la responsabilité de l'utilisateur.
  Il est donc très important de faire effectuer dites opérations exclusivement par des techniciens spécialisés et autorisés.

- Contrôler que tout dispositif de sécurité contre les accidents (barrières, protections, carter, micro-interrupteurs, etc.) n'ont pas subi de modifications et qu'ils marchent parfaitement. Au cas contraire, les régler convenablement.

- **Ne pas enlever les dispositifs de sécurité.**

- Afin d'éviter tout risque personnel, utiliser seulement des outillages convenables et conformes aux règlements nationaux de sécurité.

- N'effectuer en aucun cas de modifications à l'installation électrique, pneumatique ou à tout autre mécanisme.

- Ne pas laisser marcher la machine sans surveillance.

- Mettre toujours de vêtements indiqués afin d'éviter tout accident, en conformité aux normes en vigueur.

- En cas d'opérations ou de réparations à effectuer en positions que l'on ne peut pas atteindre directement du sol, utiliser des échelles ou des moyens de soulèvement sûrs et conformes aux règlements nationaux de sécurité.

- En cas de réparation près de o au-dessous de la machine, s'assurer que:
  - aucune partie peut entrer en fonction et/ou qu'il n'y ait aucune partie instable positionnée sur la machine ou en proximité d'elle:

- Ne jamais utiliser vos mains au lieu d'outillages convenables pour opérer sur la machine.

- Ne pas utiliser vos mains ou d'autres objets pour arrêter les parties en mouvement.

- Ne pas utiliser d'allumettes, de briquets, ou de flammes libres en proximité de la machine.

- **FAIRE BEAUCOUP D'ATTENTION AUX PLAQUETTES D'INSTRUCTIONS PRESENTES SUR LA MACHINE A CHAQUE EMPLOI OU SI L'ON SE TROUVE EN PROXIMITE DE LA MACHINE.**

- L'opérateur doit impérativement garder toute plaquette lisible, en changeant, si nécessaire, sa position, afin d'en assurer la visibilité.

- L'opérateur doit impérativement remplacer toute plaquette détériorée ou pas clairement lisible, en demandant les plaquettes nouvelles au Service Pièces de Rechange.

- **Il est absolument interdit d'effectuer de réparations lorsque la machine est en fonction.**

- En cas de mauvais fonctionnement de la machine ou de dommages à ses composants, contacter le responsable autorisé à effectuer l'entretien, sans agir arbitrairement sur la machine.

- **Il est absolument interdit à qui que ce soit d'utiliser la machine pour tout emploi différent par rapport aux emplois expressément prévus.**
  L'emploi de la machine doit toujours avoir lieu convenablement aux modalités, aux temps et aux lieux prévus par les normes de bonne technique, d'après la directive des machines CEE 89/392 et dans le respect des normes concernant la santé et la sécurité des travailleurs, indiquées par les lois en vigueur dans le pays où la machine et utilisée ou, faute de dites lois, d'après la directive CEE 89/391.

- **Le constructeur décline toute responsabilité en cas d'accidents, de dommages corporels et/ou matériels provoqués par le non-respect des normes de sécurité et des instructions figurant dans le présent manuel.**

- **LES NORMES DE SECURITE INDIQUEES DANS CE MANUEL INTEGRENT OU COMPENSENT LES NORMES DE SECURITE EN VIGUEUR LOCALEMENT.**

- **Ne JAMAIS effectuer de réparations hâtives ou de fortune qui pourraient compromettre le bon fonctionnement de la machine et la sécurité de l'opérateur.**

- **EN CAS DE DOUTE DEMANDER TOUJOURS L'INTERVENTION DE PERSONNEL SPECIALISE.**

- **TOUTE MODIFICATION, ELECTRIQUE/ELECTRONIQUE OU MECANIQUE DE LA MACHINE DE LA PART DE L'UTILISATEUR ET TOUT EMPLOI DE LA MACHINE AVEC NEGLIGENCE, SOULEVENT LA SOCIETE PRODUCTRICE DE TOUTE RESPONSABILITE ET REND L'UTILISATEUR LE SEUL RESPONSABLE A L'EGARD DES ORGANES COMPETENTS POUR LA PREVENTION DES ACCIDENTS.**

1.2 - REFERENCES NORMATIVES

- La machine et ses dispositifs de sécurité ont été produits en conformité aux normes indiquées dans la déclaration de conformité.

1.3 - DESCRIPTION DES SYMBOLES

Beaucoup d'accidents sont causés par une connaissance insuffisante des instructions et par faute d'application des règles de sécurité à appliquer pendant le fonctionnement et les opérations d'entretien de la machine.
Afin d'éviter tout accident, lire, **bien comprendre et suivre** toute instruction contenue dans ce manuel et sur les plaquettes appliquées sur la machine.
Pour identifier les messages de sécurité insérés dans ce manuel on a utilisé les symboles suivants:

DANGER
Ce symbole est utilisé dans les messages de sécurité du manuel, lorsqu'ils existent de situations de danger ou des possibilités de lésion sérieuse ou de mort.

ATTENTION
Ce symbole est utilisé dans les messages de sécurité du manuel pour de dangers qui, si négligés, peuvent provoquer de lésions ou dommages petits ou modérés.
Le message peut être utilisé même seulement pour dangers qui peuvent provoquer de dommages à la machine.

IMPORTANT
Ce symbole est utilisé pour des précautions qu'il est nécessaire de prendre afin d'éviter toute opération qui pourrait diminuer la durée de la machine ou bien pour toute communication importante pour l'opérateur.

DANGER

Pour clarté d'information, quelques illustrations de ce manuel montrent la machine sans protections. NE JAMAIS UTILISER LA MACHINE SANS PROTECTIONS.

1.4 - COMPOSITION DE LA MACHINE

Les pétrisseuses Mod. FX et RVE, sont le résultat d'années d'expérience dans ce domaine.

- La machine est composée d'une structure portative, qui accueillit le moteur, d'une tête qui commande la spirale à pétrir et d'un récipient contenant le mélange pour le pétrissage.
- Selon les modèles, il est possible d'avoir la tête rabattable et la cuve extractible.

1.5 - ADAPTATIONS A LA CHARGE DE L'ACHETEUR

a) Adaptation du lieu d'installation.

- L'acheteur doit préparer une surface d'appui pour la machine comme indiqué dans le chapitre d'installation.

b) Adaptation du système électrique.

- Le système électrique d'alimentation doit être conforme aux normes nationales en vigueur dans le lieu d'installation et pourvu d'une mise à la terre efficace.

- Positionner un dispositif omni polaire de sectionnement sur la ligne d'alimentation, dans la partie supérieure de la machine.

  - **Les câbles électriques d'alimentation doivent être dimensionnés en fonction du courant maximum demandé par la machine ; cela faisant, la chute de tension totale, à plaine charge, résulte inférieure à 2%.**

1.6 - OPERATIONS D'URGENCE EN CAS D'INCENDIE

a) En cas d'incendie couper la tension de la machine en débranchant l'interrupteur général.

b) Eteindre l'incendie en utilisant des extincteurs convenables.

DANGER

Lorsque la machine est sous tension, il est absolument interdit de chercher d'étendre l'incendie par de l'eau.

1.7 - RISQUE D'EXPLOSION

- L'emploi de la machine n'est pas indiqué dans des environnements présentant de risques d'explosion.

1.8 - NIVEAU DE LA PRESSION ACOUSTIQUE

Les modèles FX et RVE ont été réalisés afin de garder le niveau de pression acoustique continu équivalent pondéré A(dB) inférieur à 70dB pendant le fonctionnement à vide.

Chapitre 2

DIMENSIONS

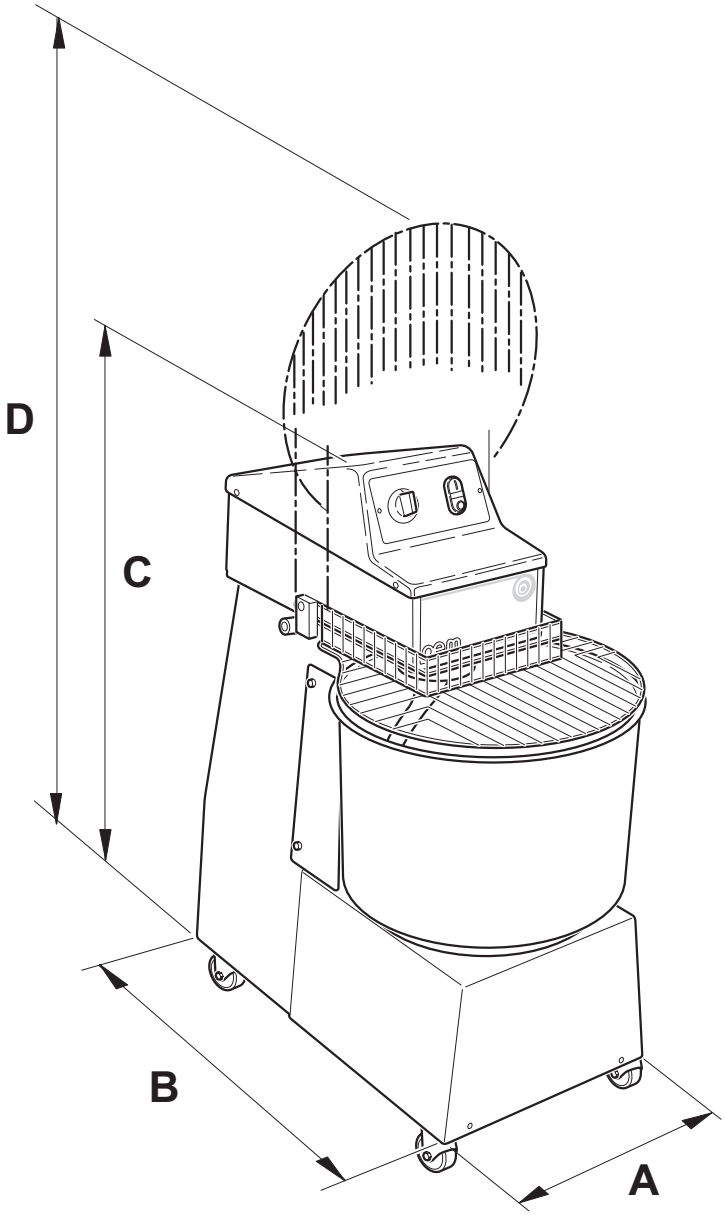

Modèle FX/RVE	A	B	C	D
101	**28,5**	54	67	83,5
201 - 202	**38,6**	66,3	81	101,6
301 - 302	**43**	78	88	125,8
401 - 402	**48**	80,5	88	115,8
601 - 602	**58,5**	98,6	109	140,6

mesure en mm

La hauteur indiquée (C-D) est sans roues; avec roues l'hauteur augmente de 9 cm.
La hauteur indiquée (C-D) est sans pieds; avec pieds l' hauteur augmente de 2,5 cm.

2.1 - CARACTERISTIQUES TECHNIQUES

Température max de marche	60°C
Humidité relative	10 ÷ 80 %

Modèle FX	Capacité de la cuve	Vitesse	Puissance	Branchement électrique	Poids net
FX101/M	10 l - 8 kg	1	0,37 kW	230 V ~ 1	40 kg
FX101/T	10 l - 8 kg	1	0,37 kW	400 V ~ 3N	40 kg
FX201/M	26 l - 20 kg	1	0,6 kW	230 V ~ 1	80 kg
FX201/T	26 l - 20 kg	1	0,75 kW	400 V ~ 3N	80 kg
FX202/T	26 l - 20 kg	2	0,45 - 0,56 kW	400 V ~ 3N	80 kg
FX301/T	37 l - 30 kg	1	1,1 kW	400 V ~ 3N	115 kg
FX302/T	37 l - 30 kg	2	0,75 - 1,1 kW	400 V ~ 3N	115 kg
FX401/T	47 l - 40 kg	1	1,1 kW	400 V ~ 3N	125 kg
FX402/T	47 l - 40 kg	2	0,75 - 1,1 kW	400 V ~ 3N	125 kg
FX601/T	83 l - 60 kg	1	2,2 kW	400 V ~ 3N	210 kg
FX602/T	83 l - 60 kg	2	1,87 - 2,6 kW	400 V ~ 3N	210 kg

Modèle RVE	Capacité de la cuve	Vitesse	Puissance	Branchement électrique	Poids net
RVE201/M	26 l - 20 kg	1	0,6 kW	230 V ~ 1	85 kg
RVE201/T	26 l - 20 kg	1	0,75 kW	400 V ~ 3N	85 kg
RVE202/T	26 l - 20 kg	2	0,45 - 0,56 kW	400 V ~ 3N	85 kg
RVE301/T	37 l - 30 kg	1	1,1 kW	400 V ~ 3N	120 kg
RVE302/T	37 l - 30 kg	2	0,75 - 1,1 kW	400 V ~ 3N	120 kg
RVEP401/T	47 l - 40 kg	1	1,1 kW	400 V ~ 3N	130 kg
RVEP402/T	47 l - 40 kg	2	0,75 - 1,1 kW	400 V ~ 3N	130 kg

FX = Versions à tête fixée
RVE = Versions à tête rabattable et cuve extractible

2.1.a - Vitesse de rotation de la cuve / Spirale des nouvelles pétrisseusesa

MODÈLE FX/RVE	Capacité de la cuve	Vitesse	Ø Cuve	Ø Maximum de la spirale	t/m	Numéro des tours de la cuve t/m	Numéro des tours de la spirale t/m
FX101/M	10 l - 8 kg	1	260mm	110mm	1400	18	83
FX201/M	26 l - 20 kg	1	360mm	140mm	1400	13	75
FX201/T	26 l - 20 kg	1	360mm	140mm	1400	13	75
RVE201/M	26 l - 20 kg	1	360mm	140mm	1400	13	75
RVE201/T	26 l - 20 kg	1	360mm	140mm	1400	13	75
FX202/T	26 l - 20 kg	2	360mm	140mm			
		1 Vitesse			950	12,5	71,5
		2 Vitesse			1400	18	105
RVE202/T	26 l - 20 kg	2	360mm	140mm			
		1 Vitesse			950	12,5	71,5
		2 Vitesse			1400	18	105
FX301/T	37 l - 30 kg	1	400mm	220mm	1400	11	60
RVE301/T	37 l - 30 kg	1	400mm	220mm	1400	11	60
FX302/T	37 l - 30 kg	2	400mm	220mm			
		1 Vitesse			950	10,5	58
		2 Vitesse			1400	15	84
RVE302/T	37 l - 30 kg	2	400mm	220mm			
		1 Vitesse			950	10,5	58
		2 Vitesse			1400	15	84
FX401/T	47 l - 40 kg	1	450mm	220mm	1400	13	60
RVE401/T	47 l - 40 kg	1	450mm	220mm	1400	13	60
FX402/T	47 l - 40 kg	2	450mm	220mm			
		1 Vitesse			950	12,5	58
		2 Vitesse			1400	18	84
RVE402/T	47 l - 40 kg	2	450mm	220mm			
		1 Vitesse			950	12,5	58
		2 Vitesse			1400	18	84
FX601/T	83 l - 60 kg	1	550mm	240mm	1400	10,5	56
FX602/T	83 l - 60 kg	2	550mm	240mm			
		1 Vitesse			950	9,5	51
		2 Vitesse			1400	14	75

2.2 - TRANSPORT

2.2.a - Expedition (Fig. 1)

La machine est positionnée sur une palette en bois, à l'intérieur d'une boîte en carton avec feuillards.

L'expédition de la machine est faite en choisissant parmi les solutions suivantes:

a) Transport sur roues (camion)
b) Transport par avion
c) Transport maritime
d) Transport par chemin de fer

Le choix entre les systèmes d'expédition différents est établi en phase contractuelle entre fournisseur et acheteur.

IMPORTANT

L'emballage contenant la machine doit être transporté à l'abri de tout agent atmosphérique et il est absolument interdit de positionner au-dessus de l'emballage toute caisse ou matériel.

FIG. 1

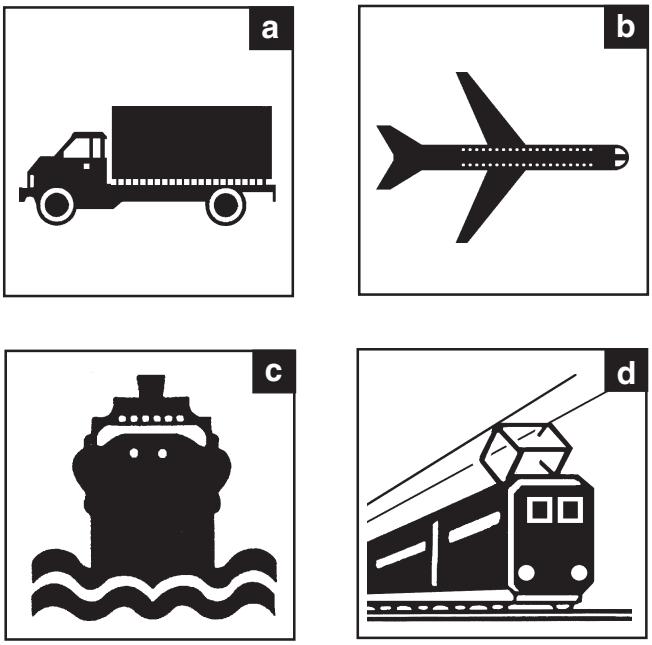

2.2.b - Soulevement emballage (Fig. 2)

La boîte devra être transportée très attentivement. Pour soulever et positionner de la boîte, il est nécessaire d'utiliser de systèmes de soulèvement convenables, choisis d'après le poids de la boîte.Le soulèvement de la boîte doit être fait à l'aide d'une grue ou d'un palan, avec des courroies appropriées ou à l'aide d'un chariot élévateur en introduisant les fourches dans les encoches prévues à cet effet.

DANGER

Les opérations de soulèvement et de transport doivent être mises en place par du personnel spécialisé et autorisé à l'emploi des outillages convenables.
Le constructeur décline toute responsabilité en cas d'accidents, de dommages corporels et/ou matériels provoqués par le non-respect des normes de sécurité relatives au levage et au déplacement de matériaux vers l'intérieur et l'extérieur de l'établissement.

FIG. 2

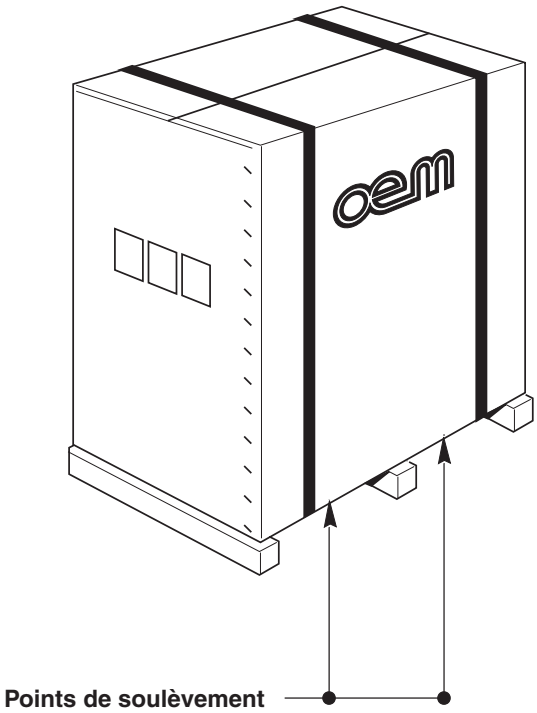

2.2.c - Stockage

IMPORTANT

La caisse qui contient la machine doit être stockée à l'abri des agents atmosphériques et il est absolument interdit de poser au-dessus de la caisse d'autres caisses ou tout matériel.

2.3 - CONTROLE A LA RECEPTION

A la réception de la fourniture, vérifier que l'emballage soit intact et visiblement pas endommagé.
Si l'emballage est intact, l'enlever comme indiqué au point 2.4 (sauf instructions contraires fournies par le constructeur).
Contrôler qu'à l'intérieur de l'emballage il y ait le manuel d'instructions aussi bien que les composants indiqués dans le document de transport.
En cas de présence de dommages ou d'imperfections, faire ce qui suit:

a- Prévenir immédiatement le transporteur et votre agent, soit par téléphone, soit par écrit avec avis de réception;

b- Informer pour connaissance le constructeur comme indiqué ci-dessus en adressant le courrier à:

OEM - ALI S.p.A.
46012 BOZZOLO (MN) Italia
Viale Lombardia, 33
Tel. 0376- 910511
Fax 0376 - 920754

FIG. 3

2.4 - DESEMBALLAGE (Fig. 3)

Pour enlever la machine da l'emballage faire ce qui suit:
- Couper les feuillards (1) qui bloquent le carton.
- Ouvrir l'emballage en carton (2), en enlevant les points métalliques.
- Enlever le conteneur en carton (2).
- Vérifier que tout soit intact.
- Contrôler que la fourniture soit conforme à ce qui est indiqué sur la note qui l'accompagne (PACKING LIST).

ATTENTION

Tout élément d'emballage doit être ramassé et envoyé aux centres de récolte convenables pour un recyclage correct.

IMPORTANT

La communication de tout endommagement ou anomalie éventuelle et de toute non conformité par rapport à ce qui est indiqué dans la «packing list» doit être rapide et en tout cas elle doit arriver dans les 8 jours successifs à partir de la date de réception de la machine. En cas contraire, la marchandise est considérée acceptée.

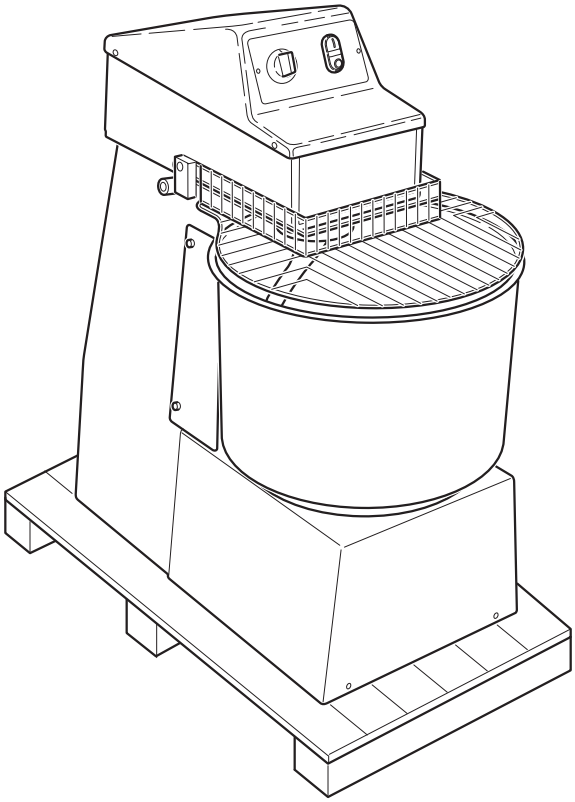

2.5 - IDENTIFICATION DES COMPOSANTS (Fig. 4)

1. Tête
2. Tableau des commandes
3. Grille de protection
4. Cuve
5. Base
6. Câble électrique
7. Spirale
8. Roues ou pieds réglables
9. Plaque des données

2.6 - IDENTIFICATION DE LA MACHINE (Fig. 4)

Le numéro de matricule et les données pour l'identification de la machine sont poinçonnés sur une plaquette (9) fixée sur la base de la machine.

IMPORTANT

Dans toute demande d'assistance technique éventuelle ou dans toute commande des parties de rechange, indiquer toujours le numéro de matricule de la machine.

FIG. 4

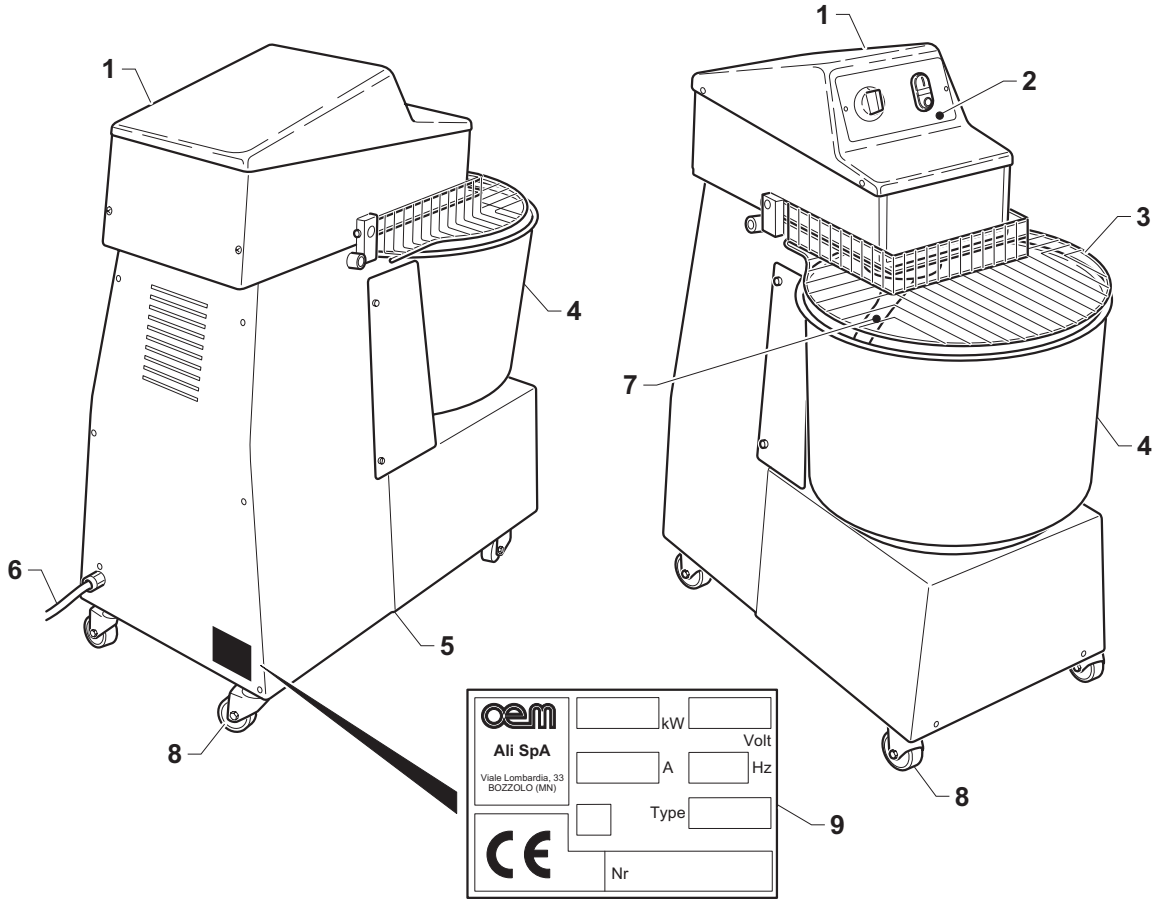

Chapitre 3

DANGER

Toute opération indiquée dans ce chapitre doit être effectuée par un technicien spécialisé.

3.1 - SOULEVEMENT MACHINE (Fig. 1)

Le soulèvement de la machine doit être effectué par deux personnes en cas des versions FX 101 et RVE 101; pour leur soulèvement, il est nécessaire de les prendre de leur base, tandis que pour les autres modèles il est nécessaire de les soulever à l'aide d'une grue ou d'un palan, en suivant les indications ci-dessous:

- Positionner deux courroies (1) convenablement dimensionnées au poids de la machine au dessous de la base (2) et les atteler au crochet (3) d'une grue ou d'un palan.

IMPORTANT

Ne pas utiliser pour le soulèvement des câbles en acier puisqu'ils pourraient endommager la carrosserie externe.

FIG. 1

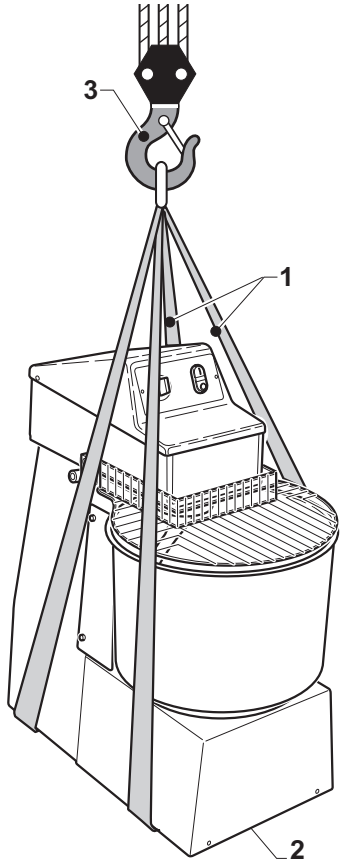

3.2 - MONTAGE ROUES / PIEDS (Fig. 2)

Pour faciliter leur transport, et d'après leurs modèles, les machines sont envoyées les pieds réglables ou les roues démontés; pour leur montage, suivre les indications ci-dessous:

Montage roues

Soulever la machine comme indiqué dans le paragraphe précédent.

Visser les roues (1), au-dessous de la base de la machine, jusqu'à leur fin de course; les roues freinantes doivent être vissées sur la partie antérieure de la machine

Montage pieds

Soulever la machine comme indiqué dans le paragraphe précédent.

Visser les pieds (2) sur la base de la machine, après son positionnement, la mettre à niveau et bloquer les pieds à l'aide du contre-écrou (3).

FIG. 2

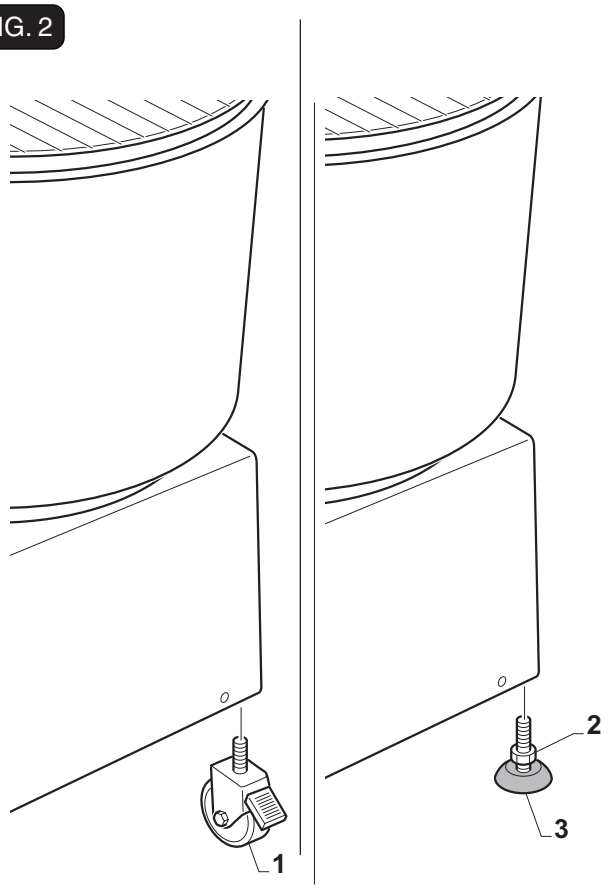

3.3 - POSITIONNEMENT DE LA MACHINE (Fig. 3)

DANGER

S'assurer que le plan d'appui soit indiqué pour supporter les charges indiquées dans le chapitre "DONNEES TECHNIQUES".

Positionner la machine en respectant scrupuleusement les indications de la Fig.3: elles indiquent le minimum des distances nécessaires afin que l'opérateur ou le technicien puisse effectuer correctement chaque phase de travail et/ou d'entretien.

FIG. 3

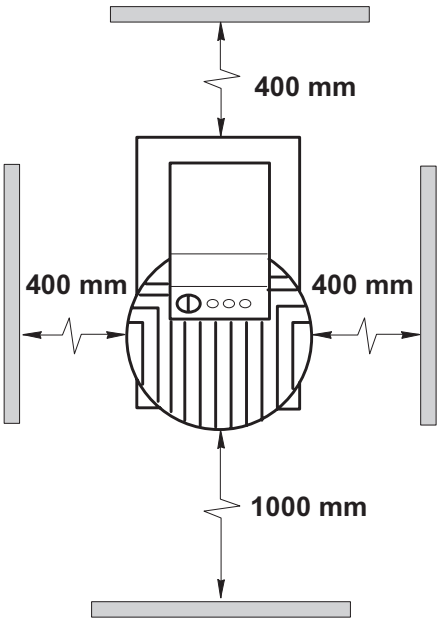

3.4 - BRANCHEMENT ELECTRIQUE (Fig. 4)

DANGER

- **La ligne électrique d'alimentation doit être pourvue d'un <u>SECTIONNEUR de LIGNE</u> omnipolaire convenable** (interrupteur automatique thermo-magnétique ou différentiel) **positionné avant l'interrupteur général de l'unité de commande avec ouverture des contactes de 3 mm minimum.**
- **Le système de mise à la terre doit être conforme aux normes électriques nationales en vigueur dans le lieu d'installation.**
- **Les câbles électriques d'alimentation doivent être dimensionnés selon le courant maximum demandé par la machine ; cela faisant, la chute de tension totale, à plein charge, devra être inférieure à 2%.**
- **Les données concernant la ligne électrique d'alimentation doivent correspondre aux indications sur la plaquette d'identification et aux donnés indiqués dans le tableau des caractéristiques techniques dans l'introduction de ce manuel.**

DANGER

Avant d'effectuer le branchement électrique, s'assurer que le <u>SECTIONNEUR de LIGNE</u> soit débranché (ligne pas en tension), donc faire ce qui suit:

- Brancher le câble d'alimentation (1) qui sort de la machine au sectionneur de ligne positionné dans sa partie supérieure.

FIG. 4

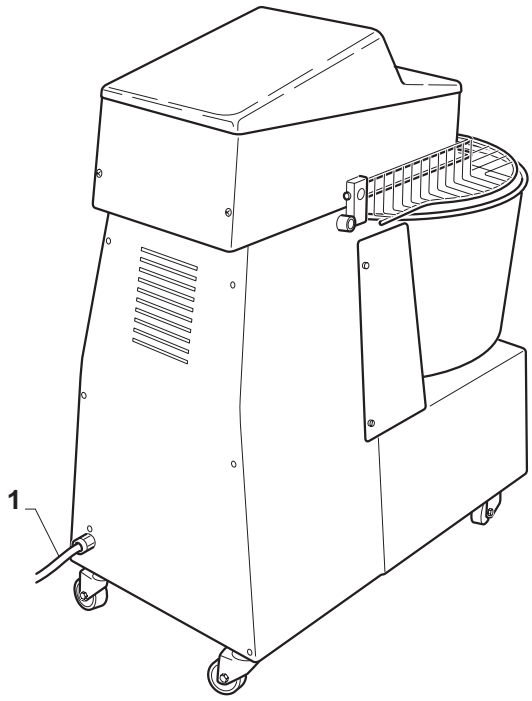

FIG. 5

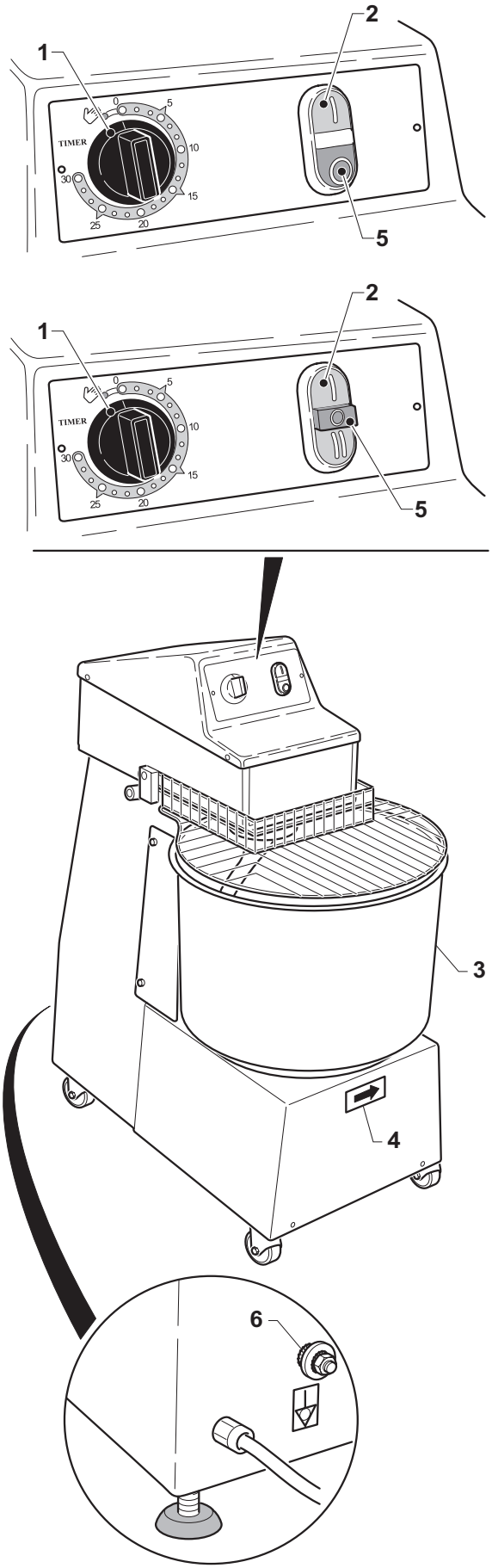

3.3.a - Contrôle du branchement électrique correcte (Fig. 5)

Pour le branchement 230/400 V triphasé, il est nécessaire de contrôler que la rotation du moteur soit correcte. Pour un contrôle agir comme indiqué par la suite:

- Positionner sur “ON” l’interrupteur général dans la partie supérieure de la machine.
- Tourner le temporisateur (1) sur "✋".
- Presser la touche (2) "|".
- Contrôler visuellement que la cuve (3) tourne dans le sens indiqué par la flèche (4).

  Eteindre la machine en pressant la touche "◎" (5)

  Si la rotation est contraire au sens indiqué par la flèche, agir comme indiqué ci-dessous:

⚠ DANGER ⚠

Avant d’effectuer de changements au branchement électrique, s’assurer que le <u>SECTIONNEUR de LIGNE</u> soit débranché (ligne pas en tension), ensuite:

inverser deux des trois fils de phase sur l’interrupteur général et contrôler que la rotation soit correcte.

3.3.b - Connexion Equipotentielle (Fig. 5)

La machine est pourvue d’une vis (6) pour la connexion équipotentielle.

Pour la connexion dévisser l’écrou de la vis (6), mettre en connexion le câble du réseau équipotentiel à la vis et visser de nouveau l’écrou.

3.4 - DEMARRAGE (Fig. 5)

- Positionner sur “ON” l’interrupteur général dans la partie supérieure de la machine.
- Tourner le temporisateur (1) sur "✋".
- Presser la touche (2) "|".
- Faire tourner à vide la machine pendant quelques minutes en contrôlant que la rotation soit uniforme et sans empêchements.
- Eteindre la machine en pressant la touche "◎" (5).

Chapitre 4

4.1 - TYPE D'EMPLOI ET CONTRE INDICATIONS

IMPORTANT

Les pétrisseuses modèles FX et RVE sont des machines professionnelles destinées aux pizzerias ou aux laboratoires de production de pâtes pour pizzas artisanale/industrielle.
On introduit dans la machine les produits pour la production des pâtes pour pizza;
Elle doit être utilisée exclusivement pour ce type de travail; tout autre emploi soulève la société productrice de toute responsabilité pour accidents à personnes ou à choses et fait déchoir toute condition de garantie.

4.2 - PLAQUETTES DE SECURITE (Fig. 1)

Dans toutes les zones dangereuses pour l'opérateur ou pour le technicien se trouvent des plaquettes d'avertissement avec des pictogrammes explicatifs.

DANGER

Des plaquettes avec les indications de sécurité se trouvent sur la machine; ces indications doivent être respectées de la part de tout opérateur. En cas de non-observation des indications, la société productrice ne devra pas être considérée responsable pour tout dommage ou accident à personnes ou choses qui pourrait en découler.

Danger Tension insérée

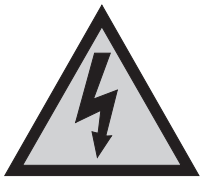

- Ne pas effectuer de travaux lorsque la tension est insérée.

Danger pour vos mains

- Ne jamais insérer vos mains lorsque la machine est en marche.

FIG. 1

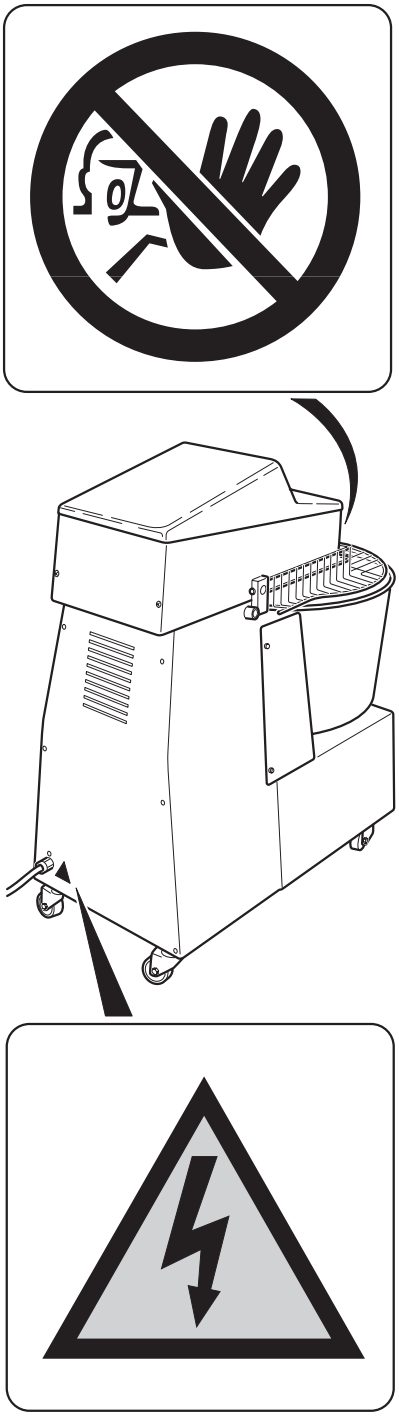

4.3 - SECURITE (Fig. 2)

La machine est pourvue des systèmes de sécurité suivants:

1) Toute les zones dangereuse sont fermées par un carter avec vis.

2) La machine est pourvue d'un micro-interrupteur, pour les modèles avec tête fixée, qui va bloquer le fonctionnement de la spirale quand on soulève la grille de protection (1); pour les modèles avec tête rabattable en plus que le micro-interrupteur grille, on a ajouté un micro-interrupteur qui bloque le fonctionnement de la spirale quand la tête (2) est soulevée.

3) Quand la machine s'arrête à cause de l'activation d'un des deux micro-interrupteurs de sécurité,il est nécessaire de presser de nouveau la touche"I" ou "II", selon les modèles, pour redémarrer la machine.

FIG. 2

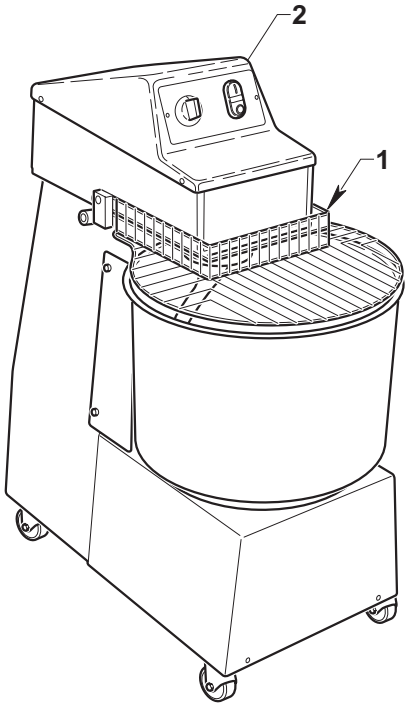

4.4 - ZONE OPERATEUR (Fig. 3)

Pendant le fonctionnement de la machine, l'opérateur se trouve en face de celle-ci pour insérer ou enlever aisément le pétrissage de la cuve;
Voir Fig.3 pour les différentes positions (O) possibles.
Pour toute opération d'entretien, le technicien peut se positionner dans la partie postérieure de la machine, position (T).

4.5 - ZONE A DANGER RESIDU (Fig. 3)

Ils n'existent pas de zones à danger résiduel.

FIG. 3

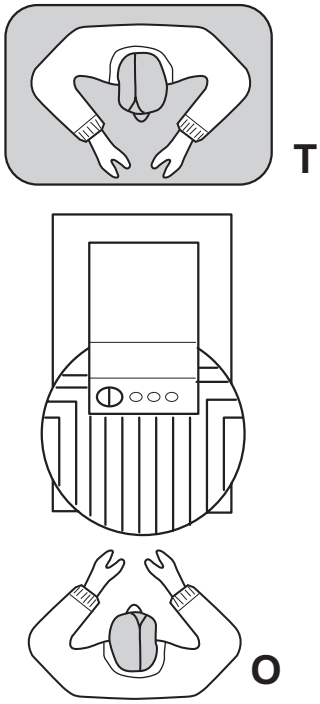

Chapitre 5

5.1 - TABLEAU DES COMMANDES ET LAMPES DE SIGNALISATION (Fig. 1)

Sur la machine, on trouve les commande suivantes:

FIG. 1

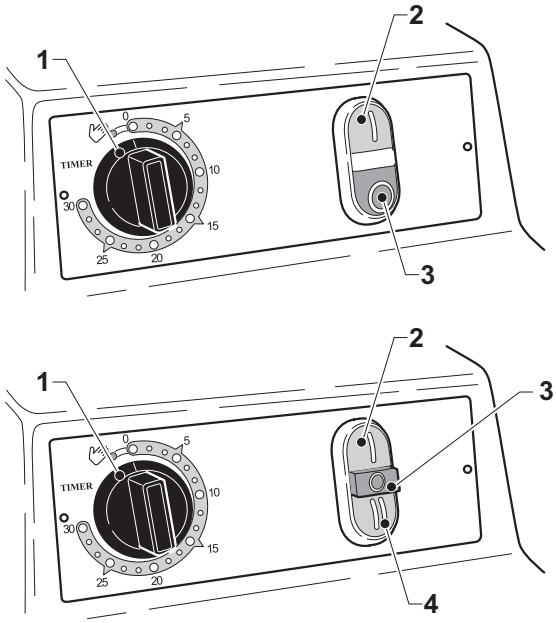

1. **Temporisateur**
   Le temporisateur a trois positions:
   "✋"
   Il permet le fonctionnement en modalité manuelle de la machine, pour démarrer le cycle presser la touche "Ⓘ" ou "Ⓘⓘ",selon les modèles, pour arrêter le cycle presser la touche "◎".
   "0"
   Le fonctionnement de la machine n'est pas activé.
   "Compteur des minutes (1a)"
   En tournant le pommeau (1) du temporisateur dans le sens des aiguilles d'une montre il est possible d'établir les minutes de fonctionnement de la machine (de 0 à 30 minutes); pour démarrer le cycle presser la touche "Ⓘ" ou "Ⓘⓘ", selon les modèles; le cycle va terminer quand le pommeau du temporisateur (1) parvient au "**0**".

2. **Bouton-poussoir vert démarrage "Ⓘ" 1^ vitesse.**
   Il est activé par le positionnement du pommeau (1) du temporisateur sur "✋" ou sur le compteur des minutes.
   Une fois le bouton pressé, on démarre la machine.

3. **Bouton-poussoir rouge arrêt "◎"**
   Une fois le bouton pressé, on arrête la machine.

4. **Bouton-poussoir vert démarrage "Ⓘⓘ" 2^ vitesse.**
   (si présent)
   Il est activé par le positionnement du pommeau (1) du temporisateur sur "✋" ou sur le compteur des minutes.
   Une fois le bouton pressé, on démarre la machine.

5.2 - FONCTIONNEMENT

FIG. 2

5.2.a - Preparation de la machine et fonctionnement (Fig.2)

- Soulever la grille de protection (1) et introduire dans la cuve (2) les quantités d'ingrédients convenables afin d'obtenir le pétrissage. La capacité de la machine est pour des pétrissages standard; environ 65% de farine et 35% d'eau. Pour de pétrissages plus compacts la capacité diminue.
- Baisser la grille de protection (1) et donner tension électrique par l'interrupteur général qui se trouve dans la partie supérieure de la machine.
- Tourner le pommeau (3) du temporisateur vers "✋" pour la marche manuelle de la machine, ou bien vers la droite pour la marche temporisée, en réglant le pommeau sur le temps souhaité.
- Pour les machines pourvues de deux vitesses, il est nécessaire de commencer le travail par la deuxième vitesse en pressant le bouton "(II)", avant que le pétrissage se durcit passer à la première vitesse en pressant le bouton et "◎" et puis presser le bouton "(I)".
  Pour les machines pourvues d'une vitesse presser le bouton "(I)".

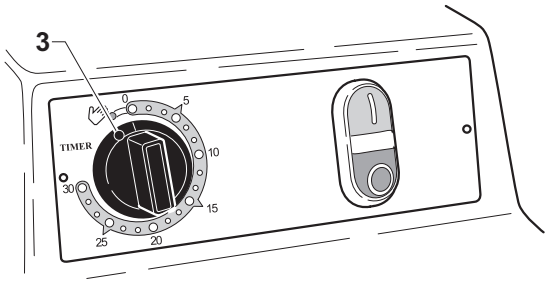

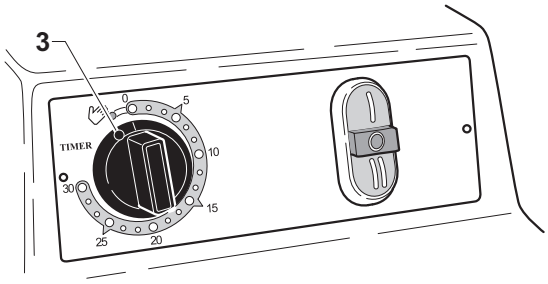

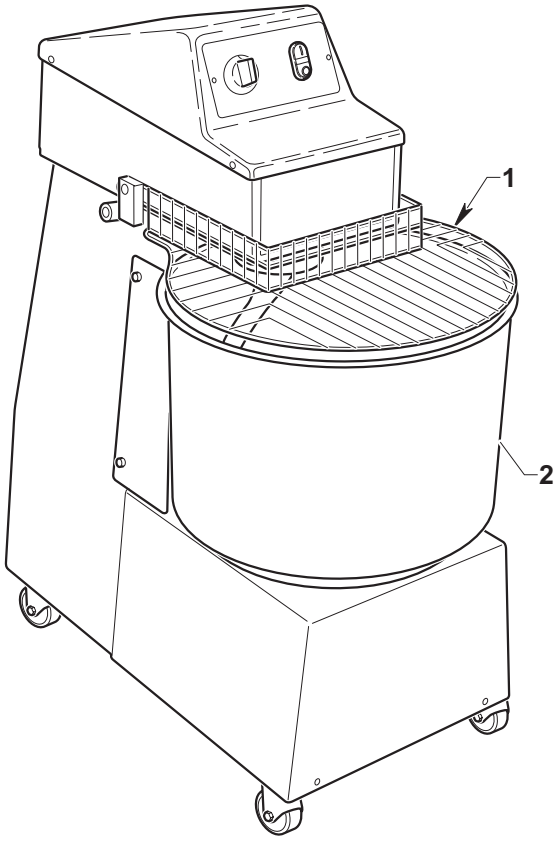

IMPORTANT

Pour les machines pourvues de deux vitesses NE PAS utiliser la deuxième vitesse quand le pétrissage est amalgamé.

Il est possible d'ajouter des ingrédients au pétrissage par la grille aussi (1).

5.2.b - Arret de la machine en urgence (Fig.2)

- En cas d'URGENCE presser le bouton "◎" ou bien soulever la grille (1).

5.2.c - Eteindre de la machine (Fig. 2)

- La machine s'arrête elle-même quand le pommeau (3) du temporisateur arrive à la position "0", ou bien en cas de marche manuelle presser le bouton "◎".

ATTENTION

Ne pas éteindre la machine en soulevant la grille de protection: on pourrait causer de dommages aux parties électriques de la machine.
Si l'on a éteint la machine en soulevant la grille (1), pour redémarrer le cycle il est nécessaire de presser la touche "(I)" ou "(II)" si présente.

5.2.d - Soulevament tete (Pour modèles pourvus de ce dispositif) (Fig.3)

DANGER

Le soulèvement de la tête (1) doit être effectué lorsque la machine est arrêtée et lorsque l'interrupteur général, qui se trouve dans la partie supérieure de la machine, est désactivé.

La machine est pourvue d'un micro-interrupteur de sécurité qui bloque son fonctionnement en cas de soulèvement de la tête.

- Desserrer les deux pommeaux (2), qui se trouvent aux deux côtés de la structure, jusqu'à débloquer la tête (1).
- Soulever la tête (1) jusqu'au fin de course; la tête est gardée en position à l'aide de l'amortisseur hydraulique (3).
- Pour baisser la tête, contrôler que l'accouplement entre le joint (4) de la tête et le joint (5) du moteur soit correct, si nécessaire tourner manuellement la spirale (6) afin de faire coïncider parfaitement les deux joints.
- Visser les pommeaux (2) jusqu'au fin de course pour bloquer la tête.

FIG. 3

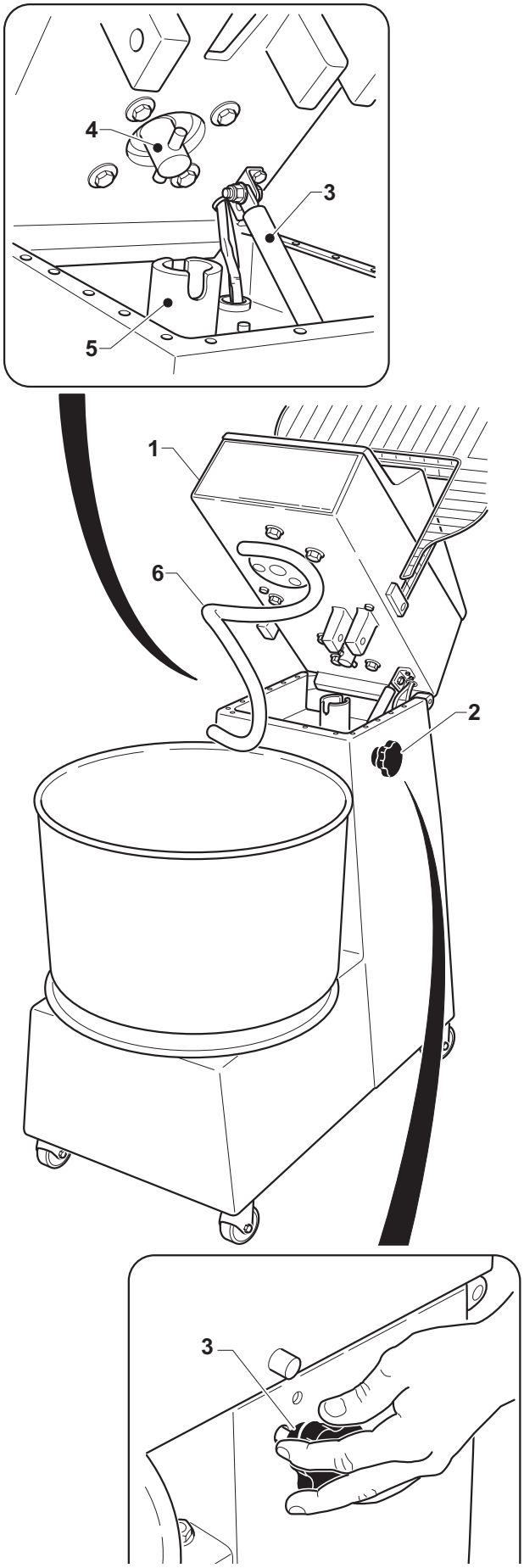

5.2.e - Extracion cuve (Pour modèles pourvus de ce dispositif) (Fig.4)

- Arrêter la machine et soulever la tête comme indiqué dans le paragraphe relatif.
- Débloquer la cuve (1) en tournant le disque d'embrayage (2) dans le sens contraire aux aiguilles d'une montre.
- Il faut au moins deux personnes pour soulever la cuve, selon son poids, et pour l'extraire.
- Pour positionner de nouveau la cuve (1) il est nécessaire d'insérer les trois pivots (3) qui se trouvent sur son fond dans les logements concernés (4) qui se trouvent sur le disque d'embrayage (2).
- Bloquer la cuve en tournant le disque d'embrayage (2) dans le sens des aiguilles d'une montre.
- Baisser la tête comme indiquée dans le paragraphe concerné.

DANGER

Il est absolument interdit de faire marcher la machine si la cuve n'est pas correctement positionnée.

5.3 - MAUVAIS FONCTIONNEMENT,CAUSES ET REMEDES

- La machine ne part pas:

- contrôler qu'il y ait un branchement électrique.
- vérifier qu'il n'y ait des corps étrangers dans la machine qui bloquent la rotation.
- contrôler que le pommeau du temporisateur soit en position "✋" ou bien qu'il soit tourné dans la position de compteur des minutes.
- contrôler que la grille et la tête soient correctement baissées et que les pommeaux de blocage de la tête soient complètement vissés.

FIG. 4

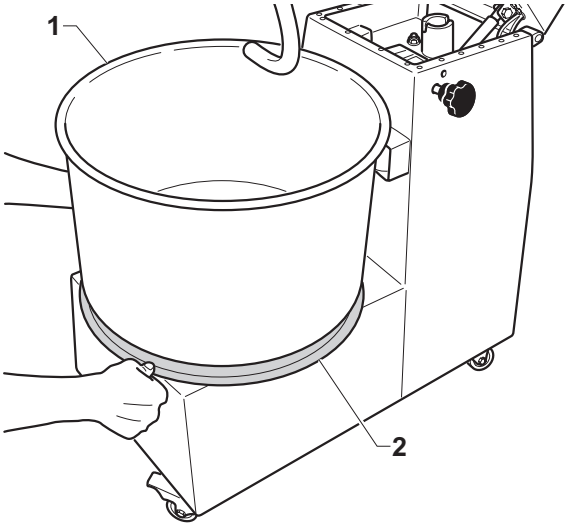

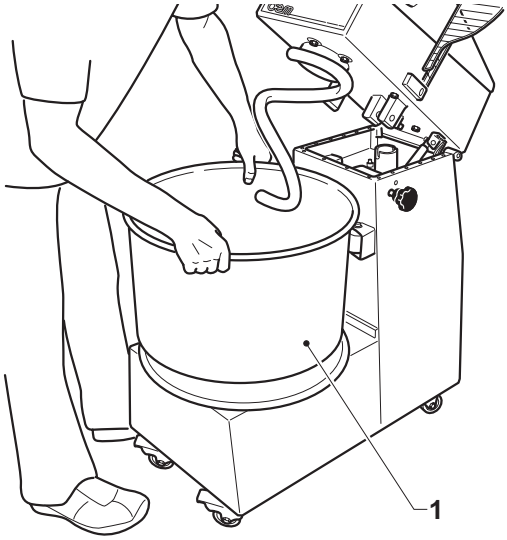

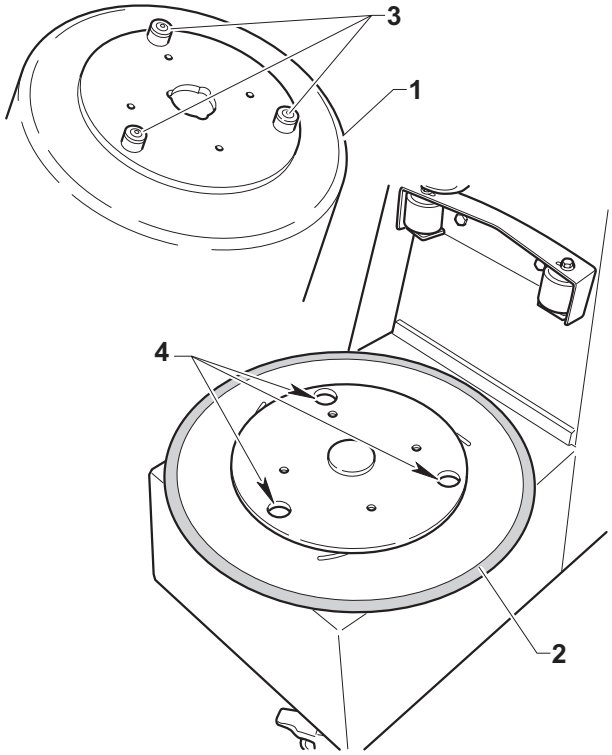

Chapitre 6

6.1 - ENTRETIEN ORDINAIRE ET PROGRAMME

6.1.a- Generalite

DANGER

Les opérations d'entretien ordinaire et d'entretien programmé doivent être effectuées lorsque la machine est arrêtée et l'interrupteur général déconnecté en position "⓪" OFF.

Les opérations d'entretien ont été divisées en deux catégories:

- **ENTRETIEN ORDINAIRE:**
  Il regroupe toute intervention qui doit être fait sur la machine quotidiennement.

- **ENTRETIEN PROGRAMME:**
  Il contient la liste des opérations qui doivent être effectuées avec cadence fixée pour assurer un fonctionnement correcte de la machine.

6.1.b - Interventions d'entretien ordinaire

6.1.b.a - Nettoyage de la machine

- Nettoyer l'extérieur de la machine, en utilisant un chiffon imbibé d'eau.

- Pour les machines qui en sont pourvues, soulever la tête (1) et enlever la cuve (2) comme indiqué dans les chapitres relatifs.

- Nettoyer la cuve (2) par de l'eau et en utilisant des détergents ou d'autres produits dégraissants pas agressifs indiqués pour les appareils à emploi alimentaire.

- Nettoyer la spirale (3) en utilisant une éponge mouillée par de l'eau.

- Essuyer les composants et en cas de machines qui en sont pourvues, monter de nouveau la cuve et baisser la tête.

FIG. 1

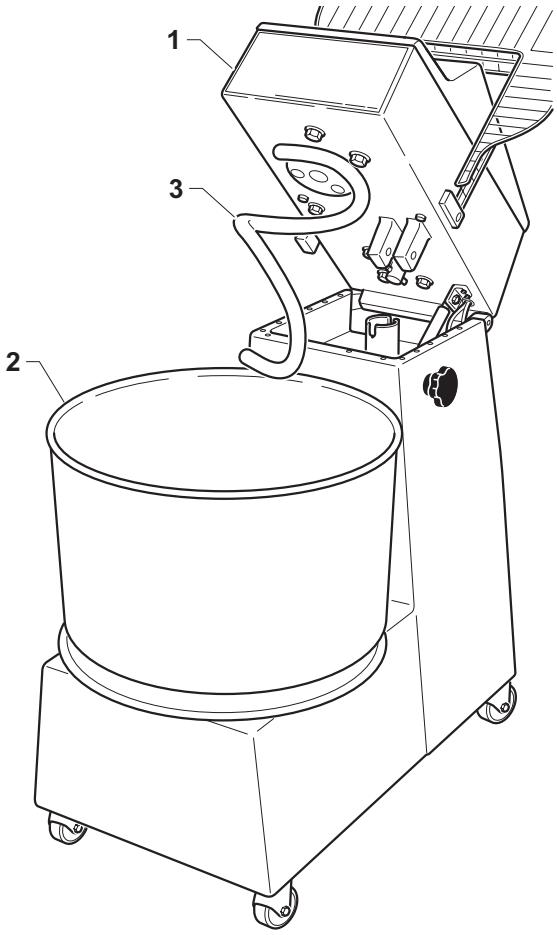

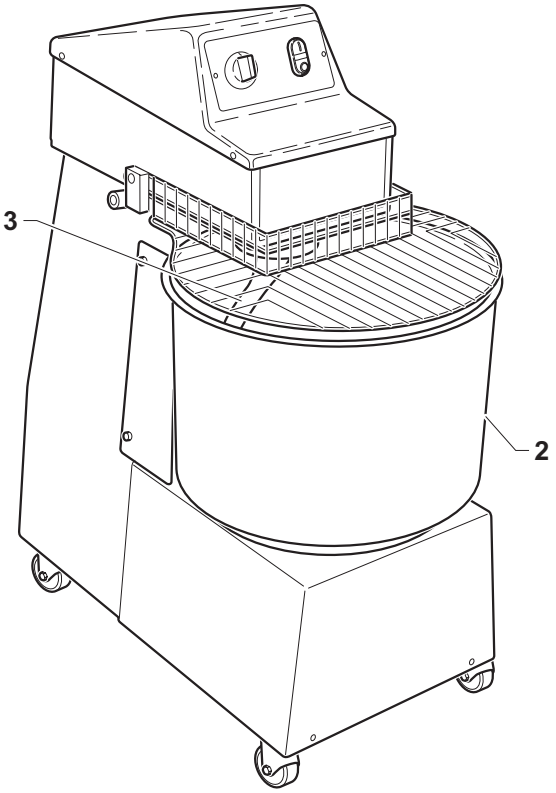

Chapitre 7

7.1 - DEMONTAGE DE LA MACHINE

S'il est nécessaire de démonter la machine pour procéder successivement à une nouvelle installation, il faut procéder dans le sens inverse à ce qui est indiqué au chapitre «Installation».

DANGER

Avant de procéder au démontage de l'installation déconnecter l'alimentation électrique.

Cette opération doit être effectuée par un technicien spécialisé, qualifié et préposé à de telles interventions.

ATTENTION

S'il est nécessaire de démonter la machine, ou quelqu'un de ses composants, de façon différente par rapport à ce qu'il est décrit, consulter la société constructeur, ou bien son Agent, en s'adressant aux coordonnées indiquées dans la troisième page de cette publication.

7.2 - DEMANTELEMENT DE LA MACHINE

Pour la sauvegarde de l'environnement, procéder selon la normative locale en vigueur.
Lorsque l'appareil n'est plus utilisé ni réparable, procéder tri différencié des composants.

L'appareillage électrique ne peut pas être jeté comme un déchet urbain. En effet, il faut respecter le ramassage séparé introduit par la discipline visant à l'élimination des ordures dérivant d'appareillages électriques.
Les appareillages électriques sont caractérisés par un symbole portant une benne à ordures sur roues barrée. Le symbole indique que l'appareillage a été mis sur le marché après le 13 août 2005 et qu'il doit faire l'objet de ramassage séparé.
L'écoulement inadéquat ou abusif des appareillages ou encore une utilisation impropre de ces derniers, si l'on considère les substances et matériaux contenus dans ces appareillages, peut provoquer des dommages aux personnes ou à l'environnement. L'écoulement des déchets électriques qui ne respectent pas les normes en vigueur comporte l'application de sanctions administratives et pénales.

ATTENTION

En ce qui concerne la mise à la décharge des substances nocives (lubrifiants, solvants, vernis, etc.) veuillez consulter le paragraphe suivant.

7.3 - ELIMINATION DES SUBSTANCES NOCIVES

Pour procéder à l'élimination de ces substances se conformer aux prescriptions des normes en vigueur dans chaque pays.

ATTENTION

Toute irrégularité commise par le Client avant, pendant ou après l'élimination ou le démantèlement des composants de la machine, dans l'interprétation et l'application des Normes en Vigueur en matière reste à sa complète responsabilité.

SCHEMA ELECTRIQUE - PETRISSEUSE MONOPHASE

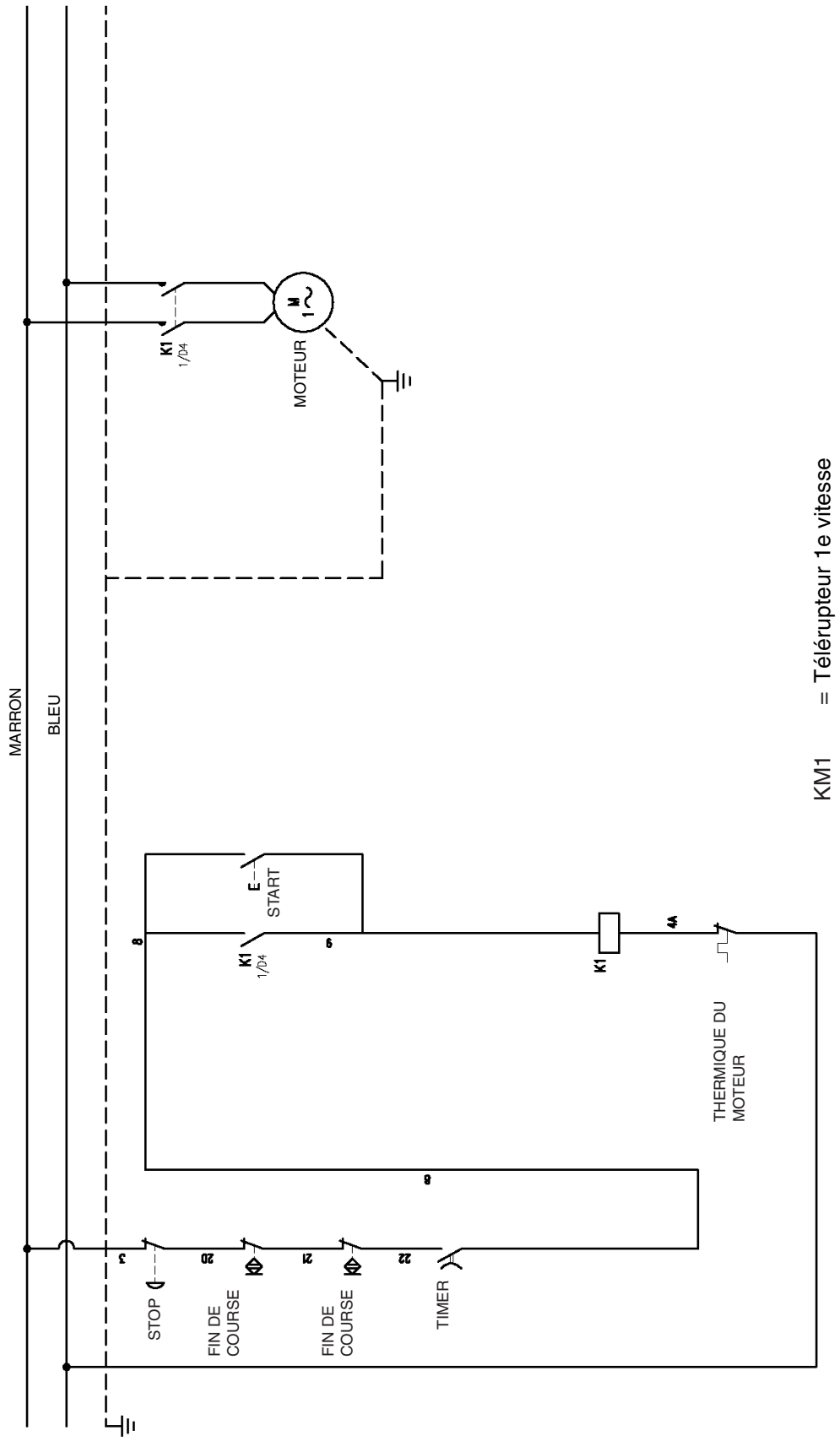

SCHEMA ELECTRIQUE - PETRISSEUSE UNE VITESSE

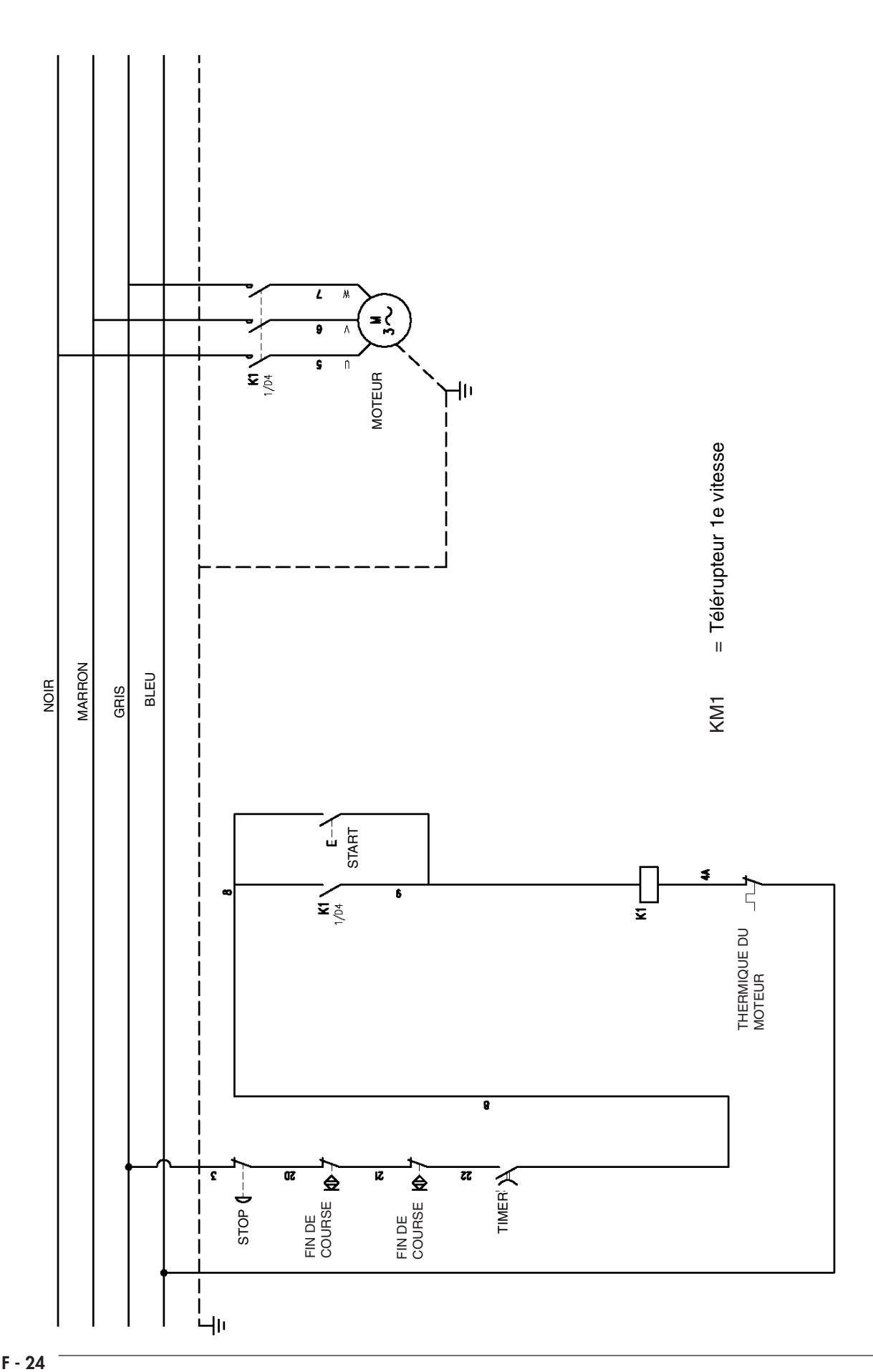

SCHEMA ELECTRIQUE – PETRISSEUSE DEUX VITESSES

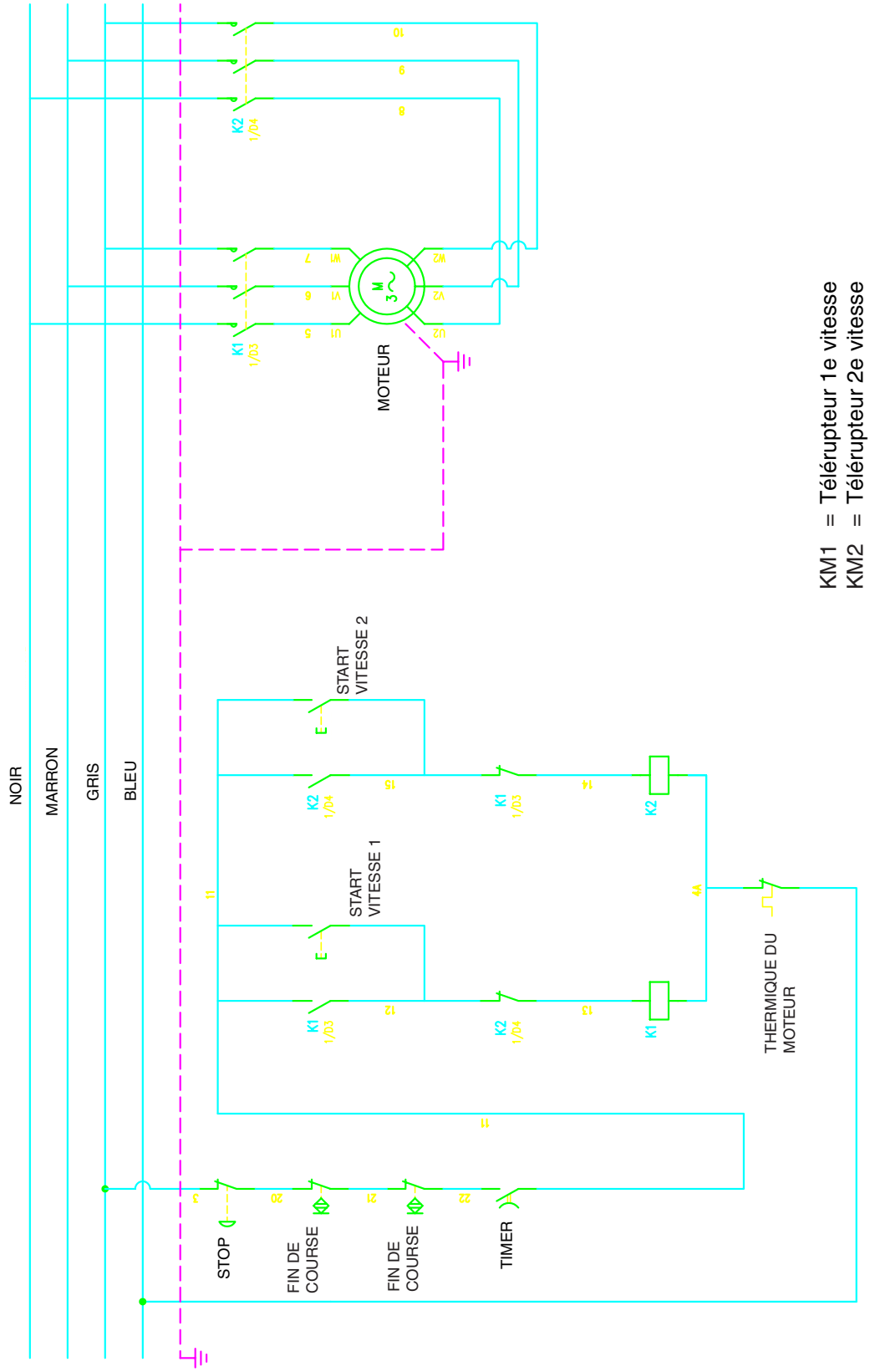

DEUTSCH

ABSCHNITT 1

Abschnitt für Fachtechniker und Benutzer

1.1 ALLGEMEINE ANMERKUNGEN ..... Seite D-2
1.2 BEZUGSNORMEN ..... Seite D-3
1.3 BESCHREIBUNG DER SYMBOLE ..... Seite D-3
1.4 ZUSAMMENSETZUNG DER MASCHINE ..... Seite D-3
1.5 VORBEREITUNGEN ZU LASTEN DES EINKÄUFERS ..... Seite D-4
1.6 NOTVERFAHREN IM BRANDFALL ..... Seite D-4
1.7 EXPLOSIONSGEFAHR ..... Seite D-4
1.8 SCHALLDRUCK AUSSENMASSE ..... Seite D-4

ABSCHNITT 2

Abschnitt für Fachtechniker

- AUSSENMASSE ..... Seite D-5
2.1 TECHNISCHE MERKMALE ..... Seite D-6
2.1.a Behälterdrehgeschwindigkeit Spirale für neue Knetmaschinen ..... Seite D-7
2.2 TRANSPORT ..... Seite D-8
2.2.a Sendung ..... Seite D-8
2.2.b Verpackungsheben ..... Seite D-8
2.2.c Einlagerung ..... Seite D-8
2.3 EINGANGSPRÜFUNG ..... Seite D-9
2.4 AUSPACKEN ..... Seite D-9
2.5 IDENTIFIKATION DER KOMPONENTEN ..... Seite D-10
2.6 IDENTIFIKATION DER MASCHINE ..... Seite D-10

ABSCHNITT 3

Abschnitt für Fachtechniker

3.1 MASCHINENHEBEN ..... Seite D-11
3.2 MONTAGE DER RÄDER / FÜSSE ..... Seite D-11
3.3 MASCHINENPOSITIONIEREN ..... Seite D-12
3.4 ELEKTRISCHER ANSCHLUSS ..... Seite D-12
3.4.a Prüfung des elektrischen Anschlusses ..... Seite D-13
3.4.b Allpoliger Anschluss ..... Seite D-13
3.5 ERSTES STARTEN ..... Seite D-13

ABSCHNITT 4

Abschnitt für Fachtechniker und Benutzer

4.1 BENUTZUNG UND GEBRAUCHSGEGENANZEIGEN ..... Seite D-14
4.2 SICHERHEITSSCHILDER ..... Seite D-14
4.3 SICHERHEITSVORRICHTUNGEN ..... Seite D-15
4.4 BENUTZERFLÄCHEN ..... Seite D-15
4.5 FLÄCHEN MIT RESTLICHEN GEFAHRLAGEN Seite D-15

ABSCHNITT 5

Abschnitt für Fachtechniker und Benutzer

5.1 SCHALTTAFEL ..... Seite D-16
5.2 FUNKTIONIEREN ..... Seite D-17
5.2.a Maschinenvorbereitung und-betrieb ..... Seite D-17
5.2.b Maschinenstoppen im notfall ..... Seite D-17
5.2.c Ausschaltung ..... Seite D-17
5.2.d Kopfheben ..... Seite D-18
5.2.e Behälterentfernung ..... Seite D-19
5.3 FUNKTIONSFEHLER, URSACHEN, ABHILFEN ..... Seite D-19

ABSCHNITT 6

Abschnitt für Fachtechniker und Benutzer

6.1 ORDENTLICHE UND EINGEPLANTE INSTANDHALTUNG ..... Seite D-20
6.1.a Allgemeine daten ..... Seite D-20
6.1.b Ordentliche instandhaltung ..... Seite D-20
6.1.b - a Maschinenreinigung ..... Seite D-20

ABSCHNITT 7

Abschnitt für Fachtechniker

7.1 DEMONTAGE DER MASCHINE ..... Seite D-22
7.2 MASCHINENABBRUCH ..... Seite D-22
7.3 SCHADSTOFFENTSORGUNG ..... Seite D-22

- ELEKTRISCHER SCHALTPLAN
EINPHASIGE TEIGKNETMASCHINE ..... Seite D-23
TEIGKNETMASCHINE MIT EINER GESCHWINDIGKEIT ..... Seite D-24
TEIGKNETMASCHINE MIT ZWEI GESCHWINDIGKEITEN ..... Seite D-25

Abschnitt 1

1.1 - ALLGEMEINE ANMERKUNGEN

- Vor dem Maschinenstarten soll der Benutzer dieses Handbuch sorgfältig lesen, um die technischen Spezifikationen beachten sowie die Steuerverfahren der Maschine durchführen zu können.

- **Im Bezug auf den Maschinengebrauch ist eine gewisse Benutzerausbildungszeit vorher zu berücksichtigen.**

- Sich vor der Maschinenaufstellung versichern, daß die betroffene Fläche mit den Aussenmassen sowie dem Gewicht derselben vereinbar ist.

- Bei Aufstellung oder Entfernung von Maschinenteilen sind ausschliesslich für das jeweilige Gewicht sowie die jeweiligen geometrischen Merkmale des zu hebenden/bewegenden Teils geeignete Hebe-, Handlingmittel zu benutzen.

- Nur befugtes Fachpersonal darf die Maschine starten, einstellen und reparieren. Ausserdem soll es zur Durchführung der erforderlichen Verfahren auf dieses Handbuch Bezug nehmen.

- Die sich in der Maschine befindenden mechanischen und elektrischen Bestandteile sind durch mittels Schrauben totalgeschlossene Schutztafeln geschützt.

- **Sich vor der Reinigung und/oder der Instandhaltung der Maschine versichern, daß der Hauptschalter auf "OFF" (O) ist,** umdie Maschine während der Verfahrensdurchführung auszuschalten.

- Die Stromzuführungsanlage des Einkäufers muss mit einem automatischen Auslösungssystem über dem Maschinenhauptschalter sowie mit einer angemessenen Erdungsanlage,die allen Unfallverhütungsmassnahmenanforderungen entspricht, versehen werden.

- Sollte der Benutzer am Hauptschalter oder neben demselben verfahren, ist die Spannung der Leitung, an der der Hauptschalter angeschlossen ist, auszuschalten.

- Bei Nachprüfungen und Instandhaltungsverfahren, bei denen die Schutz- sowie Sicherheitsvorrichtungen zu entfernen sind, sind die Benutzer jeweils als verantwortlich zu betrachten.**Deshalb darf nur befugtes, technisches Fachpersonal diese Verfahren durchführen.**

- Sich versichern, daß alle Unfallverhütungs- u. Sicherheitsvorrichtungen (Schranken, Schutzvorrichtungen, Schutzkästen, Mikroschalter u.s.w.) einwandfrei funktionieren. Ist das nicht der Fall, sind dieselben zu reparieren.

- **Die Sicherheitsvorrichtungen sind nicht zu entfernen.**

- Zur Vermeidung persönlicher Gefahrlagen sind geeignete, den betroffenen Sicherheitsverordnungen entsprechende Mittel zu benutzen.

- Aus keinem Grund ist die elektrische, pneumatische oder irgendwelche andere Anlage aufzubrechen.

- Wenn die Maschine in Betrieb ist, ist sie nie unbeaufsichtigt zu lassen.

- Laut den geltenden Normen ist ausschliesslich eine Unfallverhütungsarbeitskleidung zu tragen.

- Bei Verfahren oder Reparaturen an Flächen, die direkt vom Boden nicht erreichbar sind, sind sichere, den geltenden Sicherheitsverordnungen entsprechende Leitern oder Hebesysteme zu benutzen.

- Sich bei Reparaturen neben oder unter der Maschine versichern, daß:
  - keine Inbetriebnahme von Elementen erfolgen kann und/ oder sich keine unstabilen Teile an oder neben der Maschine befinden:

- Zur Durchführung von Verfahren an der Maschine sind die Hände nicht zu benutzen.

- Bewegliche Teile sind weder mit den Händen noch mit anderen Gegenständen zu stoppen.

- Neben der Maschine sind keine Streichhölzer, Feuerzeuge oder freie Flammen zu benutzen.

- **DIE ANMERKUNGEN AN DEN SCHILDERN AN DER MASCHINE SIND VOR VERFAHREN AN ODER NEBEN DERSELBEN SORGFÄLTIG ZU BEACHTEN.**

- Alle Schilder sollen deutlich lesbar sein, im Notfall ist ihre Stellung zu ändern, damit sie der Benutzer problemlos sehen kann.

- Ausserdem sind alle eventuell verschlissenen oder nicht mehr deutlich lesbaren Schilder zu ersetzen, die neuen Schilder sind bei der Ersatzteilabteilung zu verlangen.

- **Es ist verboten bei Maschinenbetrieb Reparaturen durchzuführen.**

- Bei Maschinenstörungen oder beschädigten Maschinenbestandteilen ist der Instandhaltungsverantwortliche zu kontaktieren, ohne willkürliche Reparaturen durchzuführen.

- **Die Maschine ist nur zum vorgesehenen, belegten Zweck zu gebrauchen.**
  Die Maschine ist im Bezug auf technische Verfahrens-, Zeit-, Ortmerkmale gemäss der 89/392 EG-Richtlinie sowie unter Beachtung der in dem Maschinenbenutzungsland geltenden Arbeitsgesundheits- und -sicherheitsnormen zu gebrauchen, sollten dieselben nicht vorhanden sein, ist die 89/391 EG-Richtlinie zu beachten.

- **Der Hersteller weist jegliche Haftung für Unfälle, Personen- oder Sachschäden von sich, die auf die mangelnde Beachtung der in diesem Handbuch aufgeführten Sicherheitsvorschriften und Betriebsanweisungen zurückzuführen sind.**

- **DIESE SICHERHEITSNORMEN ERGÄNZEN DIE JEWEILS ÖRTLICHEN GELTENDEN SICHERHEITSNORMEN.**

- **Rasch vorbereitete oder Notreparaturen sind NIE durchzuführen, da dieselben den Maschinenbetrieb sowie die Sicherheitsumstände des Benutzers beeinträchtigen könnten.**

- **IM ZWEIFELSFALLE IST FACHPERSONAL ZU KONTAKTIEREN.**

- **BEI AUFBRECHEN DER MASCHINE IM ELEKTRISCHEN, ELEKTRONISCHEN ODER MECHANISCHEN BEREICH SOWIE BEI NACHLÄSSIGEM MASCHINENGEBRAUCH LEHNT DER HERSTELLER IRGENDWELCHE HAFTUNG AB, DA GGF. IST NUR DER BENUTZER ALS VERANTWORTLICH ZU BETRACHTEN.**

1.2 - BEZUGSNORMEN

- Die Maschine und ihre Sicherheitsvorrichtungen sind nach den Normen, die in der Konformitätserklärung enthalten sind, gebaut worden.

1.3 - BESCHREIBUNG DER SYMBOLE

Viele Unfälle entstehen aus einer ungenügenden Kenntnis sowie aus der Nichtbeachtung der Sicherheitsregeln während des Maschinenbetriebs und der Instandhaltungsverfahren.
Zur Vermeidung von Unfällen sind alle Vorsichtsmassnahmen und Anmerkungen in diesem Handbuch sowie an den Schildern an der Maschine zu lesen, zu verstehen und zu beachten.
Zur Identifikation der sich in diesem Handbuch befindenden Sicherheitsnachrichten werden folgende Symbole benutzt:

GEFAHRLAGE
Dieses Symbol wird bei den Sicherheitsnachrichten des Handbuchs benutzt, wenn potentielle sowie Schwerverletzungs- oder Todgefahrlagen vorhanden sind.

ACHTUNG
Dieses Symbol wird auch bei den Sicherheitsnachrichten des Handbuchs benutzt, wo Gefahrlagen, bei denen kleine Verletzungen oder Schäden entstehen können, benutzt.
Die Nachricht kann auch nur bei Gefahrlagen, die Maschinenbeschädigungen verursachen können, benutzt werden.

WICHTIG
Dieses Symbol ist als Vorsichtsmassnahme zu betrachten, um Verfahren, die die Lebensdauer der Maschine beeinträchtigen könnten, zu vermeiden, es wird auch bei wichtigen Hinweisen an den Benutzer verwendet.

GEFAHRLAGE

Aus Deutlichkeitsgründen wird die Maschine in einigen Abbildungen dieses Handbuchs ohne Schutzvorrichtungen gezeigt. DIE MASCHINE IST NIE OHNE EINGEBAUTE SCHUTZVORRICHTUNGEN ZU GEBRAUCHEN.

1.4 - ZUSAMMENSETZUNG DER MASCHINE

Die Teigknetmaschinen Mod. FX u. RVE sind das Ergebnis einer langjährigen Erfahrung.

- Die Maschine besteht aus einer Tragstruktur, in der sich der Motor befindet, einem Kopf, der die Knetspirale steuert, einem Behälter, die die Teigmischung enthält.
- Je nach dem Modell ist ein kippbarer Kopf bzw. ein abnehmbarer Behälter erhältlich.

1.5 - VORBEREITUNGEN ZU LASTEN DES EINKÄUFERS

a) Vorbereitung des Anlagenaufstellungsorts.

- Der Einkäufer soll laut Hinweisen in dem Abschnitt "Maschinenaufstellung" eine Stützenfläche vorbereiten.

b) Elektrische Anschlussvorbereitung.

- Die Stromzuführungsanlage soll den geltenden Normen des Bestimmungslands entsprechen sowie mit einer angemessenen Erdungsanlage versehen werden.

- An der Zuführungsleitung an der oberen Seite der Maschine ist eine allpolige Trennungsvorrichtung anzubringen.

  - **Die elektrischen Speisekabel sind aufgrund des höchsten, von der Maschine benötigten Stromwerts zu dimensionieren, sodaß ein eventueller Stromabfall bei Volllast 2% unterschreitet.**

1.6 - NOTVERFAHREN IM BRANDFALL

a) Im Brandfall ist der Hauptschalter und dadurch die Maschinenspannung auszuschalten.

b) Zur Brandlöschung sind dafür geeignete Löscher zu benutzen.

GEFAHRLAGE

Es ist verboten unter Spannungsumständen mit Wasser den Brand zu löschen.

1.7 - EXPLOSIONSGEFAHR

- Die Maschine ist für Benutzung in explosionsgefährlichen Räumen nicht geeignet.

1.8 - SCHALLDRUCK

Mod. FX und RVE sind so gebaut, daß sie während ihres Leerbetriebs einen fortdauernden gewogenen A(dB)-Schallpegel weniger als 70dB haben können.

Abschnitt 2

AUSSENMASSE

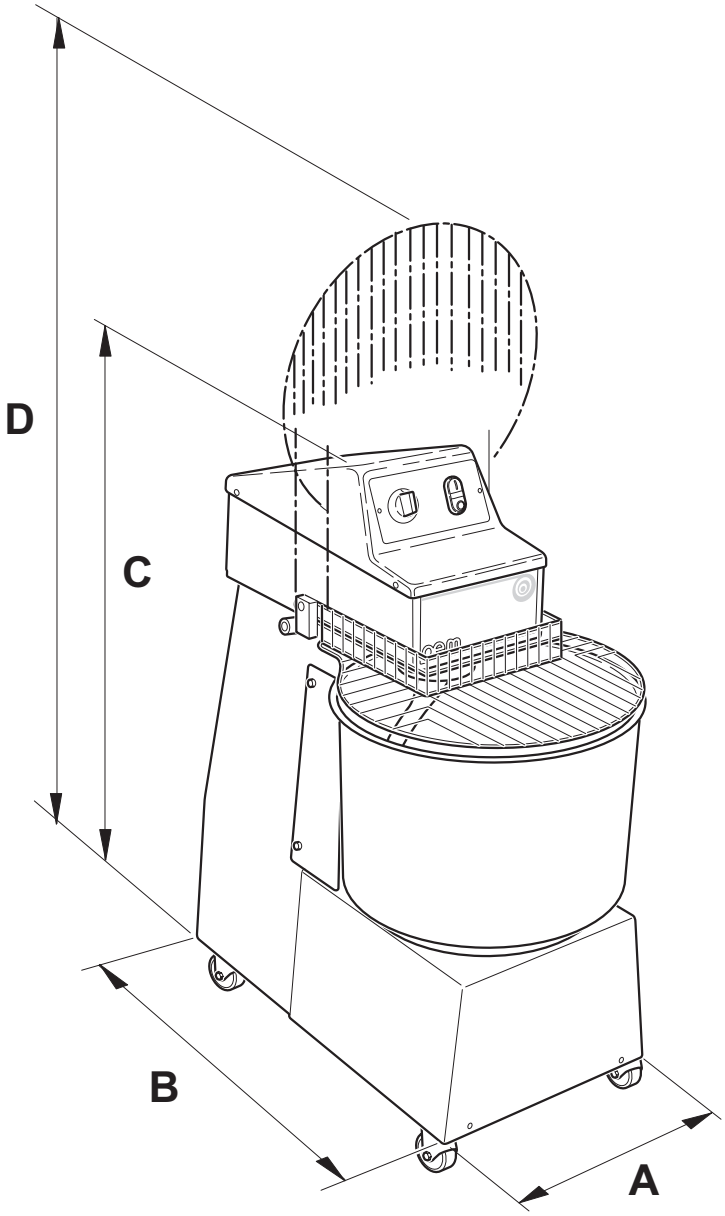

Modell FX/RVE	A	B	C	D
101	**28,5**	54	67	83,5
201 - 202	**38,6**	66,3	81	101,6
301 - 302	**43**	78	88	125,8
401 - 402	**48**	80,5	88	115,8
601 - 602	**58,5**	98,6	109	140,6

Masse in mm

Die angegebene Höhe (C-D) versteht sich ohne Räder, mit Rädern hat man bei der Höhe eine 9 cm-Erhöhung.
Die angegebene Höhe (C-D) versteht sich ohne Füsse, mit Füssen hat man bei der Höhe eine 2,5 cm-Erhöhung.

2.1 - TECHNISCHE MERKMALE

Höchste Betriebstemperatur	60°C
Relative Feuchtigkeit	10 ÷ 80 %

MODELL FX	Behälter-Fassungsvermögen	Geschwindigkeit	Leistung	Elektrischer Anschluss	Nettogewicht
FX101/M	10 l - 8 kg	1	0,37 kW	230 V ~ 1	40 kg
FX101/T	10 l - 8 kg	1	0,37 kW	400 V ~ 3N	40 kg
FX201/M	26 l - 20 kg	1	0,6 kW	230 V ~ 1	80 kg
FX201/T	26 l - 20 kg	1	0,75 kW	400 V ~ 3N	80 kg
FX202/T	26 l - 20 kg	2	0,45 - 0,56 kW	400 V ~ 3N	80 kg
FX301/T	37 l - 30 kg	1	1,1 kW	400 V ~ 3N	115 kg
FX302/T	37 l - 30 kg	2	0,75 - 1,1 kW	400 V ~ 3N	115 kg
FX401/T	47 l - 40 kg	1	1,1 kW	400 V ~ 3N	125 kg
FX402/T	47 l - 40 kg	2	0,75 - 1,1 kW	400 V ~ 3N	125 kg
FX601/T	83 l - 60 kg	1	2,2 kW	400 V ~ 3N	210 kg
FX602/T	83 l - 60 kg	2	1,87 - 2,6 kW	400 V ~ 3N	210 kg

MODELL RVE	Behälter-Fassungsvermögen	Geschwindigkeit	Leistung	Elektrischer Anschluss	Nettogewicht
RVE201/M	26 l - 20 kg	1	0,6 kW	230 V ~ 1	85 kg
RVE201/T	26 l - 20 kg	1	0,75 kW	400 V ~ 3N	85 kg
RVE202/T	26 l - 20 kg	2	0,45 - 0,56 kW	400 V ~ 3N	85 kg
RVE301/T	37 l - 30 kg	1	1,1 kW	400 V ~ 3N	120 kg
RVE302/T	37 l - 30 kg	2	0,75 - 1,1 kW	400 V ~ 3N	120 kg
RVEP401/T	47 l - 40 kg	1	1,1 kW	400 V ~ 3N	130 kg
RVEP402/T	47 l - 40 kg	2	0,75 - 1,1 kW	400 V ~ 3N	130 kg

FX = Ausführungen mit Festkopf
RVE = Ausführungen mit kippbarem Kopf und abnehmbarem Behälter

2.1.a - Behälterdrehgeschwindigkeit Spirale für neue Knetmaschinen

MODELL FX/RVE	Behälter-Fassungsvermögen	Geschwindigkeit	Behälter-Durchmesser	Maximaler Spiralen-Durchmesser	U.p.m.	Behälter-Drehzahl U.p.m	Spiralendrehzahl U.p.m
FX101/M	10 l - 8 kg	1	260mm	110mm	1400	18	83
FX201/M	26 l - 20 kg	1	360mm	140mm	1400	13	75
FX201/T	26 l - 20 kg	1	360mm	140mm	1400	13	75
RVE201/M	26 l - 20 kg	1	360mm	140mm	1400	13	75
RVE201/T	26 l - 20 kg	1	360mm	140mm	1400	13	75
FX202/T	26 l - 20 kg	2	360mm	140mm			
		1 Geschwindigkeit			950	12,5	71,5
		2 Geschwindigkeit			1400	18	105
RVE202/T	26 l - 20 kg	2	360mm	140mm			
		1 Geschwindigkeit			950	12,5	71,5
		2 Geschwindigkeit			1400	18	105
FX301/T	37 l - 30 kg	1	400mm	220mm	1400	11	60
RVE301/T	37 l - 30 kg	1	400mm	220mm	1400	11	60
FX302/T	37 l - 30 kg	2	400mm	220mm			
		1 Geschwindigkeit			950	10,5	58
		2 Geschwindigkeit			1400	15	84
RVE302/T	37 l - 30 kg	2	400mm	220mm			
		1 Geschwindigkeit			950	10,5	58
		2 Geschwindigkeit			1400	15	84
FX401/T	47 l - 40 kg	1	450mm	220mm	1400	13	60
RVE401/T	47 l - 40 kg	1	450mm	220mm	1400	13	60
FX402/T	47 l - 40 kg	2	450mm	220mm			
		1 Geschwindigkeit			950	12,5	58
		2 Geschwindigkeit			1400	18	84
RVE402/T	47 l - 40 kg	2	450mm	220mm			
		1 Geschwindigkeit			950	12,5	58
		2 Geschwindigkeit			1400	18	84
FX601/T	83 l - 60 kg	1	550mm	240mm	1400	10,5	56
FX602/T	83 l - 60 kg	2	550mm	240mm			
		1 Geschwindigkeit			950	9,5	51
		2 Geschwindigkeit			1400	14	75

2.2 - TRANSPORT

2.2.a - Sendung (Abb. 1)

Die Maschine wird an einer Holzpalette, in einer mit Umreifung versehenen Schachtel positioniert.

Die Maschinensendung kann wie folgt erfolgen:

a) LKW
b) Luftweg
c) See
d) Bahn

Die Wahl unter den verschiedenen Sendungsmöglichkeiten ist beim Vertragsabschluss zwischen Lieferanten und Einkäufer zu vereinbaren.

WICHTIG

Die die Maschine enthaltende Verpackung ist vor Witterungen zu schützen, es ist verboten an der Verpackung andere Kisten oder Materialien zu positionieren.

ABB. 1

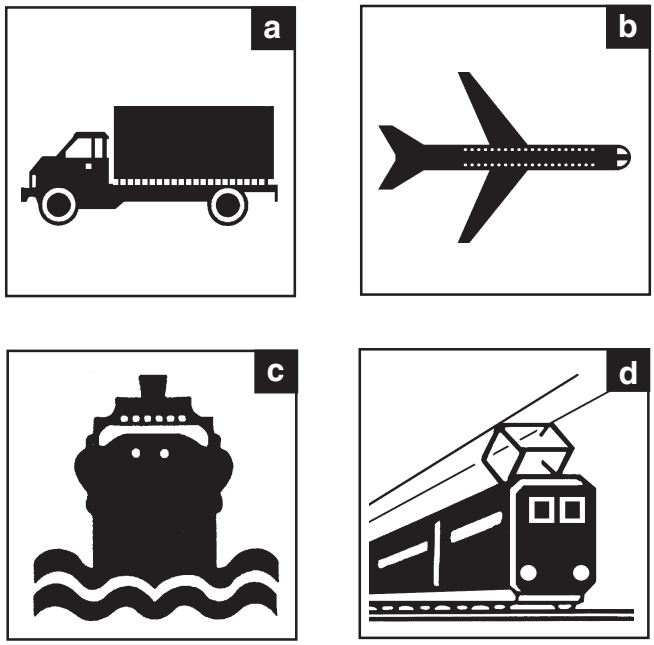

2.2.b - Verpackungsheben (Abb. 2)

Die Handhabung der Schachtel soll ganz sorgfältig erfolgen. Zur Durchführung der Hebe- sowie Positionierverfahren der Schachtel sind für das Gewicht derselben geeignete Hebemittel auszuwählen.
Die Schachtel ist mit Kran oder Flaschenzug mit geeigneten Riemen oder mit einem Gabelstapler, wobei die Gabeln in die dazu bestimmten Zinken einzusetzen sind, aufzuheben.

GEFAHRLAGE

Nur befugtes Fachpersonal darf Hebe- und Handlingverfahren durchführen.
Der Hersteller weist jegliche Haftung für Personen- oder Sachschäden von sich, die auf die mangelnde Beachtung der geltenden Sicherheitsnormen für Heben und Transportieren von Materialien inner- oder außerhalb des Werks zurückzuführen sind.

ABB. 2

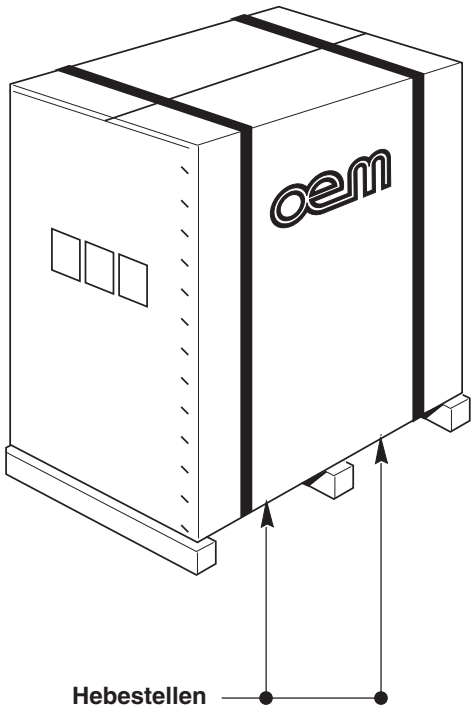

2.2.c - Einlagerung

WICHTIG

Die Kiste, die die Maschine enthält, ist bei Einlagerung derselben vor Witterungen zu schützen, es ist verboten an der Kiste andere Kisten oder Materialien zu positionieren.

2.3 - EINGANGSPRÜFUNG

Sich beim Eingang der Lieferung versichern, daß die Verpackung unversehrt und bei Sicht unbeschädigt ist. Falls das Liefergut unbeschädigt ist, die Verpackung, wie unter Punkt 2.4 angegeben, entfernen (es sei denn, die Herstellerfirma hat andere Anweisungen erteilt).
Sich versichern, daß das Gebrauchshandbuch sowie die in dem Frachtbrief angegebenen Komponenten in der Verpackung vorhanden sind.
Sollten Schäden oder Mängel festgestellt werden:

a- Ist die Speditionsfirma und Ihr Vertreter, sowohl telefonisch als auch schriftlich, mit Empfangsanzeige, darüber zu informieren;

b- Die Herstellerfirma, wie oben erwähnt, zur Kenntnisnahme informieren, dabei die Korrespondenz an folgende Adresse richten:

OEM - ALI S.p.A.
46012 BOZZOLO (MN) Italia
Viale Lombardia, 33
Tel. 0376- 910511
Fax 0376 - 920754

zu senden ist.

2.4 - AUSPACKEN (Abb. 3)

Zur Entfernung der Maschine von der Verpackung wie folgt vorgehen:

- Die Befestigungsumreifungen (1) des Kartons schneiden.
- Die Klammern des Verpackungskartons (2) entfernen, um denselben aufzumachen.
- Die Pappenhülle (2) entfernen.
- Sich versichern, daß alles unversehrt ist.
- Sich versichern, daß der eingegangene Lieferumfang der Begleitkolliliste entspricht.

ACHTUNG

Alle Verpackungselemente sind zu sammeln und zur richtigen Verwertung zu den dazu bestimmten Sammelstellen zu senden.

WICHTIG

Die Bekanntgabe bez. eventueller Schäden oder Mängel/Nonkonformitätsartikel soll umgehend, allerdings innerhalb von 8 Tagen vom Eingangsdatum der Maschine erfolgen. Ansonsten wird die Ware als angenommen betrachtet.

ABB. 3

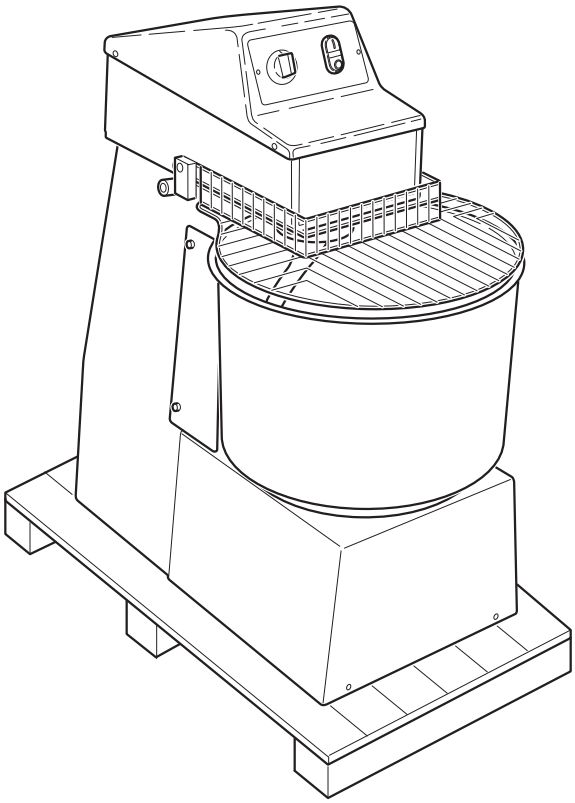

2.5 - IDENTIFIKATION DER KOMPONENTEN (Abb. 4)

1. Kopf
2. Schaltbrett
3. Schutzgitter
4. Behälter
5. Grundlage
6. Elektrisches Kabel
7. Spirale
8. Räder oder einstellbare Füsse
9. Datenschild

2.6 - IDENTIFIKATION DER MASCHINE (Abb. 4)

Die Kenn-Nummer der Maschine sowie die Daten zur identifikation der Maschine sind an einem Schild (9) an der Maschinengrundfläche geprägt.

WICHTIG

Bei eventuellen Anfragen nach technischer Wartung oder bei Ersatzteilbestellungen ist die Kenn-Nummer der Maschine immer anzugeben.

ABB. 4

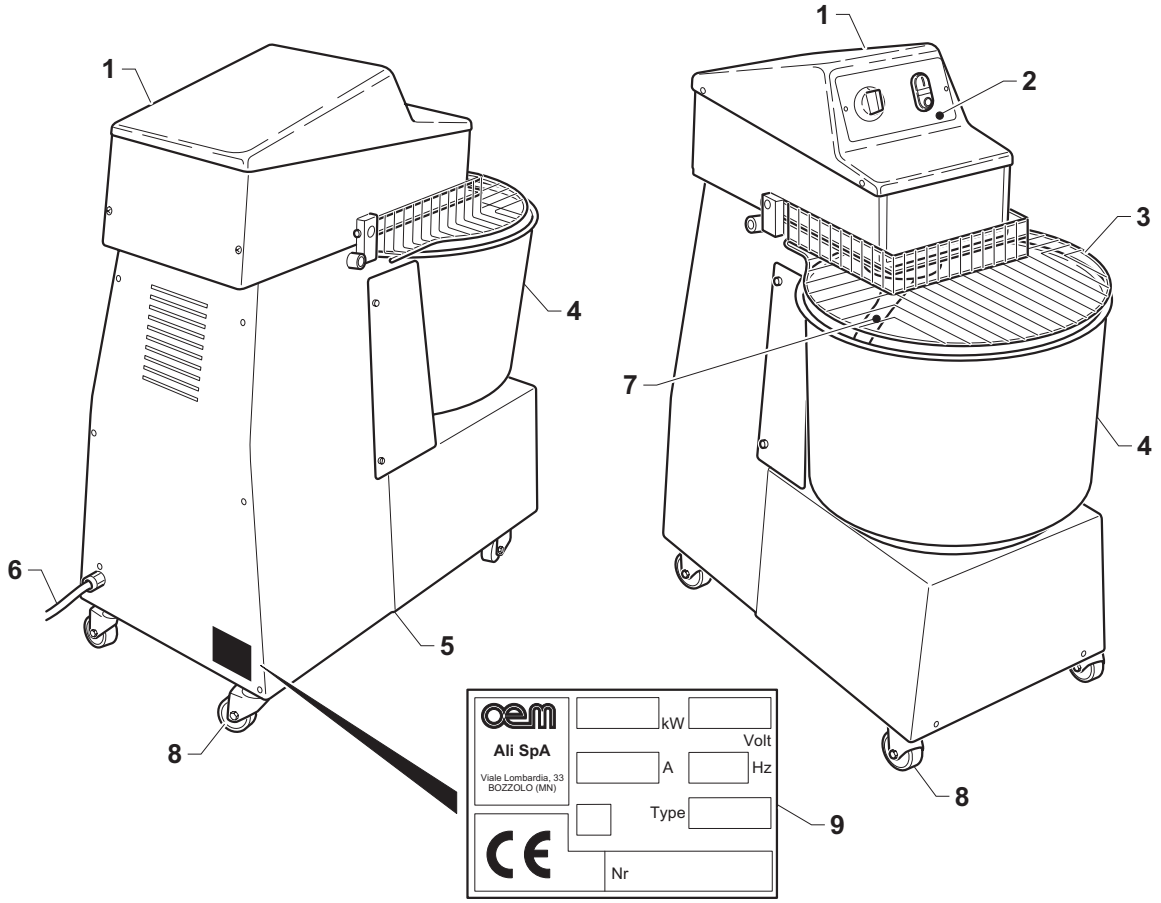

Abschnitt 3

GEFAHRLAGE

Nur Fachtechniker dürfen alle in diesem Abschnitt beschriebenen Verfahren durchführen.

3.1 - MASCHINENHEBEN (Abb. 1)

Zwei Benutzer sind zum Aufheben der Modelle FX 101 u. RVE 101 notwendig, da dieselben diese Maschinen vom Boden aufheben sollen, während ein Kran bzw. ein Flaschenzug für die anderen Modelle erforderlich ist, dabei wie folgt vorgehen:

- Zwei aufgrund des Gewichts der Maschine dimensionierte Riemen (1) sind unter die Grundfläche (2) derselben einzusetzen und mit dem Haken (3) eines Krans oder eines Flaschenzugs zu verbinden.

WICHTIG

Zum Aufheben der Stahlseile nicht benutzen, da der Aussenmantel dadurch beschädigt werden könnte.

ABB. 1

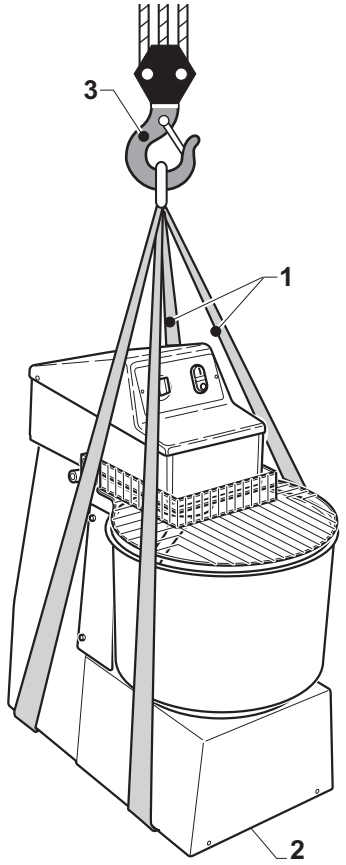

3.2 - MONTAGE DER RÄDER / FÜSSE (Abb. 2)

Aus Transportgründen werden die Maschinen je nach den Modellen mit zerlegten Füssen bzw. Rädern abgeschickt, zur Montage wie folgt vorgehen:

Montage der Räder

Die Maschine ist laut Beschreibung in dem vorherigen Abschnitt aufzuheben.
Die Räder (1) sind unter der Grundfläche der Maschine tief zu befestigen, die Bremsräder sind an der Vorderseite der Maschine zu befestige.

Montage der Füsse

Laut Beschreibung im vorherigen Abschnitt die Maschine heben.
An der Maschinengrundfläche die Füsse (2) einschrauben, nachdem man die Maschine positioniert hat, ist dieselbe zu fluchten, die Füsse sind durch die Gegenmutter (3) zu befestigen.

ABB. 2

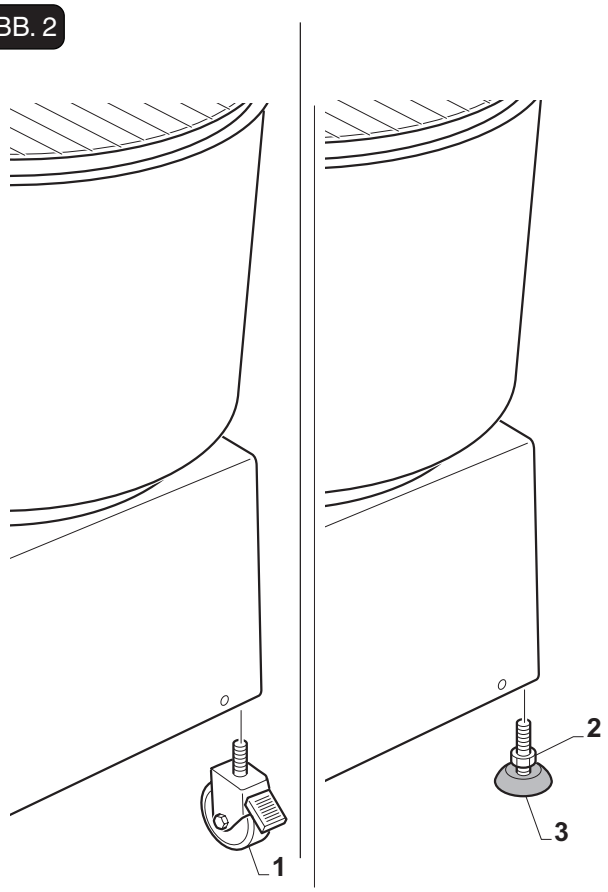

3.3 - MASCHINENPOSITIONIEREN (Abb. 3)

GEFAHRLAGE

Sich versichern, daß die Auflageebene die in dem Abschnitt "TECHNISCHE DATEN" angegebenen Lasten stützen kann.

Die Maschine ist unter Beachtung der Hinweise in Fig. 3 zu positionieren, da dieselben die erforderlichen Mindestabstände angeben, damit der Benutzer bzw. der Techniker jedes Arbeits- und/oder Instandhaltungsverfahren einwandfrei durchführen kann.

ABB. 3

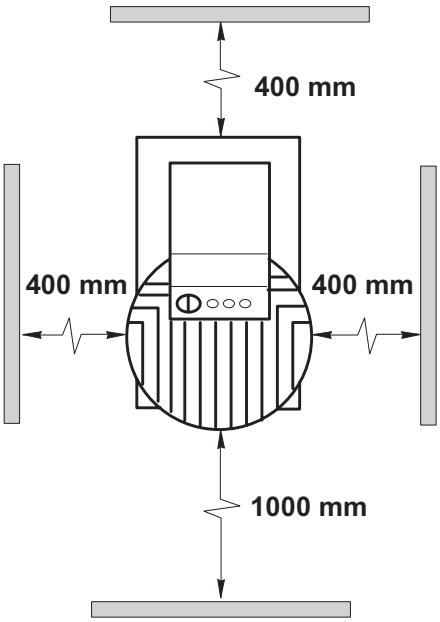

3.4 - ELEKTRISCHER ANSCHLUSS (Abb. 4)

GEFAHRLAGE

- **Die Stromspeiseleitung ist mit einem entsprechenden, allpoligen LEITUNGSTRENNSCHALTER** (automatischen thermomagnetischen oder Differentialschalter) **zu versehen, der vor dem Hauptschalter der Steuereinheit mit Mindestöffnung der Kontaktstücke = mm 3 anzubringen ist.**
- **Die Erdungsanlage soll den jeweiligen, örtlichen elektrischen Normen entsprechen.**
- **Die elektrischen Speisekabel sind aufgrund des höchsten, von der Maschine benötigten Stromwerts zu dimensionieren, sodaß ein eventueller Stromabfall bei Volllast 2% unterschreitet.**
- **Die sich auf die Stromspeiseleitung beziehenden Daten sollen den Daten an dem Identifikationsschild sowie in der Tabelle mit den technischen Merkmalen, die in dem Einleitungsteil dieses Handbuchs nachzuschlagen ist, entsprechen.**

GEFAHRLAGE

Sich vor dem elektrischen Anschluss der Maschine versichern, daß der LEITUNGSTRENNSCHALTER ausgeschaltet ist (Ausschaltung der Leitung), daher:

- Ist das Speisekabel (1), das aus der Maschine herauskommt, an dem Leitungstrennschalter an der oberen Seite der Maschine anzuschliessen.

ABB. 4

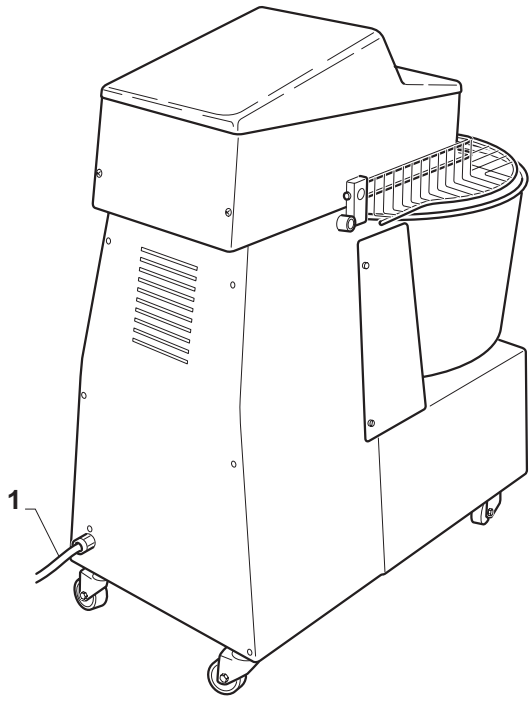

ABB. 5

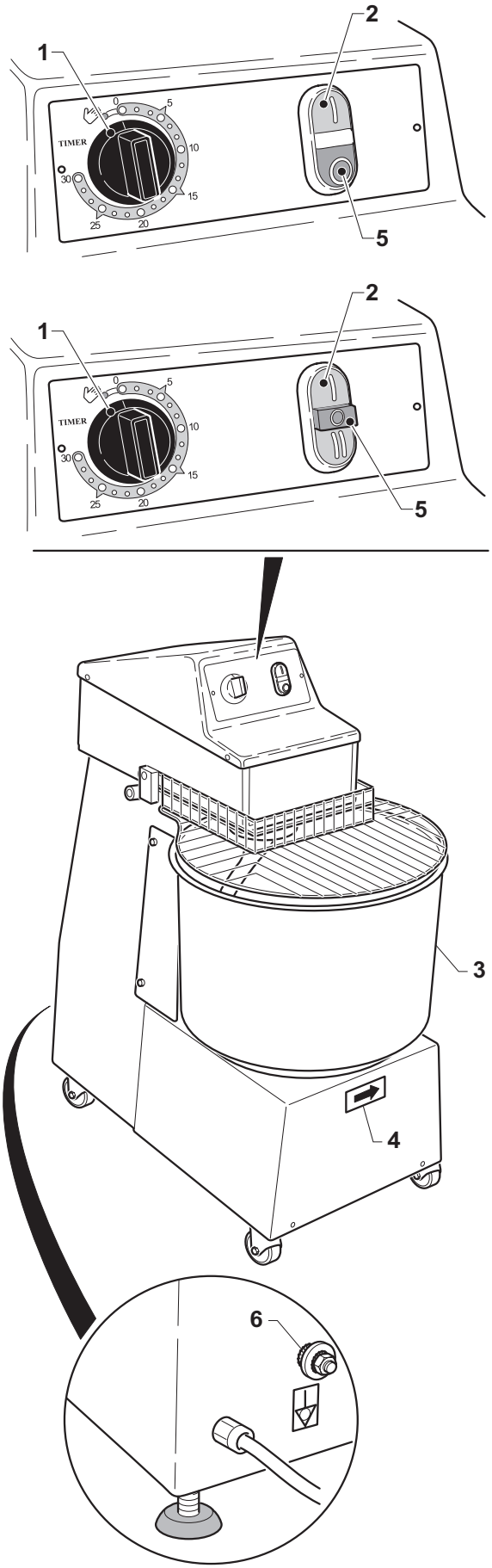

3.3.a - Prüfung des elektrischen Anschlusses (Abb. 5)

Zum dreiphasigen 230/400 V-Anschluss ist es notwendig sich zu versichern, daß die Motordrehung einwandfrei erfolgt, zu diesem Zweck wie folgt vorgehen:

- Den Hauptschalter an der oberen Seite der Maschine auf “ON” positionieren.
- Den Knopf des Zeitgebers (1) auf "✋" positionieren.
- Die Taste (2) drücken "|".
- Sich visuell versichern, daß der Behälter (3) in die vom Pfeil (4) angegebene Richtung dreht.

  Die Taste "◎" (5) drücken, um die Maschine auszuschalten.

  Erfolgt die Drehung nicht nach der Pfeilrichtung, wie folgt vorgehen:

⚠ GEFAHRLAGE ⚠

Sich vor eventuellen Veränderungen des elektrischen Anschlusses versichern, daß der <u>LEITUNGSTRENNSCHALTER</u> ausgeschaltet ist (Leitung ist nicht unter Spannungsumständen), dann: zwei der 3 Leiter am Hauptschalter umkehren und prüfen, ob die Richtung nun richtig ist.

3.3.b - Allpoliger Anschluss (Abb. 5)

Zum allpoligen Anschluss ist die Maschine mit einer Schraube (6) versehen.

Zum Anschluss ist die Mutter der Schraube (6) auszuschrauben, das Kabel des allpoligen Netzes ist an der Schraube anzuschliessen und die Mutter ist wieder einzuschrauben.

3.4 - ERSTES STARTEN (Abb. 5)

- Den Hauptschalter an der oberen Seite der Maschine auf “ON” positionieren.
- Den Zeitgeberknopf (1) auf "✋" positionieren.
- Die Taste (2) "|", drücken.
- Einige Minuten die Maschine leer laufen lassen und sich dabei versichern, daß die Drehung gleichmässig und ohne Hindernisse erfolgt.
- Durch die Taste "◎" (5).

Abschnitt 4

4.1 - BENUTZUNG UND GEBRAUCHSGEGENANZEIGEN

WICHTIG

FX - und RVE-Teigknetmaschinen sind professionelle Geräte, die sowohl für Pizzabäckereien als auch für handwerkliche/ industrielle Pizzateighersteller gedacht sind.
In die Maschine werden die für die Pizzateigproduktion erforderlichen Produkte eingesetzt;
Die Maschine ist nur zu diesem Zweck zu benutzen; bei anderen Benutzungen lehnt der Hersteller bei Unfällen an Personen oder Gegenstände irgendwelche Haftung ab und ggf. entfällt jedes Garantierecht.

4.2 - SICHERHEITSSCHILDER (Abb. 1)

Bei allen für Benutzer oder Techniker gefährlichen Flächen sind Warnungsschilder mit erklärenden Bildsymbolen vorhanden.

GEFAHRLAGE

An der Maschine gibt es Schilder mit Sicherheitshinweisen, die bei jedem Benutzer der Maschine zu beachten sind. Bei Nichtbeachtung dieser Hinweise lehnt der Hersteller bei eventuellen, daraus entstehenden Schäden oder Unfällen an Personen oder Gegenstände irgendwelche Haftung ab.

Gefahrlage: eingeschaltete Spannung

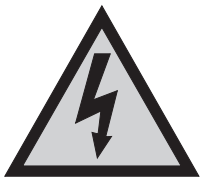

- Bei eingeschalteter Spannung sind keine Verfahren durchzuführen.

Gefahr für die Hände

- Bei laufender Maschine sind die Hände in dieselbe nicht einzusetzen.

ABB. 1

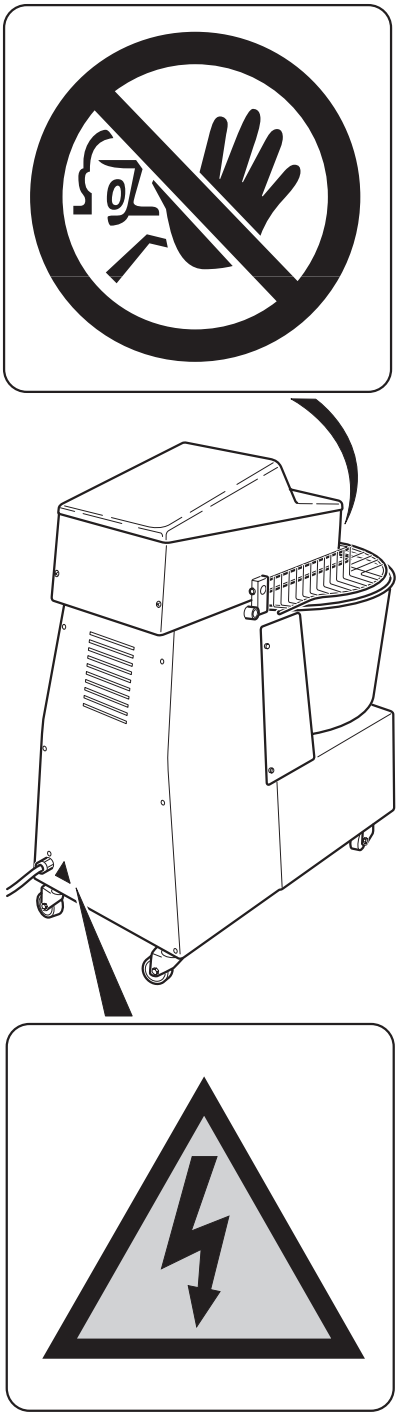

4.3 - SICHERHEITSVORRICHTUNGEN (Abb. 2)

Die Maschine ist mit folgenden Sicherheitssystemen versehen:

1) Alle gefährlichen Flächen sind durch Kasten mit Schrauben geschlossen.

2) Bei Modellen mit festem Kopf ist die Maschine mit einem Mikroschalter, der beim Aufheben des Schutzgitters (1) den Spiralenbetrieb stoppt, versehen;
bei Modellen mit kippbarem Kopf gibt es nicht nur den Schutzgitter-Mikroschalter, sondern auch einen Mikroschalter, der bei erhobenem Kopf (2) den Spiralenbetrieb stoppt.

3) Wenn die Maschine durch die Einschaltung eines der zwei Sicherheitsmikroschalter stoppt, ist es zum Wiederstarten der Maschine notwendig, je nach dem betreffenden Modell, entweder die Taste "I" oder "II",zu drücken.

ABB. 2

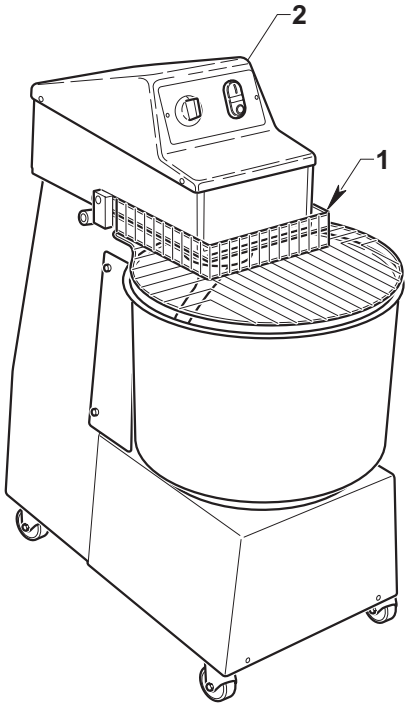

4.4 - BENUTZERFLÄCHEN (Abb. 3)

Während des Maschinenbetriebs befindet sich der Benutzer vor der Maschine, sodaß er in den bzw. von dem Behälter die Teigmischung problemlos einsetzen bzw. entfernen kann;
zulässige Positionen siehe Fig. 3 Positionen (O).
Der Benutzer darf sich zur Durchführung der Instandhaltungsverfahren auf die hintere Maschinenseite Position (T) stellen.

4.5 - FLÄCHEN MIT RESTLICHEN GEFAHRLAGEN (Abb. 3)

Es gibt keine Stellen mit restlicher Gefahr.

ABB. 3

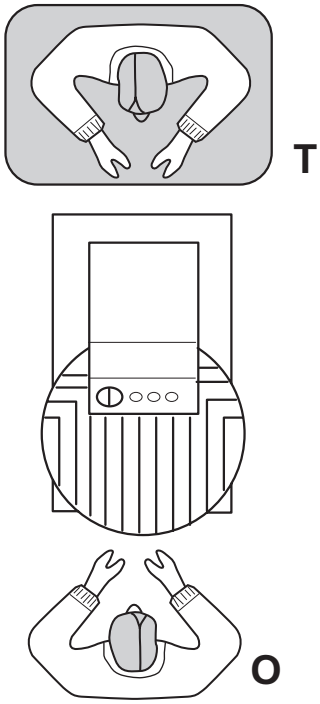

Abschnitt 5

5.1 - SCHALTTAFEL UND LEUCHTMELDER (Abb. 1)

An der Maschine befinden sich folgende Steuerelemente:

ABB. 1

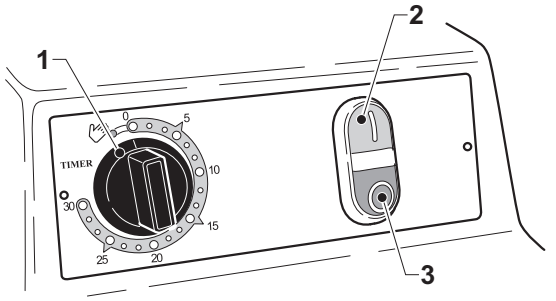

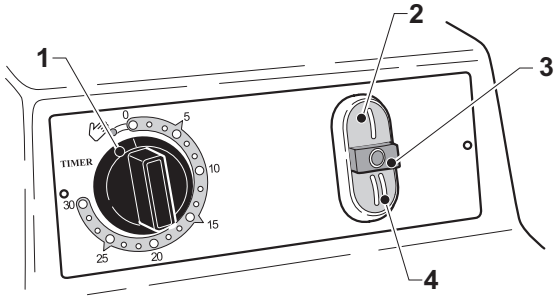

1. **Zeitgeber**
   Es gibt drei mögliche Zeitgeberpositionen:
   "✋"
   ermöglicht einen manuellen Maschinenbetrieb, zum Starten je nach dem Modell entweder die Taste "Ⓘ" oder "Ⓘ", drücken, , zum Stoppen die Taste "◎" drücken.
   "0"
   Die Maschine ist ausgeschaltet.
   "Minutenzähler (1a)"
   Durch eine Uhrzeigersinndrehung des Zeitgeberknopfes (1) ist es möglich die Maschinenbetriebsminuten einzustellen (von 0 bis 30 Minuten), zum Starten ist entweder die Taste "Ⓘ" oder "Ⓘ", je nach dem Maschinenmodell, zu drücken, der Kreislauf endet, wenn der Zeitgeberknopf (1) die Position "**0**" erreicht.

2. **Grüner Startdruckknopf "Ⓘ" 1. Geschwindigkeit.**
   Wird durch das Positionieren des Zeitgebernopfes (1) auf "✋" oder auf dem Minutenzähler eingeschaltet.
   Sobald er gedrückt wird, startet die Maschine.

3. **Roter Stoppdruckknopf "◎"**
   Wird er gedrückt, stoppt die Maschine.

4. **Grüner Startdruckknopf "Ⓘ" 2. Geschwindigkeit. (Wenn er vorhanden ist)**
   Er wird durch das Positionieren des Zeitgeberknopfes (1) auf "✋" oder auf dem Minuntenzähler eingeschaltet.
   Wird er gedrückt, startet die Maschine.

5.2 - FUNKTIONIEREN

ABB. 2

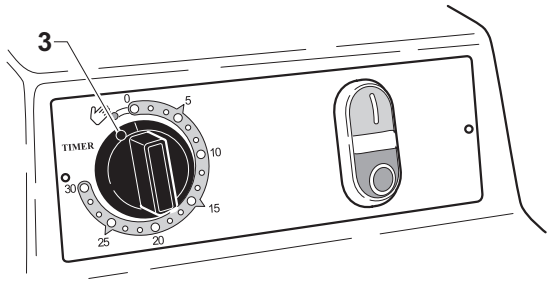

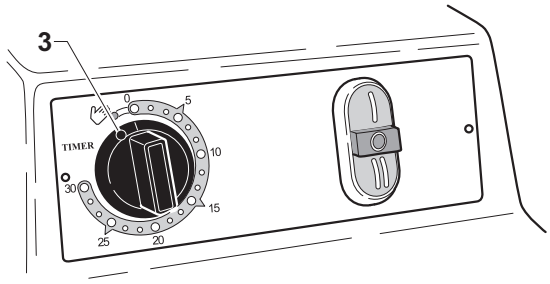

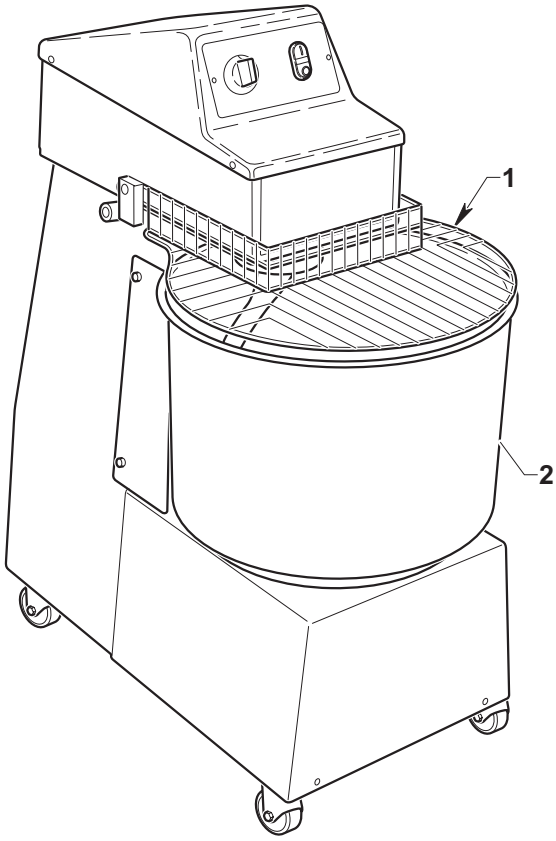

5.2.a - Maschinenvorbereitung und-betrieb (Abb.2)

- Das Schutzgitter (1) heben und in den Behälter (2) die vorgeschriebene Zutatenmenge einsetzen.
  Die Maschinenleistung ist für serienmässige Teigmischungen gedacht: ca. 65 % Mehl und 35 % Wasser.
  Für kompakte Mischungen ist die Leistung zu vermindern.
- Das Schutzgitter (1) absenken und durch den Hauptschalter an der oberen Seite der Maschine elektrische Spannung geben.
- Zum manuellen Maschinenbetrieb ist der Zeitgeberknopf (3) nach "✋" zu drehen, zum Maschinenbetrieb für eine gewisse Zeitspanne ist der Knopf nach rechts bzw. auf der gewünschten Zeit zu positionieren.
- Bei mit zwei Geschwindigkeiten versehenen Maschinen ist es notwendig mit der zweiten Geschwindigkeit durch den Knopf "Ⅱ" anzufangen, dann ist die erste Geschwindigkeit durch den Knopf "◎", einzuschalten, bevor der Teig zu hart wird, dann den Druckknopf "Ⅰ" drücken.
  Bei mit einer Geschwindigkeit versehenen Maschinen ist der Druckknopf "Ⅰ" zu drücken.

WICHTIG

Bei mit zwei Geschwindigkeiten versehenen Maschinen ist die zweite Geschwindigkeit NICHT zu benutzen, wenn der Teig gut vermischt ist.

Es ist auch möglich durch das Gitter (1) Zutaten dazu zu geben.

5.2.b - Maschinenstoppen im notfall (Abb.2)

- Im NOTFALL den Druckknopf "◎" drücken oder das Gitter (1) aufheben.

5.2.c - Ausschaltung (Abb. 2)

- Die Maschine stoppt automatisch, wenn der Zeitgeberknopf (3) die Position “0” erreicht, bei manuellem Betrieb den Druckknopf "◎" drücken.

ACHTUNG

Die Maschine ist nicht durch das Aufheben des Schutzgitters auszuschalten, da ansonsten die elektrischen Maschinenteile beschädigt werden könnten.
Falls die Maschine durch das Aufheben des Schutzgitters (1) ausgeschaltet worden ist, ist die Taste "Ⅰ" oder "Ⅱ" (wenn sie vorhanden ist) zum Wiederstarten der Maschine zu drücken.

5.2.d - Kopfheben (Bei mit Kopf versehenen Modellen) (Abb.3)

GEFAHRLAGE

Das Heben des Kopfes (1) ist bei ausgeschalteter Maschine sowie ausgeschaltetem Hauptschalter an der oberen Seite der Anlage durchzuführen.

Die Maschine ist mit einem Sicherheitsmikroschalter, der beim Kopfheben den Maschinenbetrieb nicht ermöglicht, versehen.

- Die beiden Knöpfe (2) an den beiden Seiten der Struktur losmachen, bis der Kopf (1) ausgelöst wird.
- Bis zum Hubende den Kopf (1) heben; die Position des Kopfes wird durch den hydraulischen Stossdämpfer (3) fest gehalten.
- Sich zur Kopfabsenkung versichern, daß die Verbindung zwischen der Kupplung (4) des Kopfes und der Kupplung (5) des Motors einwandfrei ist, ist das nicht der Fall, dann ist die Spirale (6) manuell so zu drehen, bis die zwei Kupplungen aneinander passen.
- Zur Kopffeststellung die Knöpfe (2) feststellen.

ABB. 3

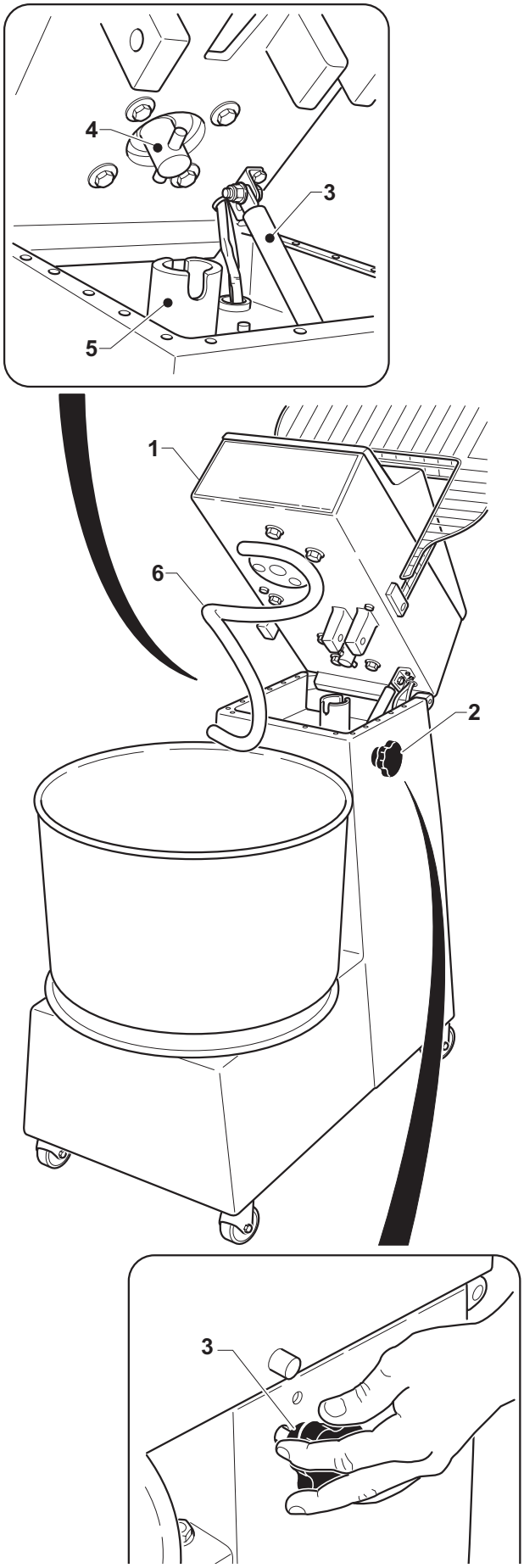

5.2.e - Behälterentfernung (Bei mit Behälter versehenen Modellen) (Abb.4)

- Laut Hinweisen im vorherigen Abschnitt die Maschine stoppen und den Kopf heben.
- Zur Auslösung des Behälters (1) im Uhrzeigersinn die Verbindungsscheibe (2) drehen.
- Je nach dem betreffenden Gewicht soll eine Person bzw. sollen zwei Personen den Behälter heben und entfernen.
- Zum Wiederpositionieren des Behälters (1) ist es notwendig die drei Stifte (3) an der Behältergrundfläche in die entsprechende Sitze (4), die sich an der Verbindungsscheibe (2) befinden, einzusetzen.
- Die Verbindungsscheibe (2) im Uhrzeigensinn drehen, um den Behälter zu befestigen.
- Laut Hinweisen in dem entsprechenden Abschnitt den Kopf absenken.

GEFAHRLAGE

Es ist verboten die Maschine laufen zu lassen, ohne daß der Behälter richtig positioniert ist.

5.3 - FUNKTIONSFEHLER, URSACHEN, ABHILFEN

- Die Maschine startet nicht:

- sich versichern, daß der elektrische Anschluss derselben vorhanden ist.
- sich versichen, daß sich keine Fremdkörper in der Maschine befinden, da diese die Maschinendrehung stoppen könnten.
- Sich versichern, daß sich der Zeitgeberknopf auf "✋" oder auf der Minutenzählerposition befindet.
- Sich versichern, daß sowohl das Gitter als auch der Kopf richtig abgesenkt sind und die Kopffeststellknöpfe gut festgestellt sind.

ABB. 4

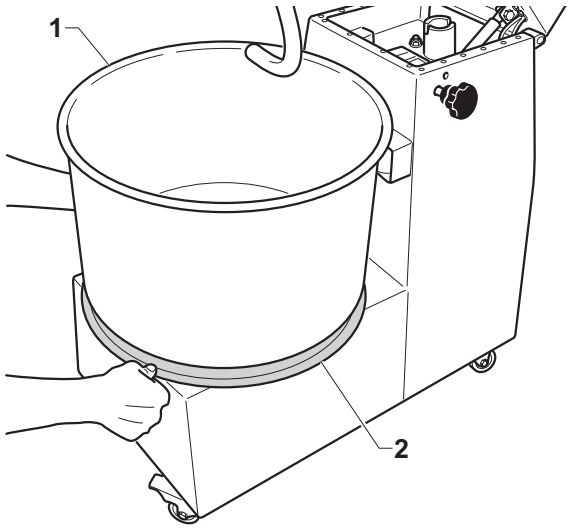

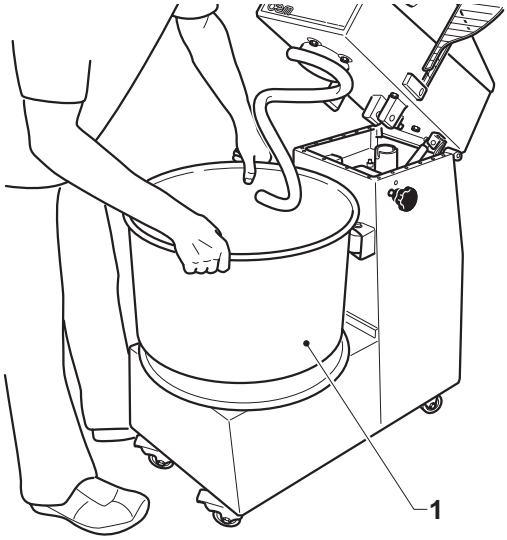

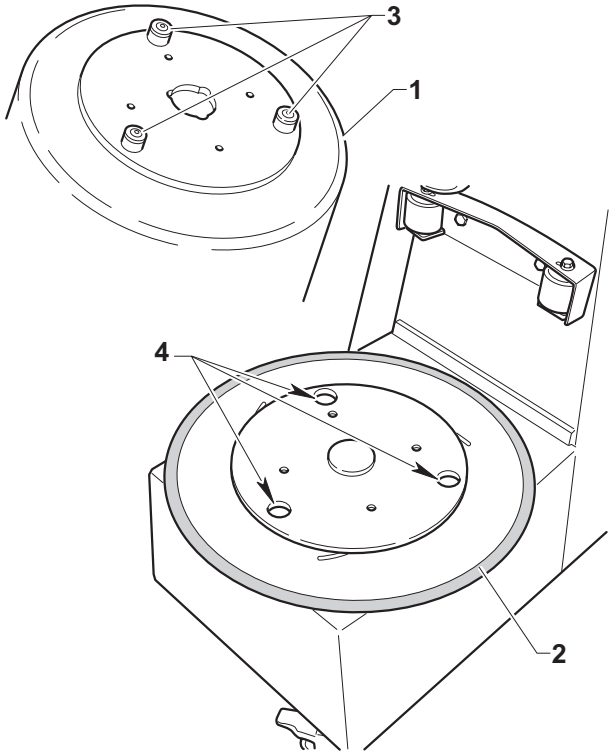

Abschnitt 6

6.1 - ORDENTLICHE UND EINGEPLANTE INSTANDHALTUNG

6.1.a- Allgemeine daten

GEFAHRLAGE

Die ordentlichen und eingeplanten Instandhaltungsverfahren sind nur bei stillstehender Maschine sowie mit Hauptschalter auf "⓪" OFF durchzuführen.

Die Instandhaltungsverfahren verteilen sich in zwei Klassen:

- **ORDENTLICHE INSTANDHALTUNG:**
  Besteht aus den jeden Tag an der Maschine durchzuführenden Verfahren.

- **EINGEPLANTE INSTANDHALTUNG:**
  Besteht aus den Verfahren, die zur Gewährleistung eines einwandfreien Betriebs der Maschine in regelmässigen Abständen durchzuführen sind.

6.1.b - Ordentliche instandhaltung

6.1.b.a - Maschinenreinigung

- Die Maschinenaussenseite ist durch ein mit Wasser getränktes Tuch zu reinigen.

- Laut Hinweisen in den entsprechenden Abschnitten ist der Kopf (1) bei mit Kopf versehenen Modellen zu heben sowie der Behälter (2) bei mit Behälter versehenen Modellen zu entfernen.

- Der Behälter (2) ist mit Wasser und Reinigungs- oder anderen fettfleckeentfernenden, nicht angriffslustigen Mitteln, die für Lebensmittelgeräte geeignet sind, sauber zu machen.

- Die Spirale (3) ist durch einen mit Wasser benetzten Schwamm zu reinigen.

- Die verschiedenen Maschinenbestandteile abtrocknen und bei den mit Behälter bzw. mit Kopf versehenen Ausführungen den Behälter wieder einbauen/den Kopf absenken.

ABB. 1

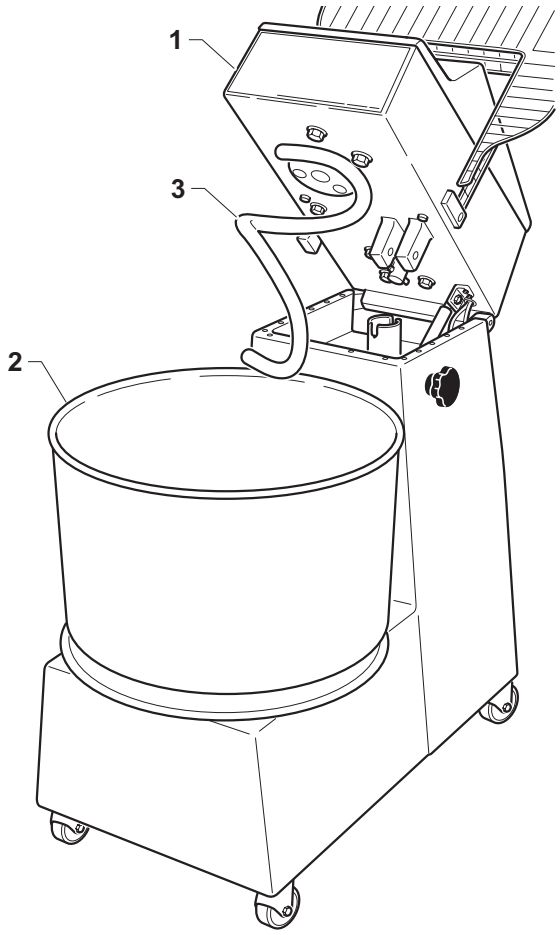

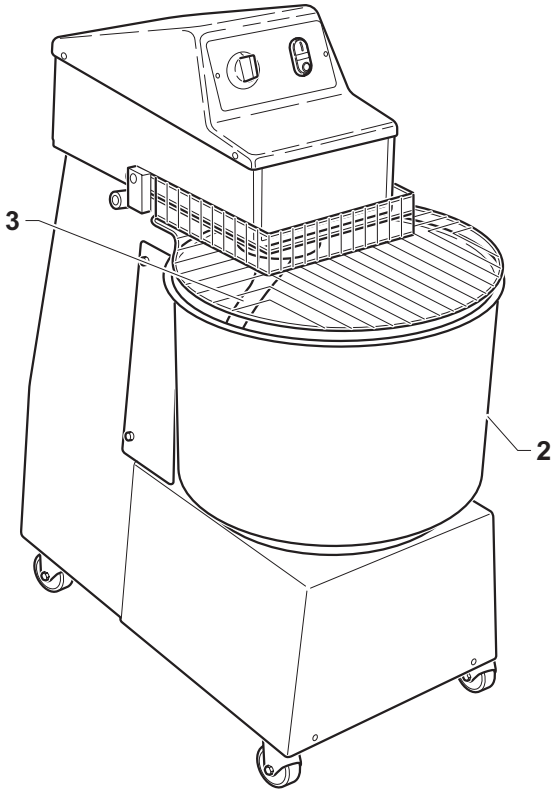

ABB. 2

Abschnitt 7

7.1 - DEMONTAGE DER MASCHINE

Ist eine Maschinendemontage durchzuführen und die Maschine dann wieder aufzustellen, dem in dem “Aufstellung”-Abschnitt beschriebenen Verfahren gegenüber umgekehrt vorgehen.

GEFAHRLAGE

Vor der Maschinendemontage die Stromspeisung ausschalten.

Nur gelernte Fachtechniker dürfen dieses Verfahren durchführen.

ACHTUNG

Falls es notwendig ist die Maschine anders zu demontieren oder einige Bestandteile derselben anders auszubauen, ist die Firma Hersteller oder ihre Vertretung zu kontaktieren - zu diesem Zweck siehe Adressen auf der dritten Seite dieses Handbuchs.

7.2 - MASCHINENABBRUCH

Hinsichtlich des Umweltschutzes gelten die am Aufstellungsort der Maschine gültigen Vorschriften.
Wenn die Maschine nicht mehr benutzt und / oder repariert werden kann, müssen die verschiedenen Maschinenkomponenten entsorgt werden.

Elektrische Geräte dürfen nicht in den normalen Haushaltsmüll gegeben sondern müssen entsprechend der Bestimmungen zur Abfalltrennung als Industrieabfall gesondert entsorgt werden.
Die elektrischen Geräte sind mit einem besonderen Kennzeichen (durchkreuzter Müllbehälter) versehen. Dieses Kennzeichen zeigt an, daß das Gerät nach dem 13. August 2005 in den Handel gebracht wurde und im Rahmen der Abfalltrennung als Industrieabfall gesondert entsorgt werden muß.
Eine unangemessene oder nicht den gesetzlichen Vorschriften entsprechende Entsorgung von elektrischen
Geräten sowie ein unsachgemä§er Einsatz kann aufgrund der Präsenz von gesundheitsschädlichen Substanzen u/o Materialien zu schweren Gesundheitsschäden und / oder zu einer schwerwiegenden Umweltbelastung führen. Jede nicht den einschlägigen Vorschriften entsprechende Entsorgung von elektrischen Materialien beinhaltet die Verhängung von Geldbußen u/o strafrechtlichen Maßnahmen.

ACHTUNG

Was die Entsorgung von Schadstoffen (Schmier-, Lösungsmitteln, Lackierprodukten u.s.w.) betrifft, ist nachfolgender Abschnitt nachzuschlagen.

7.3 - SCHADSTOFFENTSORGUNG

Zur Entsorgung solcher Stoffe sind die geltenden gesetzlichen Normen in jedem jeweiligen land zu beachten.

ACHTUNG

Jedes Vergehen seitens des Kunden vor, während und nach dem Abriss und der Entsorgung der Geräteteile hinsichtlich der Auslegung und Anwendung der einschlägig gültigen Bestimmungen wird ausschließlich von ihm selbst verantwortet.

ELEKTRISCHER SCHALTPLAN - EINPHASIGE TEIGKNETMASCHINE

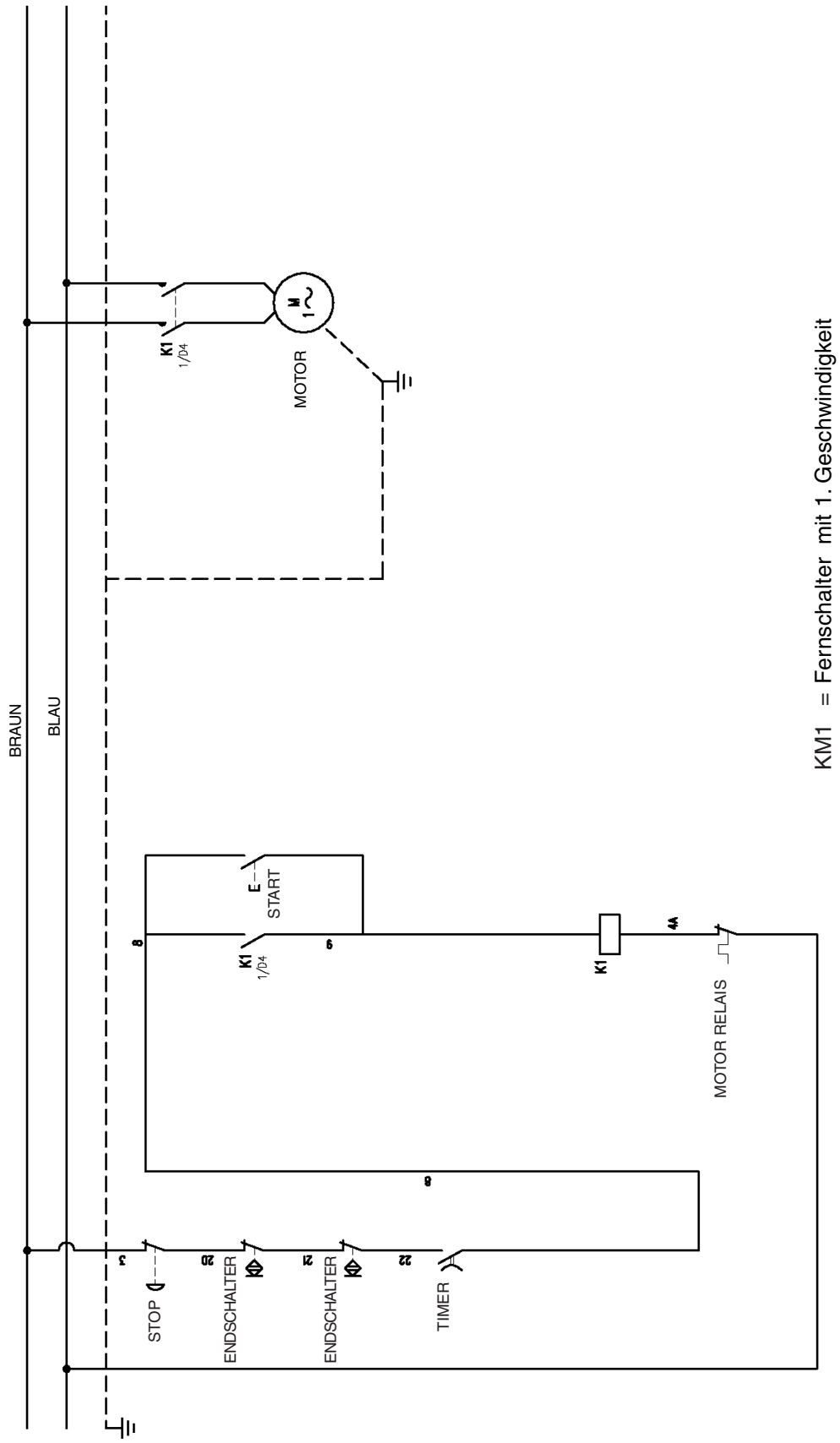

KM1 = Fernschalter mit 1. Geschwindigkeit

ELEKTRISCHER SCHALTPLAN - TEIGKNETMASCHINE MIT EINER GESCHWINDIGKEIT

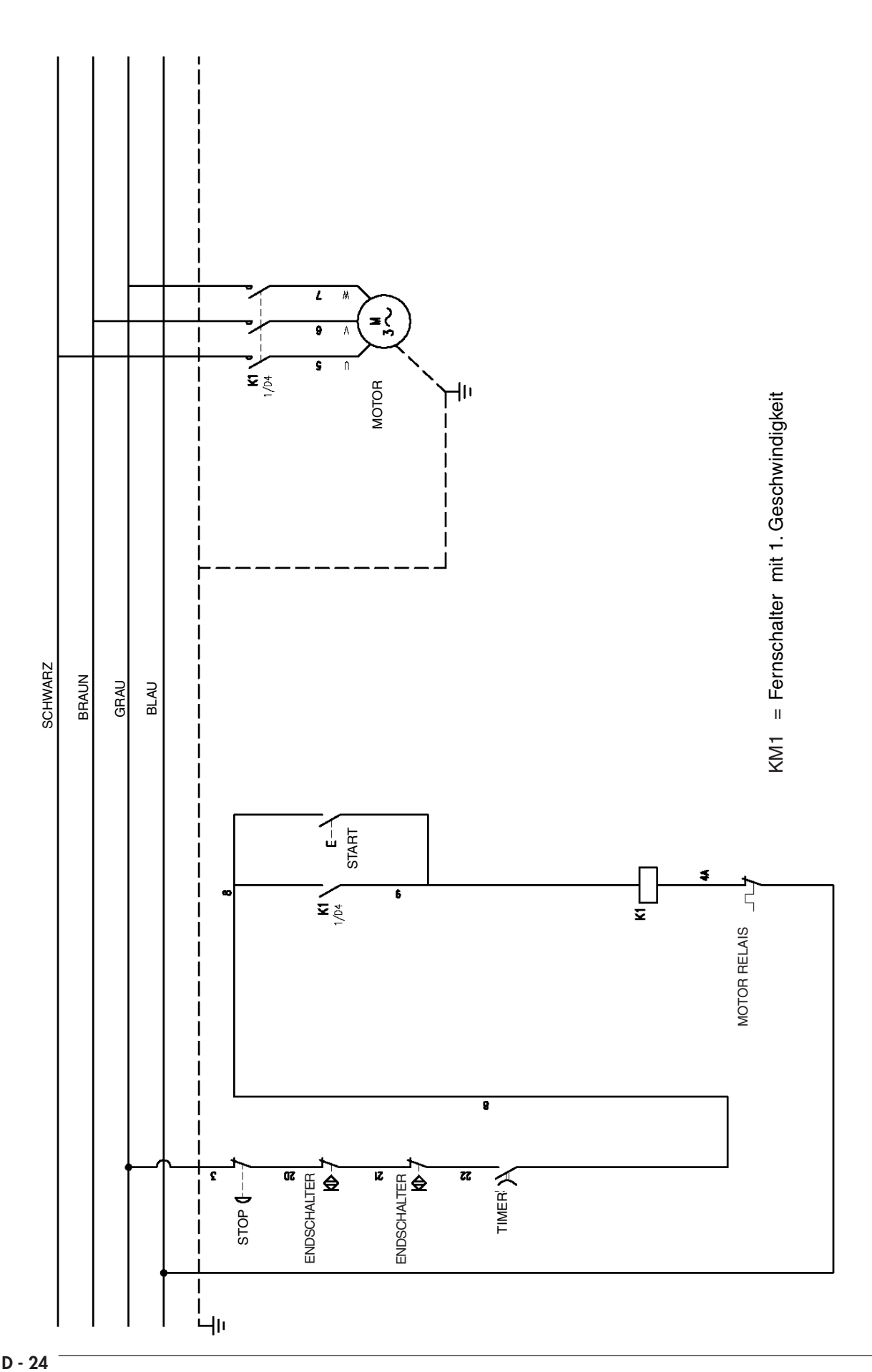

ELEKTRISCHER SCHALTPLAN - TEIGKNETMASCHINE MIT ZWEI GESCHWINDIGKEITEN

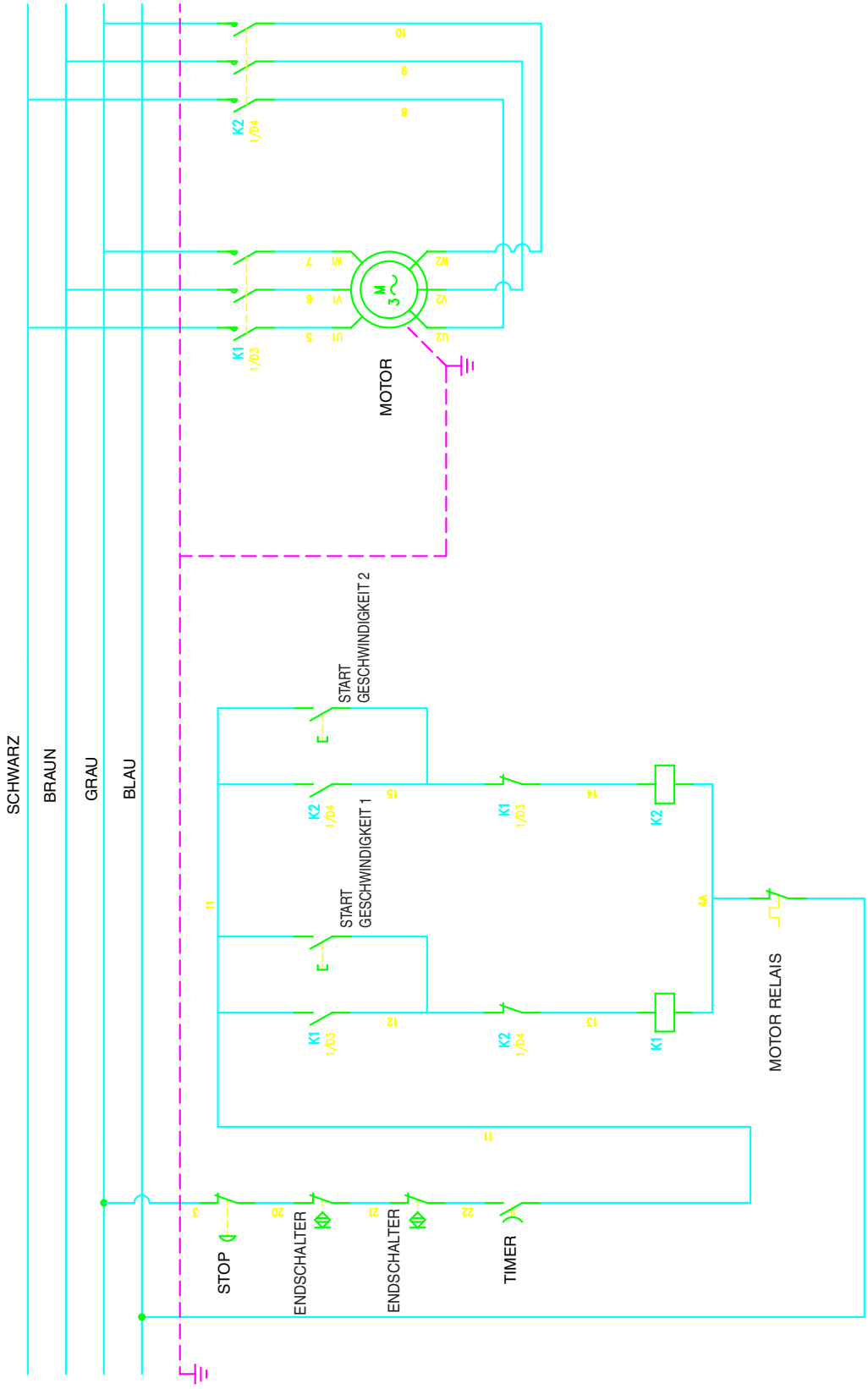

KM1 = Fernschalter mit 1. Geschwindigkeit
KM2 = Fernschalter mit 2. Geschwindigkeit

ESPAÑOL

CAPÍTULO 1

Capítulo para el técnico y el operador

1.1 ADVERTENCIAS GENERALES ..... Pág. E-2
1.2 NORMAS DE REFERENCIA ..... Pág. E-3
1.3 DESCRIPCIÓN DE LOS SÍMBOLOS ..... Pág. E-3
1.4 COMPOSICIÓN DE LA MÁQUINA ..... Pág. E-3
1.5 CONEXIONES A CARGO DEL COMPRADOR ..... Pág. E-4
1.6 OPERACIONES DE EMERGENCIA EN CASO DE INCENDIO ..... Pág. E-4
1.7 RIESGO DE EXPLOSIÓN ..... Pág. E-4
1.8 NIVEL DE PRESIÓN ACÚSTICA ..... Pág. E-4

CAPÍTULO 2

Capítulo para el técnico

- ESPACIO OCUPADO ..... Pág. E-5
2.1 CARACTERÍSTICAS TÉCNICAS ..... Pág. E-6
2.1.a Velocidad de rotación cuba / Espiral nuevas amasadoras ..... Pág. E-7
2.2 TRANSPORTE ..... Pág. E-8
2.2.a Envío ..... Pág. E-8
2.2.b Como levantar el embalaje ..... Pág. E-8
2.2.c Almacenamiento ..... Pág. E-8
2.3 CONTROLES AL RECIBIR EL PRODUCTO ..... Pág. E-9
2.4 DESEMBALAJE ..... Pág. E-9
2.5 IDENTIFICACIÓN DE LOS COMPONENTES ..... Pág. E-10
2.6 IDENTIFICACIÓN DE LA MÁQUINA ..... Pág. E-10

CAPÍTULO 3

Capítulo para el técnico

3.1 CÓMO LEVANTAR LA MÁQUINA ..... Pág. E-11
3.2 MONTAJE DE LAS RUEDAS / PATAS ..... Pág. E-11
3.3 POSICIONAMIENTO DE LA MÁQUINA ..... Pág. E-12
3.4 CONEXIÓN ELÉCTRICA ..... Pág. E-12
3.4.a Control de la correcta conexión eléctrica ..... Pág. E-13
3.4.b Conexión Equipotencial ..... Pág. E-13
3.5 PRIMERA PUESTA EN MARCHA ..... Pág. E-13

CAPÍTULO 4

Capítulo para el técnico y el operador

4.1 TIPO DE EMPLEO Y USOS INADECUADOS ..... Pág. E-14
4.2 CHAPAS DE SEGURIDAD ..... Pág. E-14
4.3 DISPOSITIVOS DE SEGURIDAD ..... Pág. E-15
4.4 ZONAS DEL OPERADOR ..... Pág. E-15
4.5 ZONAS DE PELIGROS RESIDUALES ..... Pág. E-15

CAPÍTULO 5

Capítulo para el técnico y el operador

5.1 PANEL DE MANDOS ..... Pág. E-16
5.2 FUNCIONAMIENTO ..... Pág. E-17
5.2.a Preparación de la máquina y funcionamiento ..... Pág. E-17
5.2.b Parada de la máquina en emergencia ..... Pág. E-17
5.2.c Apagado ..... Pág. E-17
5.2.d Elevación del cabezal ..... Pág. E-18
5.2.e Extracción de la cuba ..... Pág. E-19
5.3 FUNCIONAMIENTOS ANÓMALOS, CAUSAS Y SOLUCIONES ..... Pág. E-19

CAPÍTULO 6

Capítulo para el técnico y el operador

6.1 MANTENIMIENTO ORDINARIO Y PROGRAMADO ..... Pág. E-20
6.1.a Generalidades ..... Pág. E-20
6.1.b Intervenciones de mantenimiento ordinario ..... Pág. E-20
6.1.b - a Limpieza de la máquina ..... Pág. E-20

CAPÍTULO 7

Capítulo para el técnico

7.1 DESMONTAJE DE LA MÁQUINA ..... Pág. E-22
7.2 DESGUACE DE LA MÁQUINA ..... Pág. E-22
7.3 ELIMINACIÓN DE SUSTANCIAS NOCIVAS ..... Pág. E-22

- ESQUEMA ELÉCTRICO
AMASADORA MONOFÁSICA ..... Pág. E-23
AMASADORA DE UNA VELOCIDAD ..... Pág. E-24
AMASADORA DE DOS VELOCIDADES ..... Pág. E-25

Capítulo 1

1.1 - ADVERTENCIAS GENERALES

- Antes de poner en marcha la máquina, el operador tendrá que haber leído con cuidado este manual y haber adquirido un profundo conocimiento de las características técnicas y los mandos.

- **Es aconsejable que el operador efectúe un período de adiestramiento sobre el uso de la máquina.**

- Antes de efectuar la instalación, controle que el área destinada a la máquina sea compatible con el volumen que ocupa y con su peso.

- En caso de instalación o extracción de partes de la máquina, para levantarlas y transportarlas, use sólo herramientas adecuadas a su peso y a sus formas geométricas.

- No permita a personal no autorizado y cualificado que ponga en funcionamiento, regule o repare la máquina. Tome como referencia este manual para efectuar las operaciones necesarias.

- Las partes mecánicas y los componentes eléctricos situados dentro de la máquina están protegidos por paneles completamente cerrados por medio de tornillos.

- Antes de efectuar la limpieza y/o mantenimiento de la máquina, y antes de quitar cualquier protección, **asegúrese de que el interruptor general esté en posición "OFF" (O)**, para cortar la alimentación eléctrica de la máquina durante la intervención del operador.

- La instalación de alimentación eléctrica del comprador tiene que contar con un sistema de desconexión automático colocado antes del interruptor general de la máquina y con una instalación adecuada de tierra que responda a todos los requisitos que establecen las normas para la prevención de accidentes.

- En caso de que haya que intervenir en el interruptor general o en sus cercanías, corte la tensión de la línea en la que está conectado el interruptor general.

- Todos los controles y las operaciones de mantenimiento que requieren la eliminación de las protecciones tienen que ser efectuados bajo la absoluta responsabilidad del usuario. **Por esta razón, se aconseja que estas operaciones sean llevadas a cabo exclusivamente por personal técnico especializado y autorizado.**

- Controle que todos los dispositivos de seguridad para prevenir accidentes (barreras, protecciones, cárters, microinterruptores, etc.) no estén dañados y que funcionen perfectamente. En caso contrario ocúpese de arreglarlos.

- **No quite los dispositivos de seguridad.**

- Para evitar riesgos personales, utilice únicamente herramientas adecuadas y conformes a los reglamentos nacionales de seguridad.

- No altere por ningún motivo la instalación eléctrica, neumática o cualquier otro mecanismo.

- No deje que la máquina funcione sin estar vigilada.

- Póngase ropa de trabajo aprobada por las normas vigentes a los efectos de prevenir accidentes.

- En caso de operaciones o reparaciones a efectuarse en posiciones que no se alcanzan desde el suelo, utilice escaleras o herramientas que sean seguras y conformes a los reglamentos nacionales de seguridad.

- En caso de reparaciones cerca o debajo de la máquina, asegúrese de que:
  - No haya órganos que puedan arrancar y/o piezas inestables que se encuentren posicionados en la máquina o en sus cercanías:

- No utilice las manos en lugar de herramientas para operar en la máquina.

- No utilice las manos u otros objetos para detener partes en movimiento.

- No use cerillas, encendedores o llamas libres en las cercanías de la máquina.

- **PRESTE LA MÁXIMA ATENCIÓN A LAS CHAPAS DE ADVERTENCIA PRESENTES EN LA MÁQUINA CADA VEZ QUE TENGA QUE OPERAR EN LA MISMA O EN SUS CERCANÍAS.**

- Es obligación del ususario mantener todas las chapas de señales y advertencias legibles, y si fuera necesario cambiar su posición para garantizar la completa visibilidad al operador.

- También es obligación del ususario cambiar todas las chapas indicadoras y advertencias que por cualquier motivo se hubieran deteriorado o no se leyeran completamente, solicitando las nuevas al Servicio de Recambios.

- **Se prohíbe efectuar reparaciones si la máquina está en marcha.**

- En caso de un funcionamiento anómalo de la máquina o daños a sus componentes, póngase en contacto con el responsable de mantenimiento, sin efectuar arbitrariamente reparaciones.

- **Se prohíbe el uso de la máquina para usos diferentes de los expresamente previstos y documentados.**
  El uso de la máquina tendrá que efectuarse de manera y según los tiempos y lugares previstos por las normas de buena técnica, de acuerdo a la directiva máquinas CEE 89/392 y respetando las normas referidas a la salud y seguridad de los trabajadores, indicadas en las leyes vigentes del país de uso o, en ausencia, según la directiva CEE 89/391.

- **La empresa fabricante declina toda responsabilidad ante posibles accidentes o daños a personas y cosas que deriven de la inobservancia de las normas de seguridad, o bien de las instrucciones descritas en este manual.**

- **ESTAS NORMAS DE SEGURIDAD INTEGRAN O COMPENSAN LAS NORMAS DE SEGURIDADVIGENTES EN EL LUGAR DE UTILIZACIÓN.**

- **No efectúe NUNCA reparaciones apresuradas o improvisadas ya que pueden comprometer el buen funcionamiento de la máquina y la seguridad del operador.**

- **SI TIENE DUDAS REQUIERA SIEMPRE LA INTERVENCIÓN DEL PERSONAL ESPECIALIZADO.**

- **CUALQUIER DAÑO, ELÉCTRICO/ELECTRÓNICO O MECÁNICO DE LA MÁQUINA CAUSADO POR EL USUARIO, ASÍ COMO UN USO NEGLIGENTE DE LA MISMA, EXIME A LA EMPRESA FABRICANTE DE TODA RESPONSABILIDAD Y CONVIERTE AL USUARIO EN EL ÚNICO RESPONSABLE ANTE LOS ÓRGANOS COMPETENTES PARA LA PREVENCIÓN DE LOS ACCIDENTES LABORALES.**

1.2 - NORMAS DE REFERENCIA

- La máquina y sus dispositivos de seguridad han sido fabricados de conformidad con las normas indicadas en la declaración de conformidad.

1.3 - DESCRIPCIÓN DE LOS SÍMBOLOS

Muchos accidentes ocurren por el escaso conocimiento o incluso el incumplimiento de las reglas de seguridad que se deben poner en prática durante la marcha y las operaciones de mantenimiento de la máquina.

Para evitar accidentes laborales lea, **entienda y respete** todas las precauciones y las advertencias que contiene este manual y las que aparecen en las chapas aplicadas en la máquina.

Para identificar los mensajes de seguridad de este manual han sido utilizados los siguientes símbolos:

PELIGRO

Este símbolo se utiliza en los mensajes de seguridad del manual, cuando existen situaciones de peligro potenciales o la probalidad de causar graves lesiones o muerte.

ATENCIÓN

Este símbolo se utiliza en los mesajes de seguridad del manual para peligros que, si se descuidan, pueden provocar pequeñas o moderadas lesiones o daños.

El mensaje puede utilizarse también para peligros que pueden acarrear daños a la máquina.

IMPORTANTE

Este símbolo se utiliza para indicar las precauciones que hay que tomar para evitar operaciones que reduzcan la vida útil de la máquina o bien para comunicaciones importantes del operador.

PELIGRO

Para aclarar las informaciones, algunas ilustraciones de este manual muestran la máquina sin protecciones. DE TODAS FORMAS NO UTILICE LA MÁQUINA SIN LAS BARRERAS DE PROTECCIÓN.

1.4 - COMPOSICIÓN DE LA MÁQUINA

Las amasadoras Mod. FX y RVE, han nacido de la experiencia acumulada a lo largo de varios años de trabajo.

- La máquina está compuesta por una estructura de soporte, que aloja el motor, un cabezal que controla la espiral para amasar y un recipiente que contiene la mezcla para la masa.
- Según el modelo, se puede proporcionar con el cabezal abatible y la cuba extraíble.

1.5 - CONEXIONES A CARGO DEL COMPRADOR

a) Preparación del lugar en el que se instalará el equipo.

- El comprador debe preparar una superficie de apoyo para la máquina como se indica en el capítulo instalación.

b) Conexión eléctrica.

- La instalación eléctrica de alimentación debe ser conforme a lo indicado por las normas nacionales vigentes en el lugar de utilización y estar dotada de una eficiente puesta a tierra.

- Posicione en la línea de alimentación, antes de la máquina, un dispositivo omnipolar de corte.

  - **Los cables eléctricos de alimentación tienen que dimensionarse en función de la máxima corriente requerida por la máquina de manera que la caída de tensión total, a plena carga, resulte inferior al 2%.**

1.6 - OPERACIONES DE EMERGENCIA EN CASO DE INCENDIO

a) En caso de incendio corte la tensión que alimenta la máquina desconectando el interruptor general.

b) Apague el incendio utilizando los extintores adecuados.

PELIGRO

Se prohíbe terminantemente intentar apagar el incendio con agua si la máquina está bajo tensión.

1.7 - RIESGO DE EXPLOSIÓN

- La máquina no es adecuada para ser utilizada en ambientes con riesgos de explosión.

1.8 - NIVEL DE PRESIÓN ACÚSTICA

Los modelos FX y RVE han sido fabricados de manera tal que mantienen el nivel de presión acústica continuo equivalente ponderado A(dB) inferior a los 70dB durante el funcionamiento en vacío.

Capítulo 2

ESPACIO OCUPADO

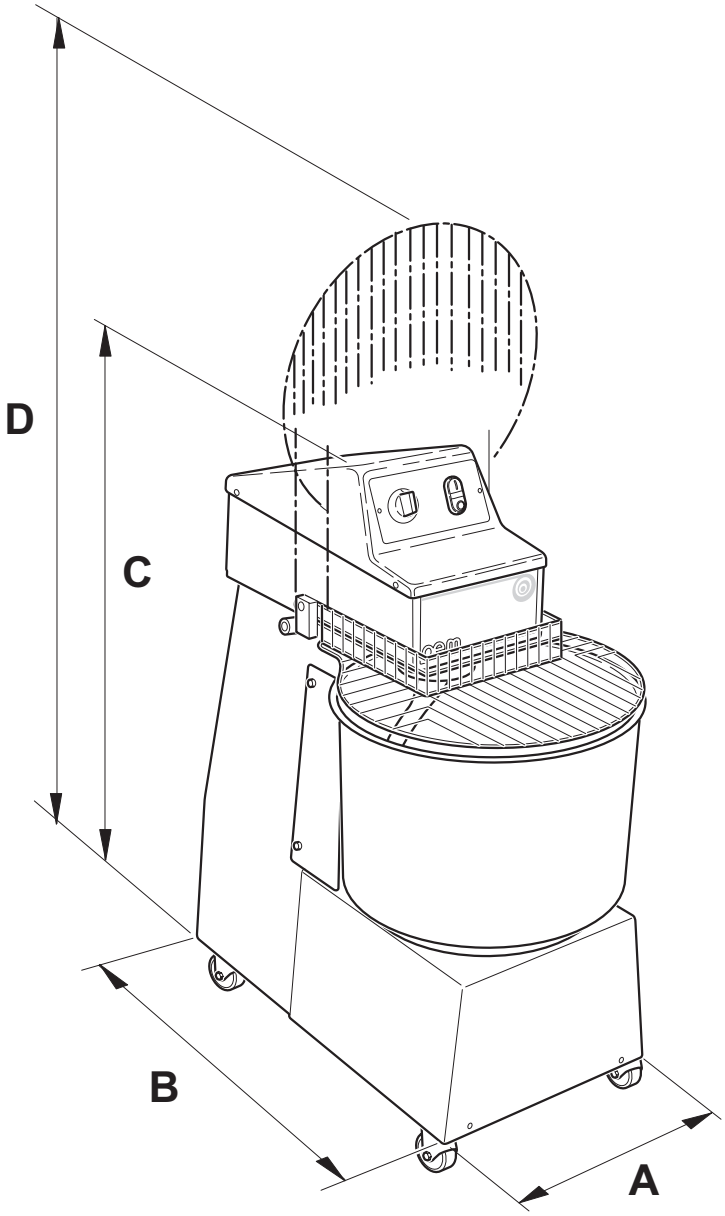

Mod. FX/RVE	A	B	C	D
101	**28,5**	54	67	83,5
201 - 202	**38,6**	66,3	81	101,6
301 - 302	**43**	78	88	125,8
401 - 402	**48**	80,5	88	115,8
601 - 602	**58,5**	98,6	109	140,6

medidas en mm

La altura indicada (C-D) se entiende sin ruedas, con las ruedas la altura aumenta 9 cm.
La altura indicada (C-D) se entiende sin patas, con las patas la altura aumenta 2,5 cm.

2.1 - CARACTERÍSTICAS TÉCNICAS

Temperatura máxima de funcionamiento	60°C
Humedad relativa	10 ÷ 80 %

MOD. FX	Capacidad cuba	Velocidad	Potencia	Conexión eléctrica	Peso neto
FX101/M	10 l - 8 kg	1	0,37 kW	230 V ~ 1	40 kg
FX101/T	10 l - 8 kg	1	0,37 kW	400 V ~ 3N	40 kg
FX201/M	26 l - 20 kg	1	0,6 kW	230 V ~ 1	80 kg
FX201/T	26 l - 20 kg	1	0,75 kW	400 V ~ 3N	80 kg
FX202/T	26 l - 20 kg	2	0,45 - 0,56 kW	400 V ~ 3N	80 kg
FX301/T	37 l - 30 kg	1	1,1 kW	400 V ~ 3N	115 kg
FX302/T	37 l - 30 kg	2	0,75 - 1,1 kW	400 V ~ 3N	115 kg
FX401/T	47 l - 40 kg	1	1,1 kW	400 V ~ 3N	125 kg
FX402/T	47 l - 40 kg	2	0,75 - 1,1 kW	400 V ~ 3N	125 kg
FX601/T	83 l - 60 kg	1	2,2 kW	400 V ~ 3N	210 kg
FX602/T	83 l - 60 kg	2	1,87 - 2,6 kW	400 V ~ 3N	210 kg

MOD. RVE	Capacidad cuba	Velocidad	Potencia	Conexión eléctrica	Peso neto
RVE201/M	26 l - 20 kg	1	0,6 kW	230 V ~ 1	85 kg
RVE201/T	26 l - 20 kg	1	0,75 kW	400 V ~ 3N	85 kg
RVE202/T	26 l - 20 kg	2	0,45 - 0,56 kW	400 V ~ 3N	85 kg
RVE301/T	37 l - 30 kg	1	1,1 kW	400 V ~ 3N	120 kg
RVE302/T	37 l - 30 kg	2	0,75 - 1,1 kW	400 V ~ 3N	120 kg
RVEP401/T	47 l - 40 kg	1	1,1 kW	400 V ~ 3N	130 kg
RVEP402/T	47 l - 40 kg	2	0,75 - 1,1 kW	400 V ~ 3N	130 kg

FX = Modelos de cabezal fijo
RVE = Modelos de cabezal abatible y cuba extraíble

2.1.a - Velocidad de rotación cuba / Espiral nuevas amasadoras

MOD. FX/RVE	Capacidad cuba	Velocidad	Ø Cuba	Ø Máximo espiral	g/min	N. de rev. cuba g/min	N. de rev. espiral g/min
FX101/M	10 l - 8 kg	1	260mm	110mm	1400	18	83
FX201/M	26 l - 20 kg	1	360mm	140mm	1400	13	75
FX201/T	26 l - 20 kg	1	360mm	140mm	1400	13	75
RVE201/M	26 l - 20 kg	1	360mm	140mm	1400	13	75
RVE201/T	26 l - 20 kg	1	360mm	140mm	1400	13	75
FX202/T	26 l - 20 kg	2	360mm	140mm			
		Velocidad 1			950	12,5	71,5
		Velocidad 2			1400	18	105
RVE202/T	26 l - 20 kg	2	360mm	140mm			
		Velocidad 1			950	12,5	71,5
		Velocidad 2			1400	18	105
FX301/T	37 l - 30 kg	1	400mm	220mm	1400	11	60
RVE301/T	37 l - 30 kg	1	400mm	220mm	1400	11	60
FX302/T	37 l - 30 kg	2	400mm	220mm			
		Velocidad 1			950	10,5	58
		Velocidad 2			1400	15	84
RVE302/T	37 l - 30 kg	2	400mm	220mm			
		Velocidad 1			950	10,5	58
		Velocidad 2			1400	15	84
FX401/T	47 l - 40 kg	1	450mm	220mm	1400	13	60
RVE401/T	47 l - 40 kg	1	450mm	220mm	1400	13	60
FX402/T	47 l - 40 kg	2	450mm	220mm			
		Velocidad 1			950	12,5	58
		Velocidad 2			1400	18	84
RVE402/T	47 l - 40 kg	2	450mm	220mm			
		Velocidad 1			950	12,5	58
		Velocidad 2			1400	18	84
FX601/T	83 l - 60 kg	1	550mm	240mm	1400	10,5	56
FX602/T	83 l - 60 kg	2	550mm	240mm			
		Velocidad 1			950	9,5	51
		Velocidad 2			1400	14	75

2.2 - TRANSPORTE

2.2.a - Envío (Fig. 1)

La máquina se coloca sobre un palet de madera, dentro de una caja de cartón flejada.

El envío de la máquina se efectúa escogiendo entre las siguientes soluciones:

a) Transporte sobre ruedas (camión)
b) Transporte aéreo
c) Transporte marítimo
d) Transporte ferroviario

La elección entre los diferentes sistemas de envío se concuerda entre el proveedor y el comprador durante la fase contractual.

IMPORTANTE

El embalaje que contiene la máquina tiene que transportarse cubierto para protegerlo de los agentes atmosféricos. Se prohíbe posicionar sobre el mismo otras cajas o materiales.

FIG. 1

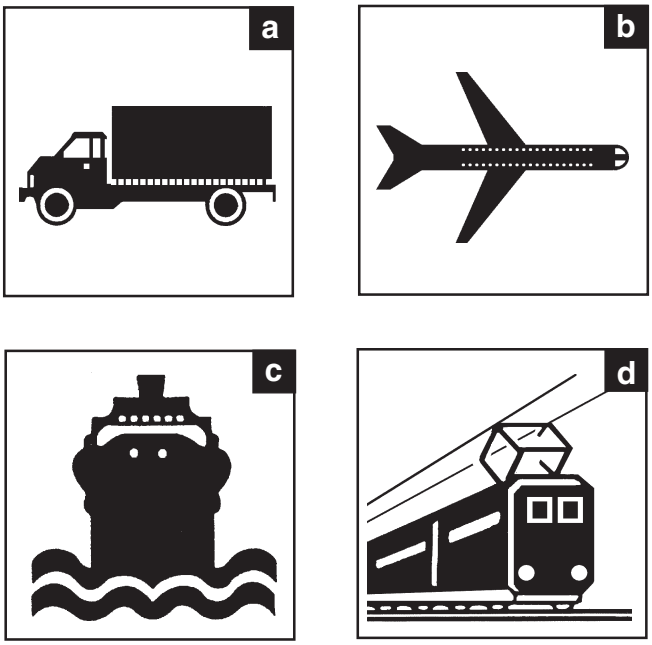

2.2.b - Como levantar el embalaje (Fig. 2)

La caja tendrá que ser manipulada con el máximo cuidado. Para levantar y posicionar la caja hay que utilizar sistemas apropiados para su elevación, escogidos en función del peso de la misma.
Se debe levantar por medio de una grúa o un aparejo con el auxilio de correas apropiadas o bien por medio de una carretilla elevadora introduciendo las horquillas en los adecuados alojamientos.

PELIGRO

Las operaciones de elevación y traslado tienen que ser efectuadas por personal especializado y autorizado para el uso de equipos adecuados.
La empresa fabricante declina toda responsabilidad ante posibles daños a personas y cosas que deriven de la inobservancia de las normas de seguridad relativas a la elevación y el desplazamiento de materiales dentro o fuera del establecimiento.

FIG. 2

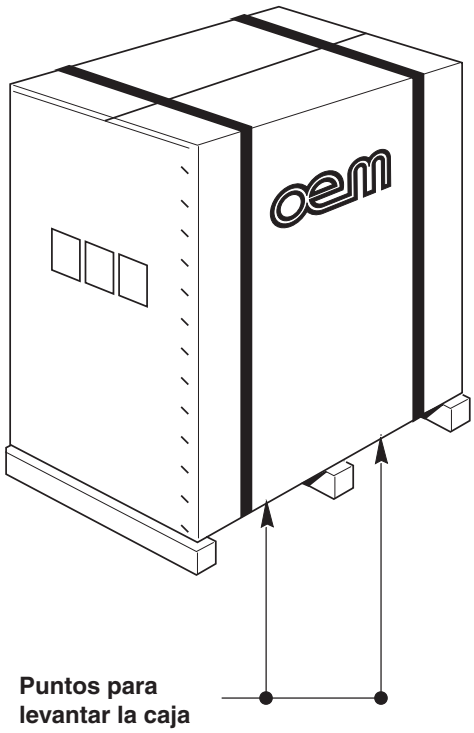

2.2.c - Almacenamiento

IMPORTANTE

La caja que contiene la máquina se debe almacenar cubierta para protegerla de los agentes atmosféricos y sin colocar sobre la misma otras cajas o materiales.

2.3 - CONTROLES AL RECIBIR EL PRODUCTO

Al recibir el suministro, controle que el embalaje esté íntegro y no haya sufrido daños a simple vista. Si está íntegro, quite el embalaje como se especifica en el punto 2.4 (salvo en caso de recibir otras instrucciones de la empresa fabricante).
Controle que dentro del embalaje esté el manual instrucciones y los componentes indicados en el documento de transporte.
En caso de que detectara daños o imperfecciones:

a- Advierta inmediatamente al transportador y a su agente, tanto telefónicamente como por escrito con acuse de recibo;

b- Informar a la empresa fabricante, para su conocimiento, dirigiendo la correspondencia a:

OEM - ALI S.p.A.
46012 BOZZOLO (MN) Italia
Viale Lombardia, 33
Tel. 0376- 910511
Fax 0376 - 920754

FIG. 3

2.4 - DESEMBALAJE (Fig. 3)

Para quitar la máquina del embalaje efectúe las siguientes operaciones:

- Corte los flejes (1) que bloquean la caja.
- Abra el embalaje de cartón (2), quitando los puntos metálicos.
- Quite el envoltorio (2).
- Controle que todo esté íntegro.
- Controle que el suministro sea conforme a lo indicado en la lista de embalaje (PACKING LIST).

ATENCIÓN

Todos los elementos del embalaje tienen que ser recogidos y enviados a los centros adecuados de recogida para efectuar un correcto reciclado.

IMPORTANTE

La comunicación de eventuales daños o anomalías y la no conformidad con lo indicado en la lista de embalaje tienen que hacerse de manera tempestiva y dentro de un plazo de 8 días desde la fecha de recepción de la máquina. En caso contrario la mercancía se entiende aceptada.

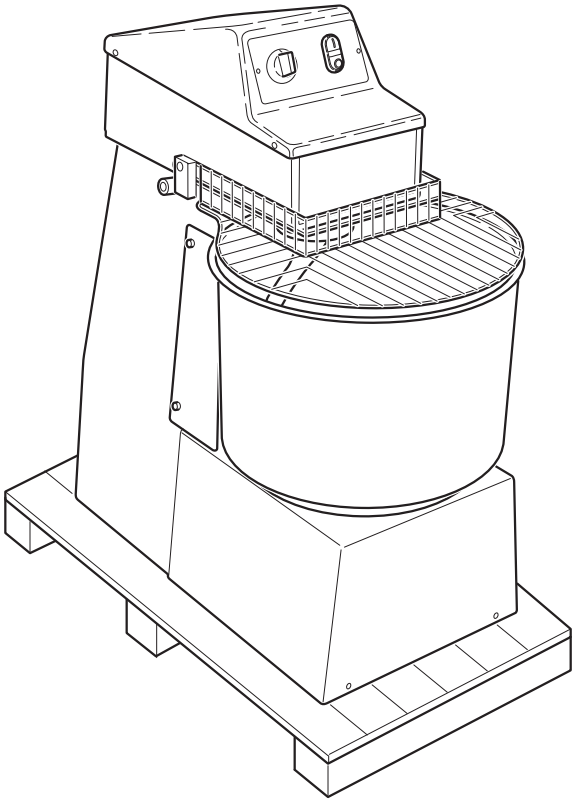

2.5 - IDENTIFICACIÓN DE LOS COMPONENTES (Fig. 4)

1. Cabezal
2. Tablero de mandos
3. Rejilla de protección
4. Cuba
5. Basamento
6. Cable eléctrico
7. Espiral
8. Ruedas o patas regulables
9. Chapa de datos

2.6 - IDENTIFICACIÓN DE LA MÁQUINA (Fig. 4)

El número de matrícula y los datos para la identificación de la máquina están troquelados en la chapa (9) que se encuentra en el basamento.

IMPORTANTE

En las solicitudes de asistencia técnica o en los pedidos de repuestos, hay que indicar siempre el número de matrícula de la máquina.

FIG. 4

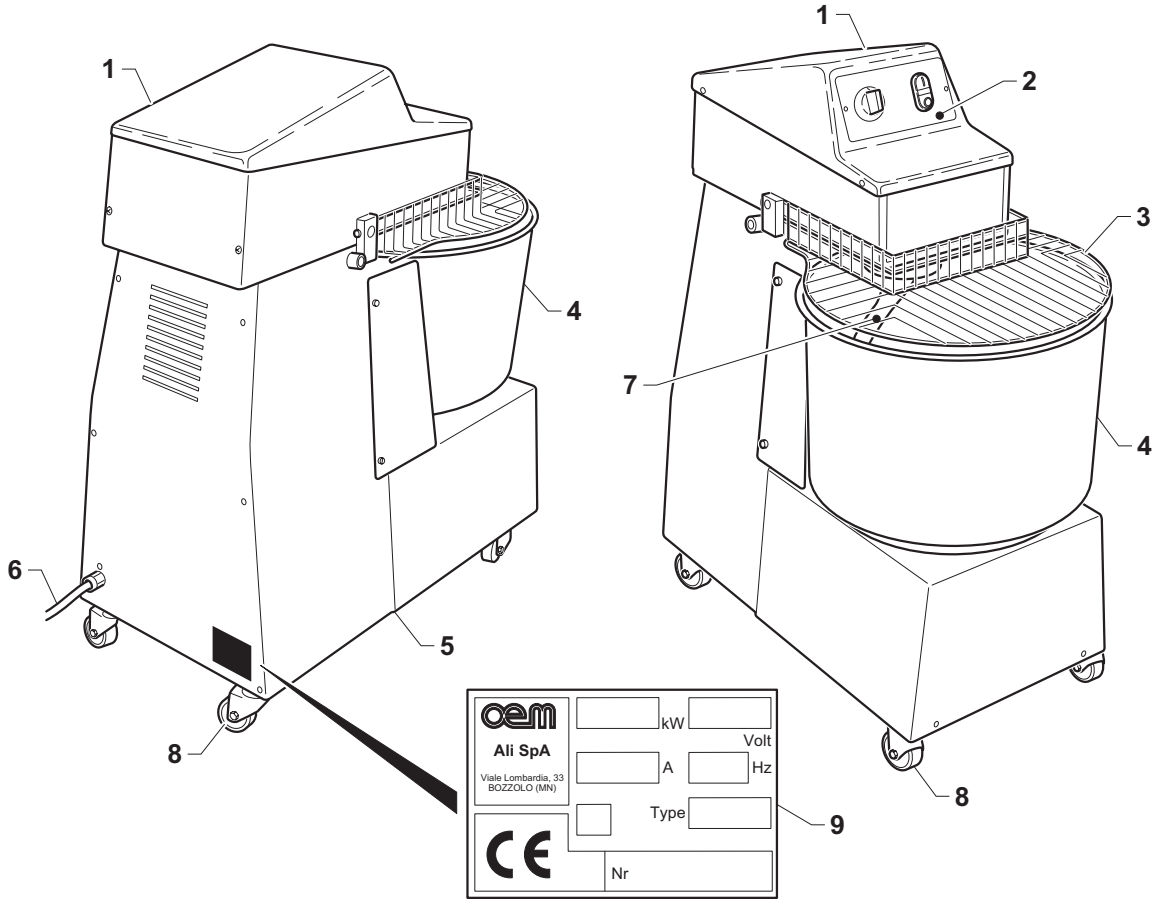

Capítulo 3

PELIGRO

Todas las operaciones descritas en este capítulo tienen que ser efectuadas por un técnico especializado.

3.1 - CÓMO LEVANTAR LA MÁQUINA (Fig. 1)

Para levantar los modelos FX 101 y RVE 101 se necesitan dos personas que deben aferrar la máquina desde el basamento, en cambio para los otros modelos hay que utilizar una grúa o polea y seguir las siguientes indicaciones:

- Introduzca dos correas (1), que soporten el peso de la máquina, debajo del basamento (2) de la misma y engánchelas con el gancho (3) de una grúa o aparejo.

IMPORTANTE

Para levantar la máquina no use cuerdas de acero ya que podrían dañar la estructura externa.

FIG. 1

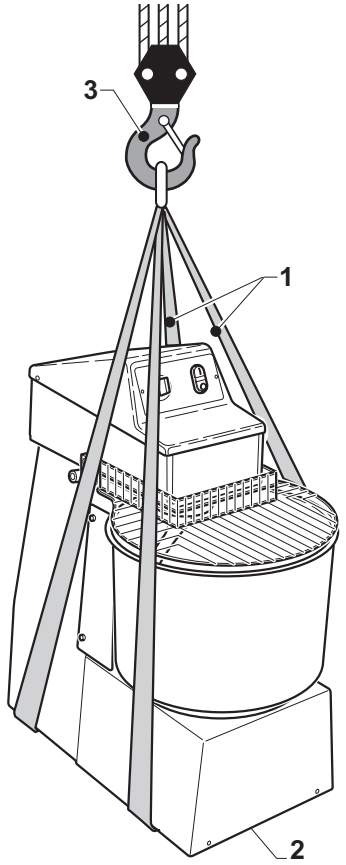

3.2 - MONTAJE DE LAS RUEDAS / PATAS (Fig. 2)

Las máquinas, según los modelos y para facilitar el transporte, se envían con las patas regulables o las ruedas desmontadas.
Para montarlas debe efectuar lo siguiente:

Montaje de las ruedas

Levante la máquina como se describe en el párrafo anterior.
Enrosque a fondo las ruedas (1), debajo del basamento de la máquina; las ruedas de frenado se deben enroscar en la parte delantera de la máquina.

Montaje de las patas

Levante la máquina como se describe en el párrafo anterior.
Enrosque las patas (2) en el basamento de la máquina. Después de colocarla en su sitio deberá nivelarla y bloquear las patas utilizando la contratuerca (3).

FIG. 2

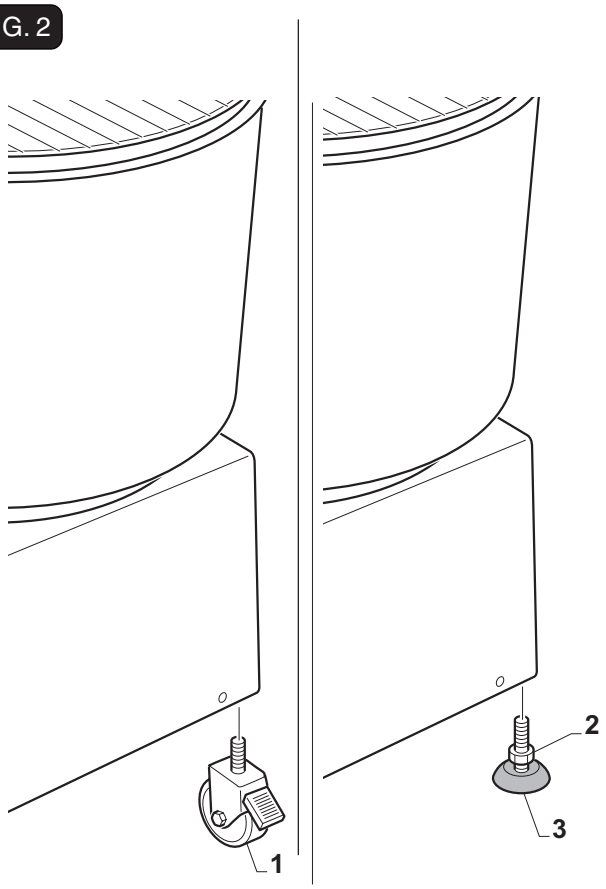

3.3 - POSICIONAMIENTO DE LA MÁQUINA (Fig. 3)

PELIGRO

Asegúrese de que el plano de apoyo sea adecuado para soportar las cargas indicadas en el capítulo "DATOS TÉCNICOS".

Posicione la máquina respetando escrupulosamente las indicaciones de la Fig. 3, ya que en la misma se indican las distancias mínimas necesarias para que el operador o el técnico pueda efectuar correctamente cada secuencia de trabajo y/o mantenimiento.

FIG. 3

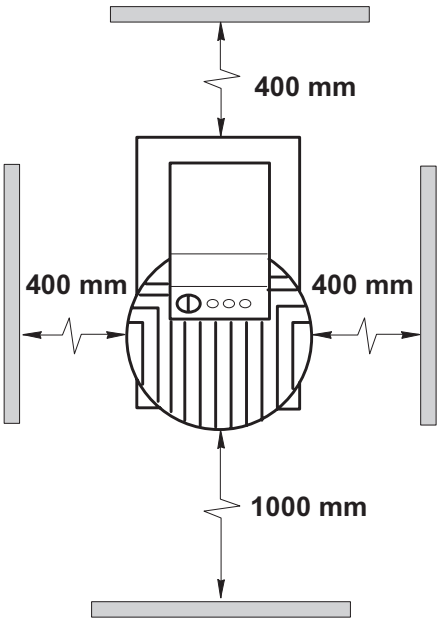

3.4 - CONEXIÓN ELÉCTRICA (Fig. 4)

PELIGRO

- **La línea eléctrica de alimentación tiene que estar provista de un adecuado <u>SECCIONADOR de LÍNEA</u> omnipolar** (interruptor automático termo-magnético o diferencial) **colocado antes del interruptor general de la unidad de mando con apertura de los contactos mínima de 3 mm.**
- **La instalación de puesta a tierra tiene que ser conforme a las normas eléctricas nacionales vigentes en el lugar de utilización.**
- **Los cables eléctricos de alimentación tienen que dimensionarse en función de la máxima corriente requerida por la máquina de manera que la caída de tensión total, a plena carga, resulte inferior al 2%.**
- **Los datos de la línea de alimentación tienen que corresponder a los que se indican en la chapa de identificación y en la tabla de las características técnicas, que aparece en la introducción de este manual.**

PELIGRO

Antes de efectuar la conexión eléctrica, asegúrese de que el <u>SECCIONADOR de LÍNEA</u> esté desconectado (línea no bajo tensión), y luego:

- Conecte el cable de alimentación (1) que sale de la máquina con el seccionador de línea posicionado antes de la misma.

FIG. 4

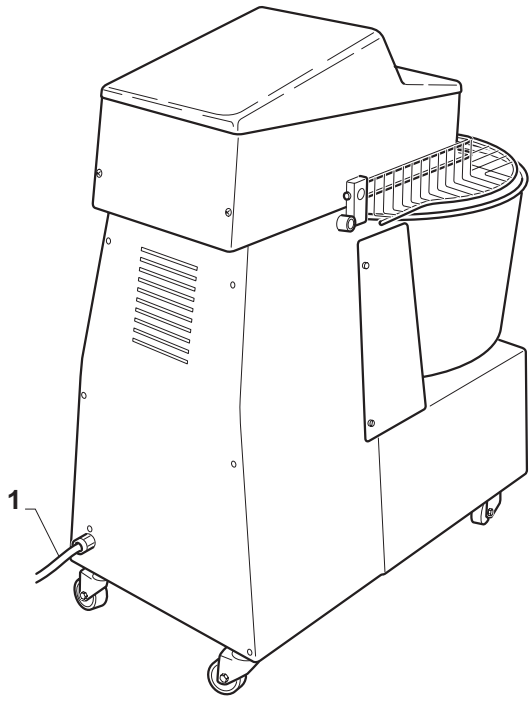

FIG. 5

3.4.a - Control de la correcta conexión eléctrica (Fig. 5)

Para la conexión 230/400 V trifásica hay que controlar que la rotación del motor sea correcta, para el control efectúe las siguientes operaciones:

- Ponga el interruptor general de la máquina en “ON”.
- Gire la perilla del timer o temporizador (1) hasta "✋".
- Pulse el botón (2) "⏽".
- Controle que la cuba (3) gire en el sentido indicado por la flecha (4).

  Apague la máquina pulsando el botón "◎" (5)

  Si la rotación es contraria al sentido indicado por la flecha, efectúe las siguientes operaciones:

⚠ PELIGRO ⚠

Antes de efectuar modificaciones en la conexión eléctrica, asegúrese de que el <u>SECCIONADOR de LÍNEA</u> esté desconectado (línea no bajo tensión), y luego:

invierta dos de los tres hilos de fase en el interruptor general y vuelva a controlar la correcta rotación.

3.4.b - Conexión Equipotencial (Fig. 5)

La máquina está dotada de un tornillo (6) para la conexión equipotencial.

Para la conexión desenroscar la tuerca del tornillo (6), conecte el cable de la red equipotencial en el tornillo y vuelva a enroscar la tuerca.

3.5 - PRIMERA PUESTA EN MARCHA (Fig. 5)

- Ponga el interruptor general de la máquina en “ON”.
- Gire la perilla del temporizador (1) hasta "✋".
- Pulse el botón (2) "⏽".
- Haga girar en vacío la máquina durante algunos minutos controlando que la rotación sea uniforme y sin obstáculos.
- Apague la máquina pulsando la tecla "◎" (5).

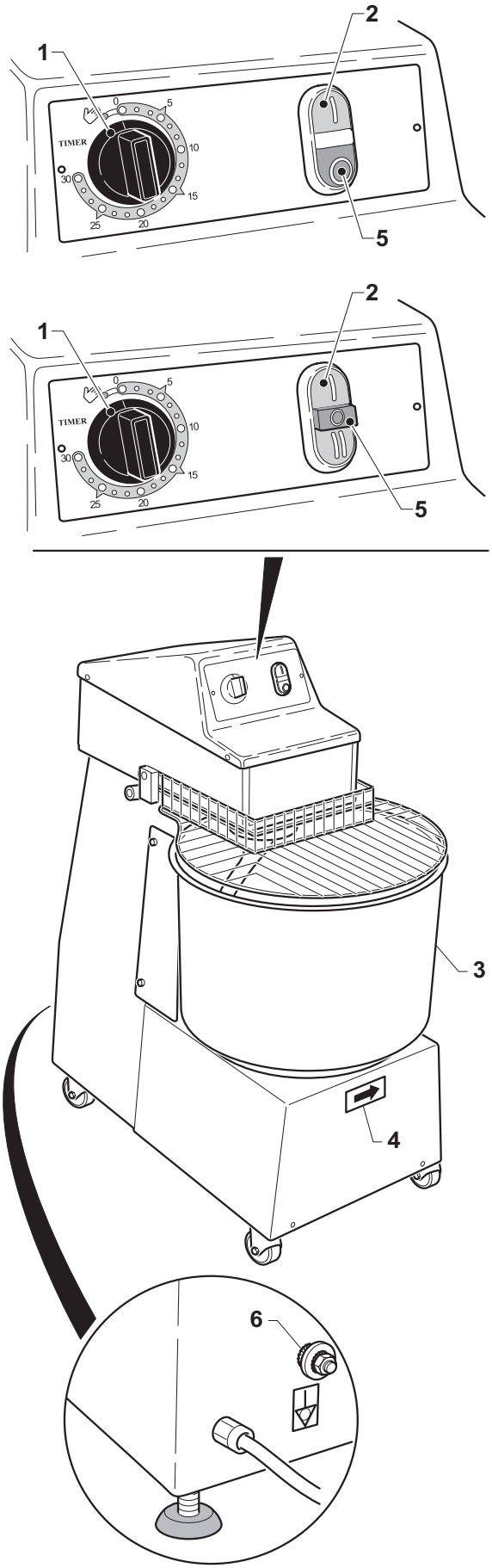

Capítulo 4

4.1 - TIPO DE EMPLEO Y USOS INADECUADOS

IMPORTANTE

Las amasadoras modelos FX y RVE son máquinas profesionales concebidas para pizzerías o establecimientos de producción artesanal/industrial de masa para pizza.
En la máquina se introducen los productos que permiten producir la masa para pizza;
Se debe utilizar sólo para este tipo de tarea, cualquier otro empleo exime a la empresa fabricante de cualquier responsabilidad ante accidentes a personas o cosas y hace caducar cualquier condición de garantía.

4.2 - CHAPAS DE SEGURIDAD (Fig. 1)

En todas las zonas peligrosas para el operador o para el técnico hay sido colocadas unas chapas de advertencias con pictogramas explicativos.

PELIGRO

En la máquina se han aplicado chapas con indicaciones de seguridad que tienen que ser atentamente respetadas por todos aquellos que se apresten a operar en la misma. El incumplimiento exime a la Empresa fabricante de los eventuales daños o accidentes a personas o cosas que pudieran derivar.

Peligro Tensión conectada

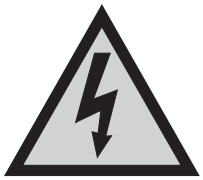

- No efectúe ningún trabajo con la tensión conectada.

Peligro para las manos

- No introduzca las manos con la máquina en marcha.

FIG. 1

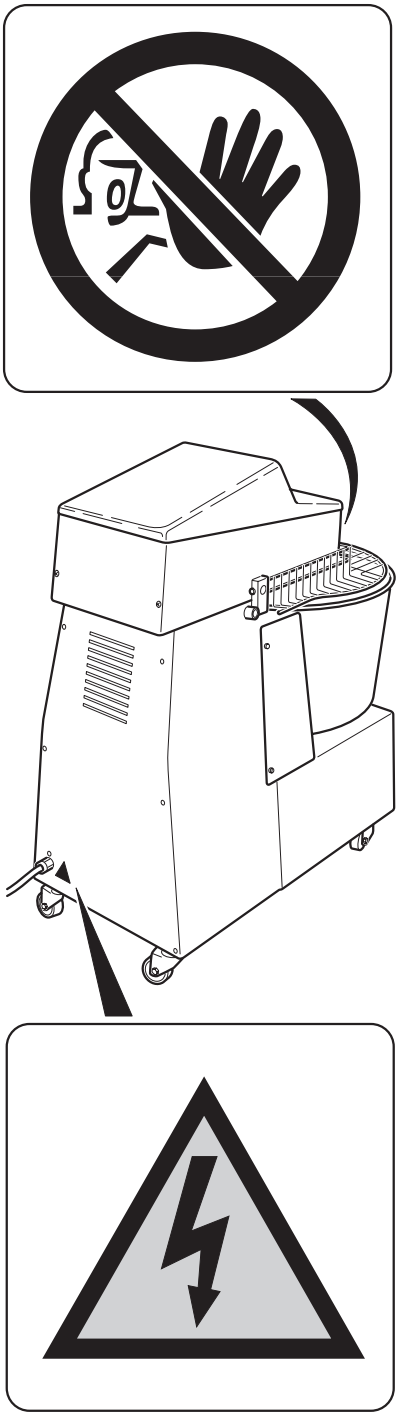

4.3 - DISPOSITIVOS DE SEGURIDAD (Fig. 2)

La máquina está dotada de los siguientes sistemas de seguridad:

1) Todas las zonas peligrosas están cerradas por cárteres con tornillos.

2) Los modelos con cabezal fijo tienen un microinterruptor, que bloquea el funcionamiento de la espiral, cuando se levanta la rejilla de protección (1); los modelos con cabezal abatible, además del microinterruptor de la rejilla, llevan otro microinterruptor que bloquea el funcionamento de la espiral cuando el cabezal (2) está levantado.

3) Cuando la máquina se detiene porque intervienen uno o los dos microinterruptores de seguridad, para volver a reactivarla hay que volver a pulsar la tecla "Ⓘ" o "Ⓘ", según el modelo.

FIG. 2

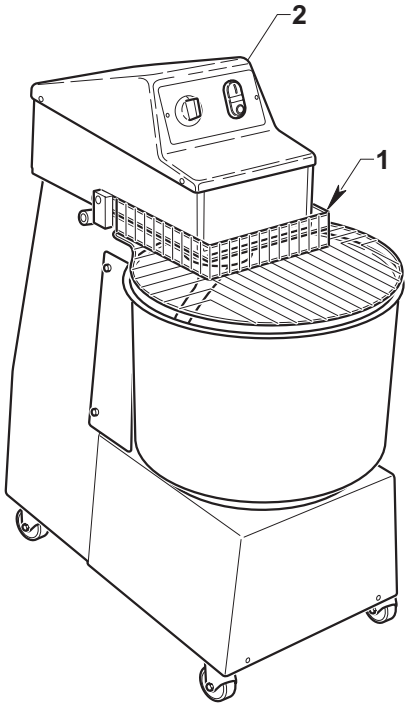

4.4 - ZONAS DEL OPERADOR (Fig. 3)

El operador, durante el funcionamiento de la máquina, se encuentra en una posición frontal respecto a la misma para poder introducir y quitar fácilmente la masa de la cuba; para ver las posiciones permitidas, consulte la Fig. 3 posiciones (O).
El técnico se puede colocar en la parte trasera de la máquina, posición (T), para efectuar las operaciones de mantenimiento.

4.5 - ZONAS DE PELIGROS RESIDUALES (Fig. 3)

No existen zonas que escondan peligros residuales.

FIG. 3

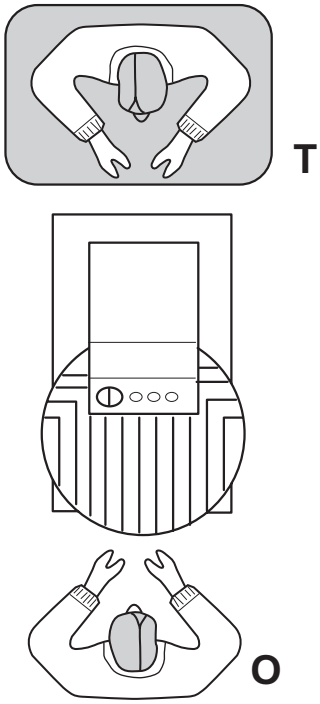

Capítulo 5

5.1 - PANEL DE MANDOS Y LÁMPARAS DE SEÑALIZACIÓN (Fig. 1)

En la máquina se encuentran los siguientes mandos:

FIG. 1

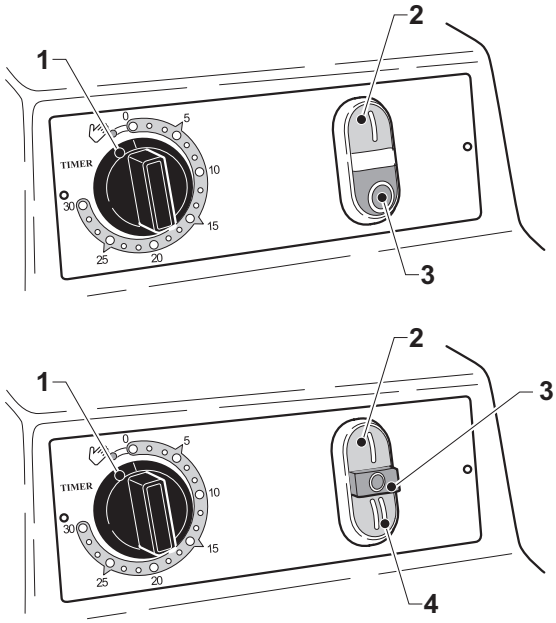

1. **Temporizador**
   El temporizador tiene tres posiciones:
   "✋"
   permite el funcionamiento manual de la máquina. Para poner en marcha el ciclo pulse el botón "Ⓘ" o "Ⓘⓘ", de acuerdo al modelo y para detenerlo pulse el botón "◎".
   "0"
   el funcionamiento de la máquina está deshabilitado.
   "Cuentaminutos (1a)"
   Girando la perilla (1) del temporizador en el sentido de las agujas del reloj se puede establecer el tiempo de funcionamiento de la máquina (de 0 a 30 minutos).
   Luego para poner en marcha el ciclo pulse el botón "Ⓘ" o "Ⓘⓘ", según los modelos; el ciclo terminará cuando la perilla del temporizador (1) vuelva a la posición "**0**".

2. **Botón verde de puesta en marcha "Ⓘ" 1^ velocidad.**
   Se habilita con la perilla (1) del temporizador en la posición "✋" o en el cuentaminutos.
   Al pulsarlo, la máquina se pone en marcha.

4. **Botón rojo de parada "◎"**
   Al pulsarlo, la máquina se detiene.

5. **Botón verde de puesta en marcha "Ⓘⓘ" 2^ velocidad (si existe)**
   Se habilita con la perilla (1) del temporizador en la posición "✋" o en el cuentaminutos.
   Al pulsarlo, la máquina se pone en marcha.

5.2 - FUNCIONAMIENTO

FIG. 2

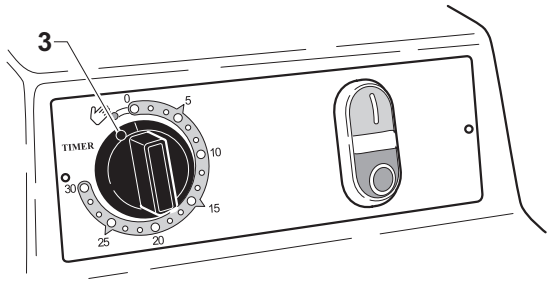

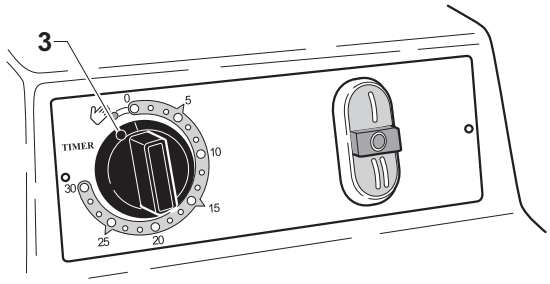

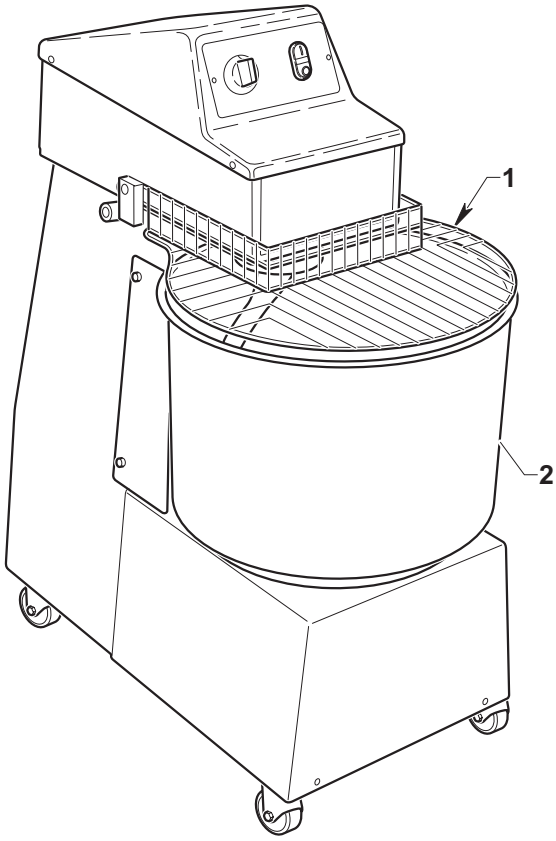

5.2.a - Preparación de la máquina y funcionamiento (Fig.2)

- Levante la rejilla de protección (1) e introduzca en la cuba (2) las cantidades de ingredientes necesarias para obtener la masa. La capacidad de la máquina es para masas estándar; alrededor de un 65% de harina y un 35% de agua.
  Para masas más compactas la capacidad disminuye.
- Baje la rejilla de protección (1) y dé corriente por medio del interruptor general que se encuentra antes de la máquina.
- Gire la perilla (3) del temporizador hacia "✋" para el funcionamiento manual de la máquina o hacia la derecha para un funcionamiento temporizado, colocando la perilla en el tiempo deseado.
- Para las máquinas dotadas de dos velocidades hay que empezar el trabajo con la segunda velocidad, pulsando el botón "Ⅱ", antes de que la masa se endurezca hay que pasar a la primera velocidad pulsando el botón "◎" y luego el "Ⅰ".
  Para las máquinas dotadas de una velocidad pulse el botón "Ⅰ".

IMPORTANTE

Para las máquinas con dos velocidades NO use la segunda velocidad cuando la masa esté amalgamada.

También se pueden añadir ingredientes a la masa a través de la rejilla (1).

5.2.b - Parada de la máquina en emergencia (Fig.2)

- En caso de EMERGENCIA pulse el botón "◎" o levante la rejilla (1).

5.2.c - Apagado (Fig. 2)

- La máquina se detiene automáticamente cuando la perilla (3) del temporizador llega a la posición “0” o en caso de funcionamiento manual al pulsar el botón "◎".

ATENCIÓN

No apague la máquina levantando la rejilla de protección, ya que se podrían dañar las partes eléctricas de la misma.
En el caso de que se haya apagado la máquina levantando la rejilla (1), para reactivar el ciclo hay que pulsar el botón "Ⅰ" o "Ⅱ" si existe.

5.2.d - Elevación del cabezal (para modelos provistos) (Fig.3)

PELIGRO

El cabezal (1) se debe levantar con la máquina detenida y el interruptor general desconectado.

La máquina está equipada con un microinterruptor de seguridad que bloquea su funcionamiento al levantar el cabezal.

- Afloje las dos perillas (2), colocadas en los costados de la estructura, hasta desbloquear el cabezal (1).
- Levante el cabezal (1) hasta el final de carrera; el amortiguador hidráulico lo mantiene en dicha posición (3).
- Para bajar el cabezal controle que el acomplamiento entre la junta (4) del cabezal y la junta (5) del motor sea correcto, si es necesario gire manualmente la espiral (6) para que encajen las juntas.
- Enrosque las perillas (2) a fondo para bloquear el cabezal.

FIG. 3

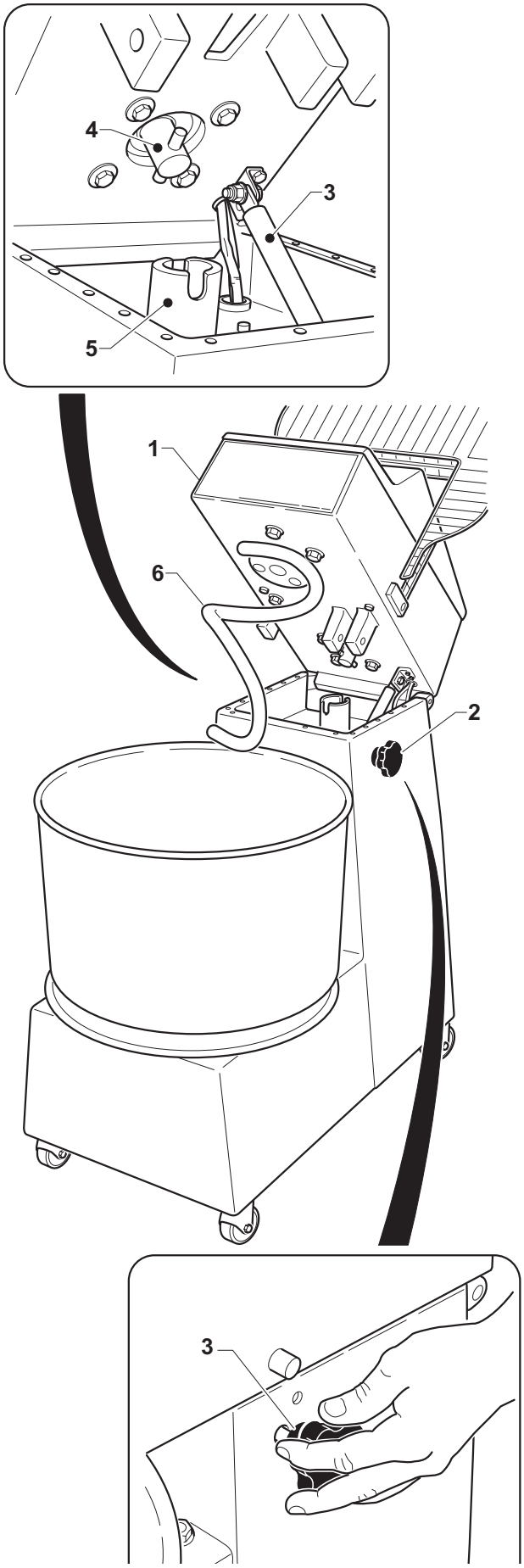

5.2.e - Extracción de la cuba (para los modelos provistos) (Fig.4)

- Detenga la máquina y levante el cabezal come se indica en el párrafo correspondiente.
- Desbloquee la cuba (1) girando el disco de enganche (2) en el sentido contrario a las agujas del reloj.
- Levante la cuba (entre una o dos personas en función del peso) y extráigala.
- Para volver a posicionar la cuba (1) hay que introducir los tres pernos (3) del fondo en los correspondientes alojamientos (4) del disco de enganche (2).
- Bloquee la cuba girando el disco de enganche (2) en el sentido de las agujas del reloj.
- Baje el cabezal como se indica en el párrafo correspondiente.

PELIGRO

Se prohíbe terminantemente el uso de la máquina sin que cuba esté correctamente posicionada.

5.3 - FUNCIONAMIENTOS ANÓMALOS, CAUSAS Y SOLUCIONES

- La máquina no arranca:

- controle que haya conexión eléctrica.
- compruebe que no hayan cuerpos extraños en la máquina que bloqueen la rotación.
- compruebe que la perilla del temporizador esté en la posición "✋" o que esté en la posición cuentaminutos.
- compruebe que la rejilla y el cabezal hayan sido bajados correctamente y que las perillas de bloqueo del cabezal estén completamente enroscadas.

FIG. 4

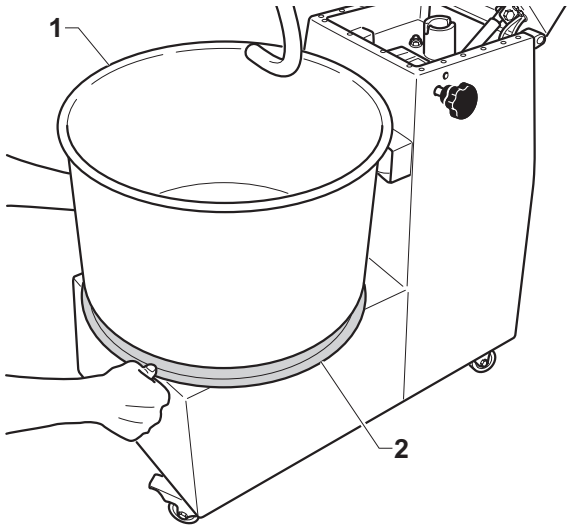

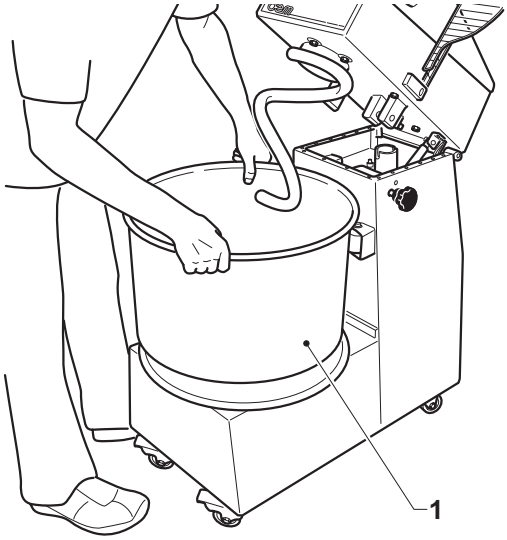

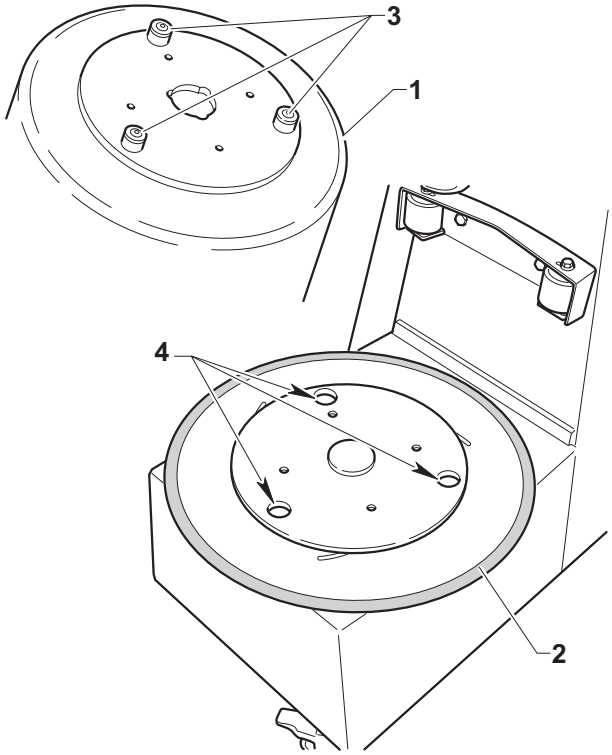

Capítulo 6

6.1 - MANTENIMIENTO ORDINARIO Y PROGRAMADO

6.1.a- Generalidades

PELIGRO

Las operaciones de mantenimiento ordinario y mantenimiento programado tienen que ser efectuadas con la máquina detenida y con el interruptor general desconectado en posición "O" OFF.

Las operaciones de mantenimiento han sido subdivididas en dos categorías:

- **MANTENIMIENTO ORDINARIO:**
  Agrupa todas las intervenciones que tienen que ser efectuadas por la máquina cotidianamente.

- **MANTENIMIENTO PROGRAMADO:**
  Enumera todas las operaciones que tienen que ser efectuadas dentro de un plazo fijo para garantizar un funcionamiento correcto de la máquina.

6.1.b - Intervenciones de mantenimiento ordinario

6.1.b.a - Limpieza de la máquina

- Limpie externamente la máquina utilizando un paño humedecido con agua.

- Para las máquinas provistas, levante el cabezal (1) y quite la cuba (2) como se indica en los capítulos correspondientes.

- Limpie la cuba (2) lavándola con agua y utilizando detergentes u otros productos desengrasantes no agresivos, adecuados para equipos destinados a la elaboración de alimentos.

- Limpie la espiral (3) utilizando una esponja humedecida con agua.

- Seque los diferentes componentes y, para las máquinas provistas, vuelva a montar la cuba y baje el cabezal.

FIG. 1

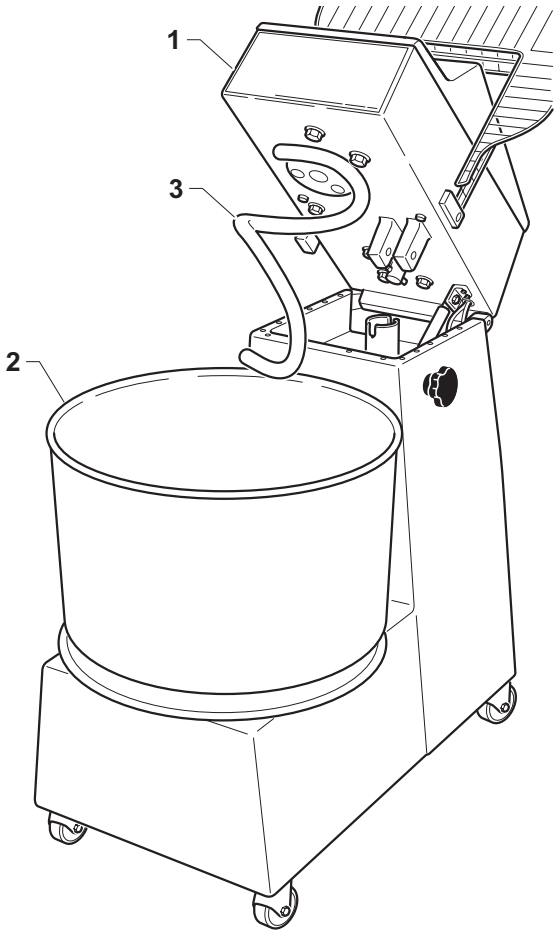

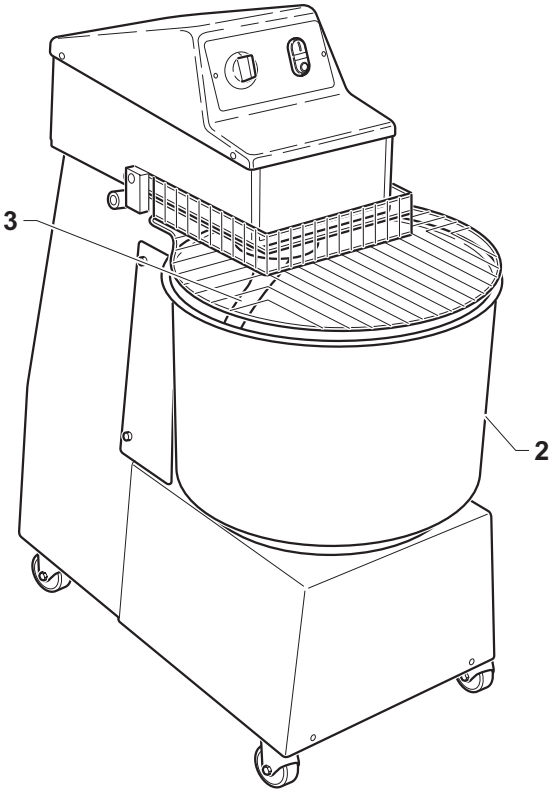

Capítulo 7

7.1 - DESMONTAJE DE LA MÁQUINA

En el caso de que fuera necesario desmontar la máquina para instalarla posteriormente en otro lugar hay que efectuar las operaciones indicadas en el capítulo “Instalación” en sentido inverso.

PELIGRO

Antes de desmontar el equipo desconecte la alimentación eléctrica.

Las operaciones de montaje tienen que ser efectuadas por personal técnico cualificado y habilitado para efectuar dichas intervenciones.

ATENCIÓN

En el caso de que sea necesario desmontar la máquina o algunos de sus componentes de manera diferente a lo descrito en el manual, póngase en contacto con la empresa fabricante o con el propio Agente, consultando los datos que se encuentran en la tercera página de esta publicación.

7.2 - DESGUACE DE LA MÁQUINA

Para la salvaguardia del ambiente hay que actuar en conformidad a la normativa local vigente.
Cuando el aparato no se pueda volver a utilizar ni reparar, efectuar una eliminación diferenciada de los componentes.

El aparato eléctrico no se debe eliminar como residuo urbano, si no que es necesario respetar la recolección separada de residuos introducida por la Directiva especial para la eliminación de residuos derivados de equipos eléctricos.
Los aparatos eléctricos están marcados por un símbolo que representa un contenedor de basura sobre ruedas cruzado por una barra. El símbolo indica que el aparato fue introducido en el mercado después del 13 de agosto de 2005 y que debe ser objeto de recogida selectiva de residuos.
La eliminación inadecuada o abusiva de los aparatos, o bien el uso impropio de los mismos, en razón de las sustancias y materiales que contienen, puede ser nociva para las personas y el medio ambiente. La eliminación de residuos eléctricos que no respete las normas vigentes conlleva la aplicación de sanciones administrativas y penales.

ATENCIÓN

Para la eliminación de las sustancias nocivas (lubricantes, solventes, productos de revestimiento, etc.) consulte el párrafo siguiente.

7.3 - ELIMINACIÓN DE SUSTANCIAS NOCIVAS

Para eliminar las sustancias nocivas aténgase a lo establecido por las Normas Vigentes en cada país y proceda de acuerdo a las mismas.

ATENCIÓN

Cualquier irregularidad cometida por el Cliente antes, durante o después del desguace y eliminación de los componentes de la máquina, así como al interpretar y aplicar las Normativas Vigentes en la materia, es de exclusiva responsabilità del mismo.

ESQUEMA ELÉCTRICO – AMASADORA MONOFÁSICA

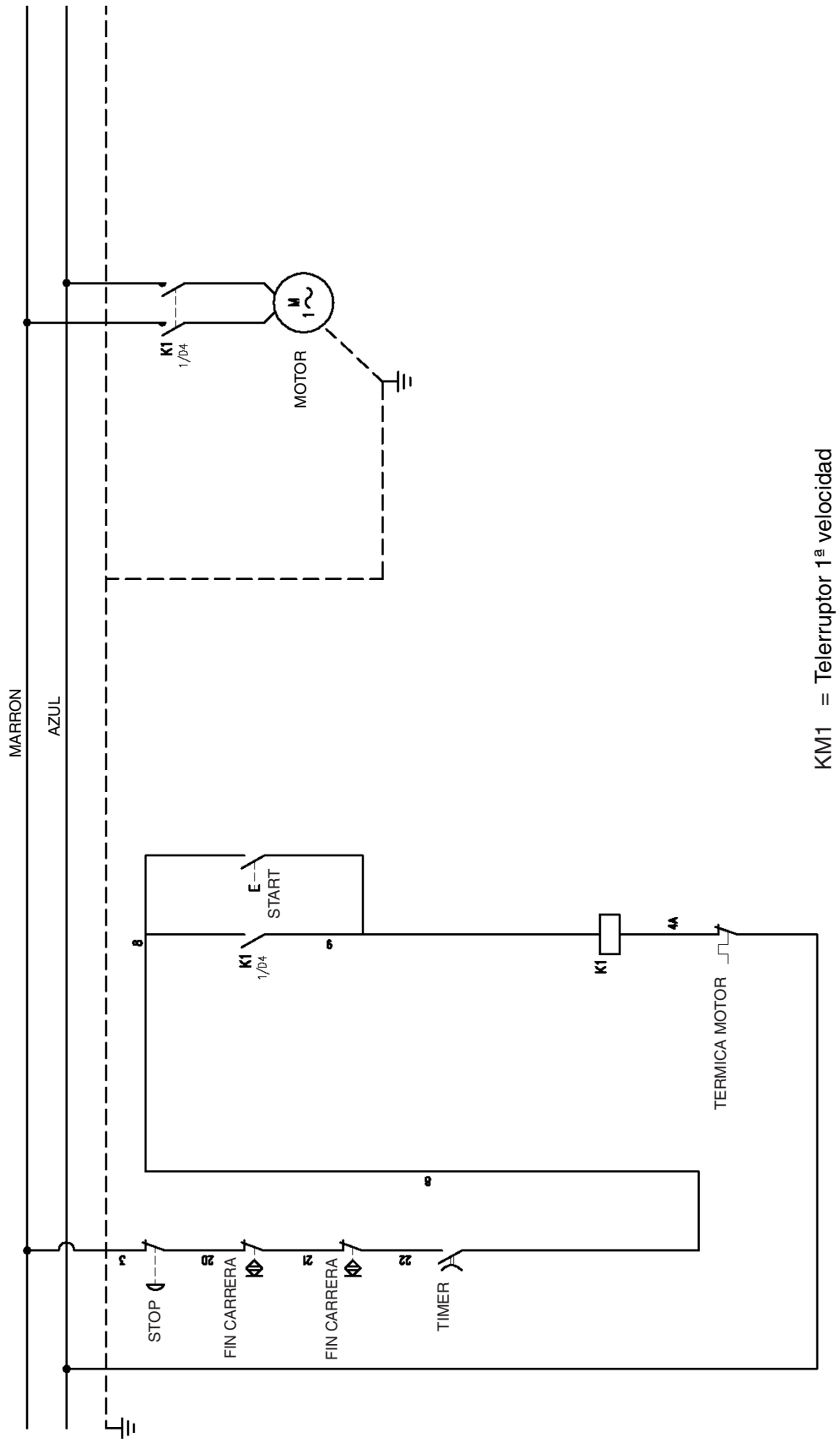

ESQUEMA ELÉCTRICO – AMASADORA DE UNA VELOCIDAD

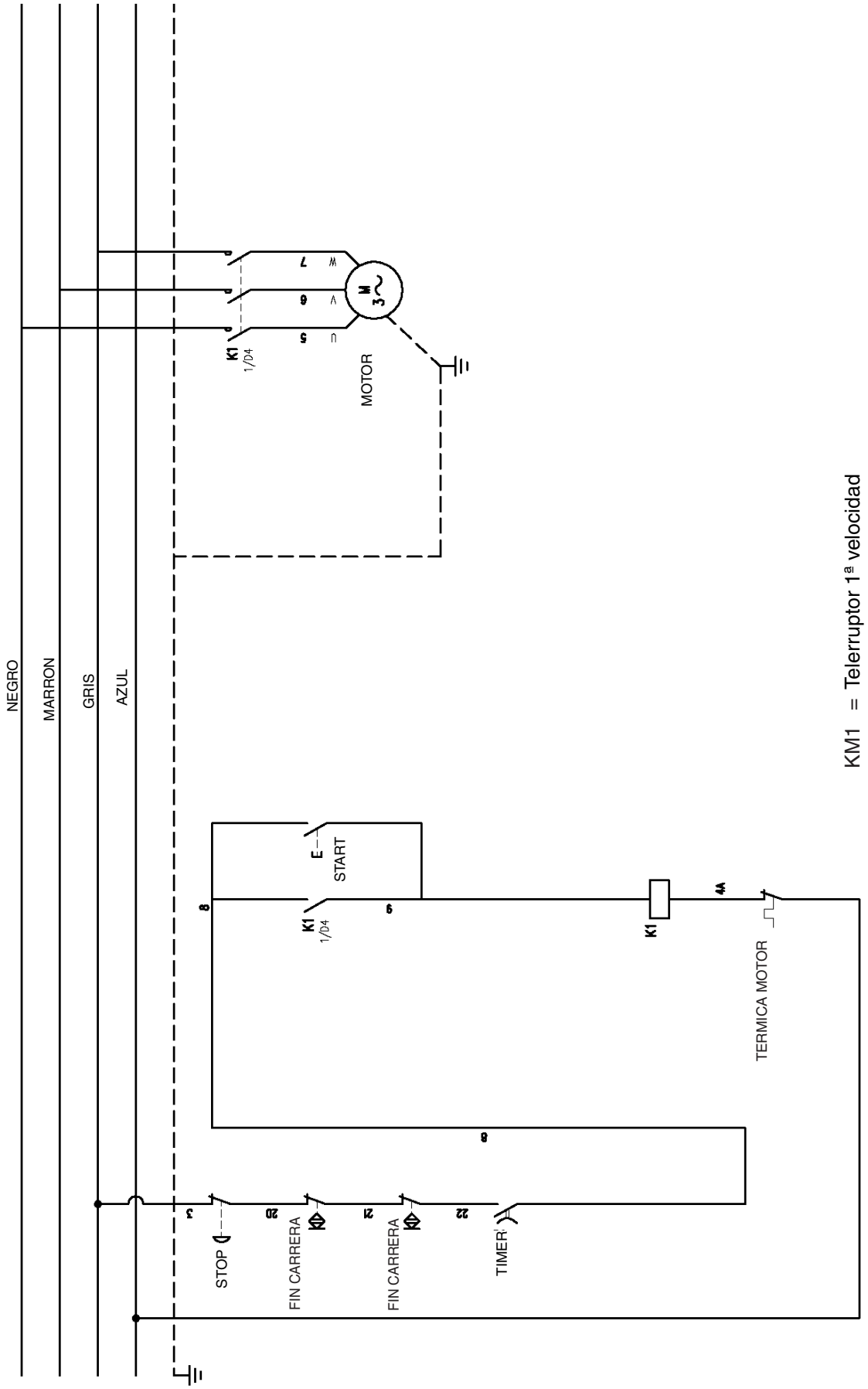

KM1 = Telerruptor 1ª velocidad

ESQUEMA ELÉCTRICO – AMASADORA DE DOS VELOCIDADES

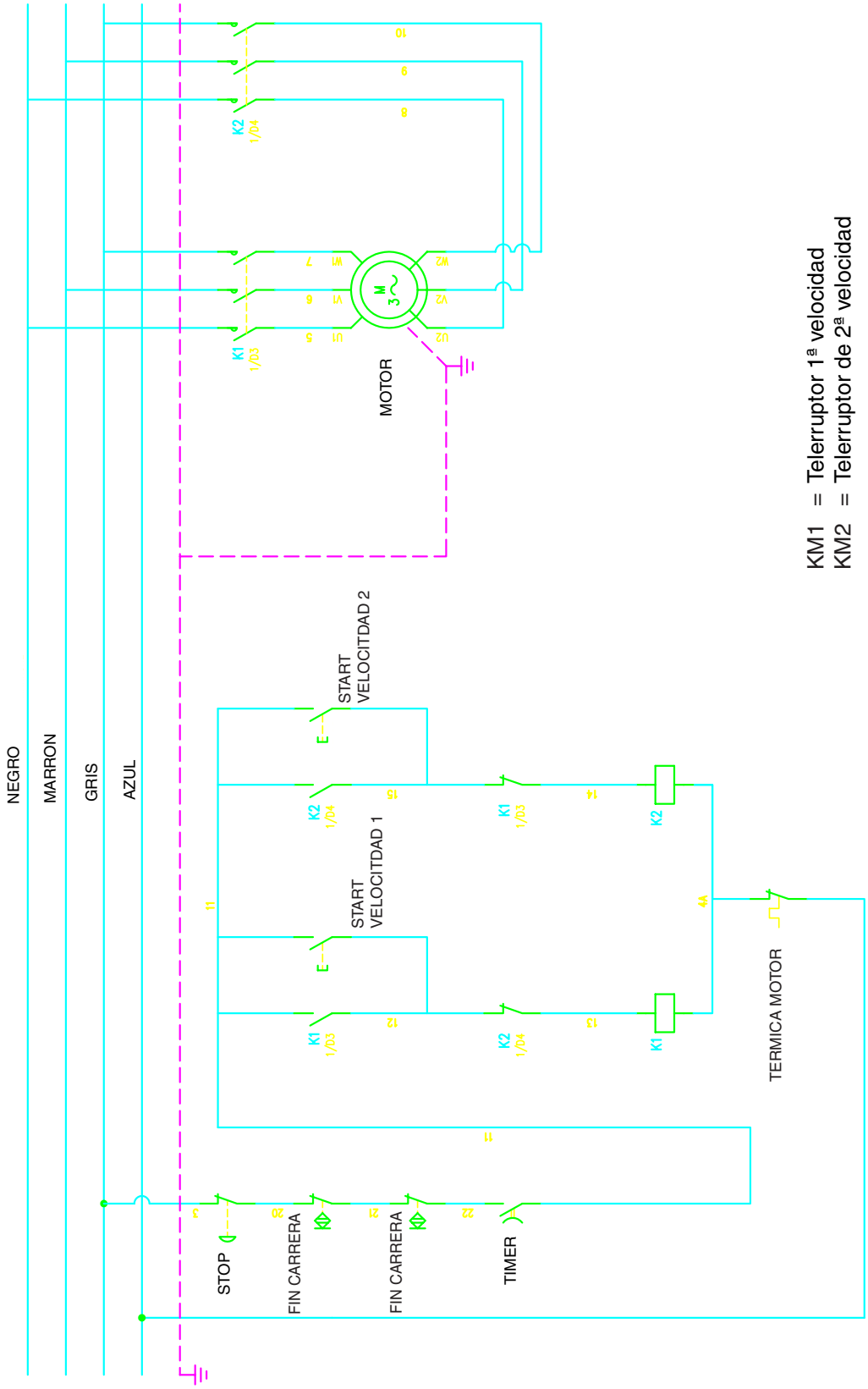

PORTUGUÊS

CAPÍTULO 1

Capítulo destinado ao técnico e ao operador

1.1 ADVERTÊNCIAS GERAIS ..... Pág. P-2
1.2 REFERENCIAS NORMATIVAS ..... Pág. P-3
1.3 DESCRIÇÕES DOS SÍMBOLOS ..... Pág. P-3
1.4 COMPOSIÇÁO DA MÁQUINA ..... Pág. P-3
1.5 PREDISPOSIÇÕES POR CONTA DO CLIENTE ..... Pág. P-4
1.6 OPERAÇÕES DE EMERGÊNCIA EM CASO DE INCÊNDIO ..... Pág. P-4
1.7 RISCO DE EXPLOSÃO ..... Pág. P-4
1.8 NÏVEL DE PRESSÃO ACÚSTICA ..... Pág. P-4

CAPÍTULO 2

Capítulo destinado ao técnico

- DIMENSÕES DE VOLUME ..... Pág. P-5
2.1 CARACTERÍSTICAS TÉCNICAS ..... Pág. P-6
2.1.a Velocidade de rotação Cuba / Espiral Novas Amassadeiras ..... Pág. P-7
2.2 TRANSPORTE ..... Pág. P-8
2.2.a Expedição ..... Pág. P-8
2.2.b Levantamento embalagem ..... Pág. P-8
2.2.c Armazenagem ..... Pág. P-8
2.3 CONTROLO NA ENTREGA ..... Pág. P-9
2.4 DESEMBALAGEM ..... Pág. P-9
2.5 IDENTIFICAÇÃO COMPONENTES ..... Pág. P-10
2.6 IDENTIFICAÇÃO DA MÁQUINA ..... Pág. P-10

CAPÍTULO 3

Capítulo destinado ao técnico

3.1 LEVANTAMENTO MÁQUINA ..... Pág. P-11
3.2 MONTAGEM RODAS / PÉZINHOS ..... Pág. P-11
3.3 POSICIONAMENTO MÁQUINA ..... Pág. P-12
3.4 LIGAÇÃO ELÉCTRICA ..... Pág. P-12
3.4.a Controlo da correcta ligação eléctrica ..... Pág. P-13
3.4.b Ligação Equipotencial ..... Pág. P-13
3.5 PRIMEIRO FUNCIONAMENTO ..... Pág. P-13

CHAPTER 4

Capítulo destinado ao técnico e ao operador

4.1 TIPO DI USO E CONTRA INDICAÇÕES DE USOPág. P-14
4.2 PLACAS DE SEGURANÇA ..... Pág. P-14
4.3 DISPOSITIVOS DE SEGURANÇA ..... Pág. P-15
4.4 ZONAS OPERADOR ..... Pág. P-15
4.5 ZONAS COM PERIGO RESIDUAL ..... Pág. P-15

CAPÍTULO 5

Capítulo destinado ao técnico e ao operador

5.1 PAINÉL CONTROLOS ..... Pág. P-16
5.2 FUNCIONAMENTO ..... Pág. P-17
5.2.a Preparação da maquina e funcionamento . Pág. P-17
5.2.b Como parar a máquina em emergência ..... Pág. P-17
5.2.c Como desligar a máquina ..... Pág. P-17
5.2.d Levantamento cabeça ..... Pág. P-18
5.2.e Extracção cuba ..... Pág. P-19
5.3 MAL FUNCIONAMENTO, CAUSAS E SOLUÇÕES ..... Pág. P-19

CAPÍTULO 6

Capítulo destinado ao técnico e ao operador

6.1 MANUTENZIONE ORDINARIA E PROGRAMADA ..... Pág. P-20
6.1.a Generalidades ..... Pág. P-20
6.1.b Operações de manutenção ordinária ..... Pág. P-20
6.1.b - a Limpeza da máquina ..... Pág. P-20

CAPÍTULO 7

Capítulo destinado ao técnico

7.1 DESMONTAGEM DA MÁQUINA ..... Pág. P-22
7.2 DEMOLIÇÃO DA MÁQUINA ..... Pág. P-22
7.3 ELIMINAÇÃO DAS SUBSTÂNCIAS NOCIVAS ... Pág. P-22

- ESQUEMA ELÉCTRICO
AMASSADEIRA MONOFASE ..... Pág. P-23
AMASSADEIRA UMA VELOCIDADE ..... Pág. P-24
AMASSADEIRA DUAS VELOCIDADES ..... Pág. P-25

Capítulo 1

1.1 - ADVERTÊNCIAS GERAIS

- Antes de pôr a máquina para funcionar, o operador deve ler cuidadosamente o presente manual para poder adquirir um profondo conhecimento das técnicas específicas e dos controlos.

- **È aconselhável que o operador siga um período de treinamento para poder utilizar a máquina de modo apropriado.**

- Antes de instalar a máquina, controlar se o local destinado à instalação é compatível com as dimensões de volume e do peso da mesma.

- Em caso de instalação ou remoção de partes da máquina, usar sómente meios de levantamento e movimentação apropriados ao peso e as características geométricas das peças que devem ser levantadas/movimentadas.

- Não permitir que pessoas não autorizadas e não qualificadas liguem, regulem ou consertem a máquina.
  Além disso, consultar o presente manual para efectuar as operações necessárias.

- As peças mecànicas e os componentes eléctricos situados na parte interna da máquina estão protegidos por painéis/barreiras inteiramente fechados por meio de parafusos.

- Antes de iniciar a limpeza e/ou a manutenção da máquina, e antes de remover qualquer dispositivo de protecção, **assegurar-se que o interruptor geral esteja na posição "OFF" (0),** de modo a interromper a alimentação eléctrica à máquina durante a operação do operador.

- A instalação de alimentação eléctrica do cliente, deve ser dotada de um sistema de desenganche automático antes do 'interruptor geral da máquina e de uma instalação terra adequada que responda a todos os requisitos das normas para a prevenção de acidentes de trabalho.

- Caso for necessário intervir no interruptor geral ou nas suas vizinhanças, desligar a tensão da linha onde está ligado o interruptor geral.

- Todos os controlos e as operações de manutenção que requerem a remoção das protecções de segurança são efectuados sob a completa responsabilidade do usuário.
  Portanto, é aconselhável que tais operações sejam efectuadas exclusivamente por pessoal técnico especializado e autorizado.

- Controlar se todos os dispositivos de segurança contra acidentes de trabalho (barreiras, protecções, cárters, microinterruptores. etc) não foram modificados e que funcionem perfeitamente. Caso contrário, providenciar a correcta disposição dos mesmos.

- **Não remover os dispositivos de segurança.**

- Para evitar riscos pessoais, utilizar sómente ferramentas apropriadas e em conformidade com os regulamentos nacionais de segurança.

- Não modificar por nenhum motivo a instalação eléctrica, ou pneumática ou qualquer outro mecanismo.

- Não deixar a máquina ligada sem ser vigiada.

- Vestir roupas apropriadas contra acidentes de trabalho aprovadas de acordo com as leis em vigor.

- No caso de operações ou consertos que devem ser efectuados em posições de difícil alcance diretamente do solo, utilizar escadas ou meios de levantamento que sejam seguros e que encontrem-se em conformidade com os regulamentos nacionais de segurança.

- No caso de consertos nas proximidades ou debaixo da máquina, assegurar-se que:
  • não existam órgãos que possam entrar em função, e/ou particulares instáveis sobre a máquina ou nas proximidades da mesma:

- Não utilizar as mãos no lugar de utensílios adequados para operar a máquina.

- Não utilizar as mãos ou outros objectos para parar partes em movimento.

- Não usar fósforos, isqueiros, ou chamas livres perto da máquina.

- **PRESTAR A MÁXIMA ATENÇÃO AS PLACAS DE ADVERTÊNCIA PRESENTES NA MÁQUINA TODA A VEZ QUE FOR PRECISO OPERAR NA MESMA OU NAS PROXIMIDADES.**

- É obrigação do usuário manter todas as placas de sinalização legíveis, trocando, se for necessário, a posição das mesmas, para garantir uma completa visibilidade ao operador.

- Além disso, é também obrigação do usuário substituir todas as placas de sinalização que por qualquer motivo estejam deterioradas ou pouco legíveis, solicitando novas placas ao Serviço Substituição.

- **É absolutamente proibido efectuar consertos quando a máquina estiver funcionando.**

- Em caso de mal funcionamento da máquina ou danos aos componentes contactar o responsável autorizado à manutenção, evitando assim de proceder arbitrariamente a operações de reparações.

- **É absolutamente proibido utilizar a máquina para usos diversos daqueles expressamente previstos e documentados.**
  O uso da máquina deve ocorrer respeitando sempre os modos, tempos e lugares previstos pelas normas de boa técnica, de acordo com as directivas máquinas CEE 89/392 e em conformidade com as normas relativas a saúde e segurança dos trabalhadores indicadas nas leis em vigor no país de utilização ou, se inexistentes, de acordo com as directivas CEE 89/391.

- **O fabricante declina qualquer responsabilidade por eventuais acidentes ou danos a pessoas ou coisas derivantes da não observância das normas relativas à segurança e das instruções presentes neste manual.**

- **ESSAS NORMAS DE SEGURANÇA INTEGRAM OU COMPENSAM AS NORMAS DE SEGURANÇA EM VIGOR LOCALMENTE.**

- **Não efectuar nunca reparações apressadas ou de emergência/improvisadas pois podem comprometer o bom funcionamento da máquina e a segurança do operador.**

- **NO CASO DE DÙVIDAS, SOLICITAR A INTERVENÇÃO DE PESSOAL ESPECIALIZADO.**

- **QUALQUER ALTERAÇÃO, ELÉCTRICA/ELECTRONICA OU MECÁNICA FEITA NA MÁQUINA PELO USUÁRIO E SE O USO DA MÁQUINA FOR FEITO COM NEGLIGÊNCIA A EMPRESA FABRICANTE NÃO ASSUME NENHUMA RESPONSABILIDADE E RENDE O PROPRIO USUÁRIO ÛNICO RESPONSÁVEL PERANTE OS ÓRGÃOS COMPETENTES PELA PREVENÇÃO DOS ACIDENTES DE TRABALHO.**

1.2 - REFERENCIAS NORMATIVAS

- A máquina e seus dispositivos de segurança foram fabricados em conformidade com as normas indicadas na declaração de conformidade.

1.3 - DESCRIÇÕES DOS SÍMBOLOS

Muitos acidentes de trabalho são causados por um conhecimento insuficiente e pela falta de aplicação das regras de segurança que devem ser colocadas em prática durante o funcionamento e as operações de manutenção da màquina.
Para evitar acidentes, ler, **compreender e seguir** todas as precauções e as advertências contidas no presente manual e aquelas citadas nas placas aplicadas da màquina.
Para identificar as mensagens de segurança citadas nesse manual foram usados os seguintes símbolos:

PERIGO
Este símbolo é usado nas mensagens de segurança do manual, quando existem situações potenciais de perigo ou probabilidade de causar graves lesões ou morte.

ATENÇÃO
Este símbolo é usado nas mensagens de segurança do manual para perigos que, se transcurados , podem provocar pequenas ou moderadas lesões ou danos.
A mensagem pode também ser usada só para perigos que podem causar danos da màquina.

IMPORTANTE
Este símbolo é usado para precauções que devem ser tomadas para evitar operações que possam encurtar a durabilidade da màquina ou então, para comunicações importantes ao operador.

Para dar uma informação mais clara, algumas ilustrações deste manual mostram a máquina sem os dispositivos de protecção. NÃO USAR A MÁQUINA SEM OS DISPOSITIVOS DE PROTECÇÃO.

1.4 - COMPOSIÇÁO DA MÁQUINA

As amassadeiras Mod. FX e RVE, nasceram da experiência acumulada em muitos anos de trabalho.

- A máquina é composta de uma estrutura de sustentação que contém o motor, de uma cabeça que controla a espiral para amassar, de uma cuba que contém a mistura da massa.
- Dependendo do modelo é possível haver a cabeça móvel e a cuba extraível.

1.5 - PREDISPOSIÇÕES POR CONTA DO CLIENTE

a) Predisposição local instalação máquina.

- O cliente deve predispor uma superficie de suporte para a máquina como indicado no capítulo instalação.

b) Predisposição eléctrica.

- A instalação eléctrica de alimentação deve estar em conformidade com as indicações das normas nacionais locais em vigor e dotada de instalação terra eficiente.

- Posicionar na linha de alimentação, antes da máquina, um dispositivo omnipolar de seccionamento.

  - **Os cabos eléctricos de alimentação devem estar dimensionados em função da máxima corrente requerida pela máquina de maneira que a queda de tensão total, a plena carga , resulte inferior aos 2%.**

1.6 - OPERAÇÕES DE EMERGÊNCIA EM CASO DE INCÊNDIO

a) Em caso de incêndio cortar a tensão da máquina desligando o interruptor geral.

b) Apagar o incêndio usando extintores apropriados.

PERIGO

Com a máquina em tensão é absolutamente proibido tentar apagar o incêndio com água.

1.7 - RISCO DE EXPLOSÃO

- A máquina não é adequada para ser utilizada em ambientes com risco de explosão.

1.8 - NÏVEL DE PRESSÃO ACÚSTICA

Os modelos FX e RVE foram fabricados a fim de manter o nível de pressão acústica contínuo equivalente ponderado A(dB) inferior a 70dB durante o funcionamento com a máquina vazia.

Capítulo 2

DIMENSÕES DE VOLUME

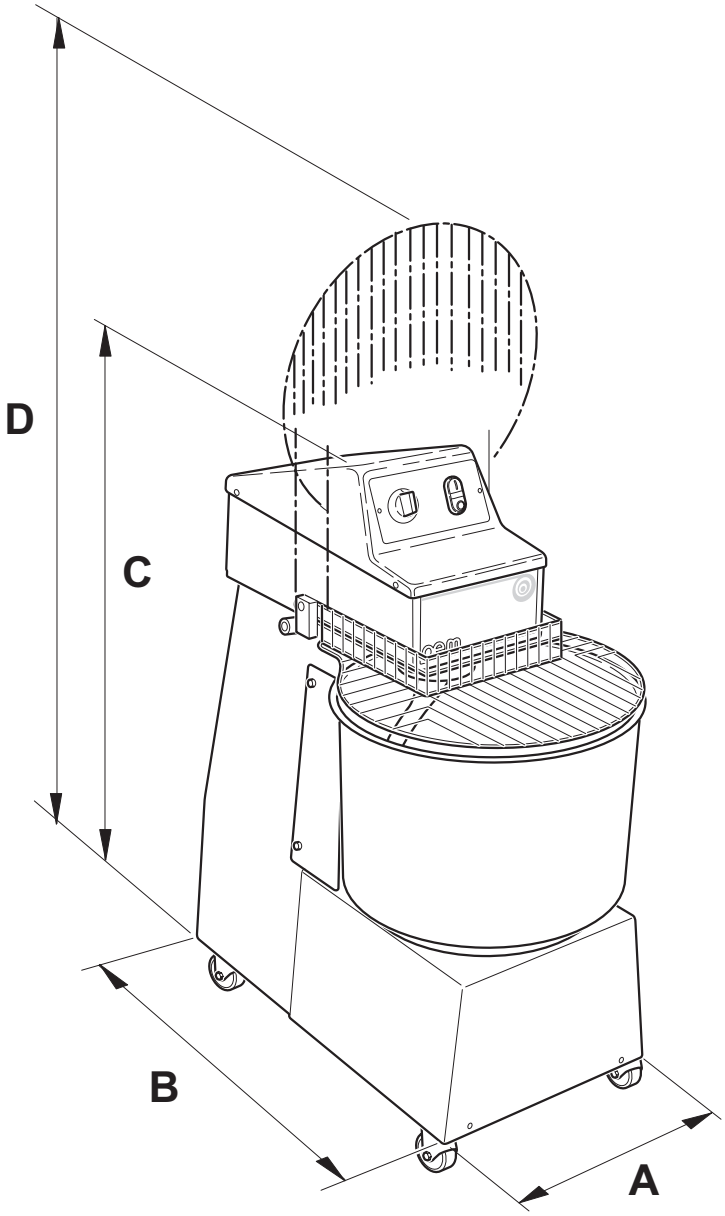

Mod. FX/RVE	A	B	C	D
101	**28,5**	54	67	83,5
201 - 202	**38,6**	66,3	81	101,6
301 - 302	**43**	78	88	125,8
401 - 402	**48**	80,5	88	115,8
601 - 602	**58,5**	98,6	109	140,6

medidas em mm

Considera-se a altura indicada (C-D) sem as rodas, com as rodas a altura aumenta para 9 cm.
Considera-se a altura indicada (C-D) sem os pézinhos, com os pézinhos a altura aumenta para 2,5 cm.

2.1 - CARACTERÍSTICAS TÉCNICAS

Temp. Máx. de exercício	60°C
Umidade relativa	10 ÷ 80 %

MOD. FX	Capacidade recipiente	Velocidade	Potência	Ligação eléctrica	Peso líquido
FX101/M	10 l - 8 kg	1	0,37 kW	230 V ~ 1	40 kg
FX101/T	10 l - 8 kg	1	0,37 kW	400 V ~ 3N	40 kg
FX201/M	26 l - 20 kg	1	0,6 kW	230 V ~ 1	80 kg
FX201/T	26 l - 20 kg	1	0,75 kW	400 V ~ 3N	80 kg
FX202/T	26 l - 20 kg	2	0,45 - 0,56 kW	400 V ~ 3N	80 kg
FX301/T	37 l - 30 kg	1	1,1 kW	400 V ~ 3N	115 kg
FX302/T	37 l - 30 kg	2	0,75 - 1,1 kW	400 V ~ 3N	115 kg
FX401/T	47 l - 40 kg	1	1,1 kW	400 V ~ 3N	125 kg
FX402/T	47 l - 40 kg	2	0,75 - 1,1 kW	400 V ~ 3N	125 kg
FX601/T	83 l - 60 kg	1	2,2 kW	400 V ~ 3N	210 kg
FX602/T	83 l - 60 kg	2	1,87 - 2,6 kW	400 V ~ 3N	210 kg

MOD. RVE	Capacidade recipiente	Velocidade	Potência	Ligação eléctrica	Peso líquido
RVE201/M	26 l - 20 kg	1	0,6 kW	230 V ~ 1	85 kg
RVE201/T	26 l - 20 kg	1	0,75 kW	400 V ~ 3N	85 kg
RVE202/T	26 l - 20 kg	2	0,45 - 0,56 kW	400 V ~ 3N	85 kg
RVE301/T	37 l - 30 kg	1	1,1 kW	400 V ~ 3N	120 kg
RVE302/T	37 l - 30 kg	2	0,75 - 1,1 kW	400 V ~ 3N	120 kg
RVEP401/T	47 l - 40 kg	1	1,1 kW	400 V ~ 3N	130 kg
RVEP402/T	47 l - 40 kg	2	0,75 - 1,1 kW	400 V ~ 3N	130 kg

FX = Modelos com a cabeça fixa
RVE = Modelos com a cabeça móvel e cuba extraível

2.1.a - Velocidade de rotação Cuba / Espiral Novas Amassadeiras

MOD. FX/RVE	Capacidade recipiente	Velocidade	Ø Cuba	Ø Maximo espiral	g/min	Número. Giros cuba g/min	Número. Giros espiral g/min
FX101/M	10 l - 8 kg	1	260mm	110mm	1400	18	83
FX201/M	26 l - 20 kg	1	360mm	140mm	1400	13	75
FX201/T	26 l - 20 kg	1	360mm	140mm	1400	13	75
RVE201/M	26 l - 20 kg	1	360mm	140mm	1400	13	75
RVE201/T	26 l - 20 kg	1	360mm	140mm	1400	13	75
FX202/T	26 l - 20 kg	2	360mm	140mm			
		Velocidade 1			950	12,5	71,5
		Velocidade 2			1400	18	105
RVE202/T	26 l - 20 kg	2	360mm	140mm			
		Velocidade 1			950	12,5	71,5
		Velocidade 2			1400	18	105
FX301/T	37 l - 30 kg	1	400mm	220mm	1400	11	60
RVE301/T	37 l - 30 kg	1	400mm	220mm	1400	11	60
FX302/T	37 l - 30 kg	2	400mm	220mm			
		Velocidade 1			950	10,5	58
		Velocidade 2			1400	15	84
RVE302/T	37 l - 30 kg	2	400mm	220mm			
		Velocidade 1			950	10,5	58
		Velocidade 2			1400	15	84
FX401/T	47 l - 40 kg	1	450mm	220mm	1400	13	60
RVE401/T	47 l - 40 kg	1	450mm	220mm	1400	13	60
FX402/T	47 l - 40 kg	2	450mm	220mm			
		Velocidade 1			950	12,5	58
		Velocidade 2			1400	18	84
RVE402/T	47 l - 40 kg	2	450mm	220mm			
		Velocidade 1			950	12,5	58
		Velocidade 2			1400	18	84
FX601/T	83 l - 60 kg	1	550mm	240mm	1400	10,5	56
FX602/T	83 l - 60 kg	2	550mm	240mm			
		Velocidade 1			950	9,5	51
		Velocidade 2			1400	14	75

2.2 - TRANSPORTE

2.2.a - Expedição (Fig. 1)

A máquina, para a entrega, está posicionada sobre um pallet de madeira, dentro de uma caixa de papelão com tiras.

A expedição da máquina é efectuada escolhendo uma dessas soluções:

a) Transporte sobre rodas (camião)
b) Transporte aéreo
c) Transporte marítimo
d) Transporte ferroviário

A escolha entre os diferentes sistemas de expedição é concordada na fase contratual entre o fornecedor e o cliente.

IMPORTANTE

A embalagem que contém a máquina deve ser transportada num local ao abrigo dos agentes atmosféricos e é absolutamente proibido posicionar outras caixas ou materiais sobre a mesma.

FIG. 1

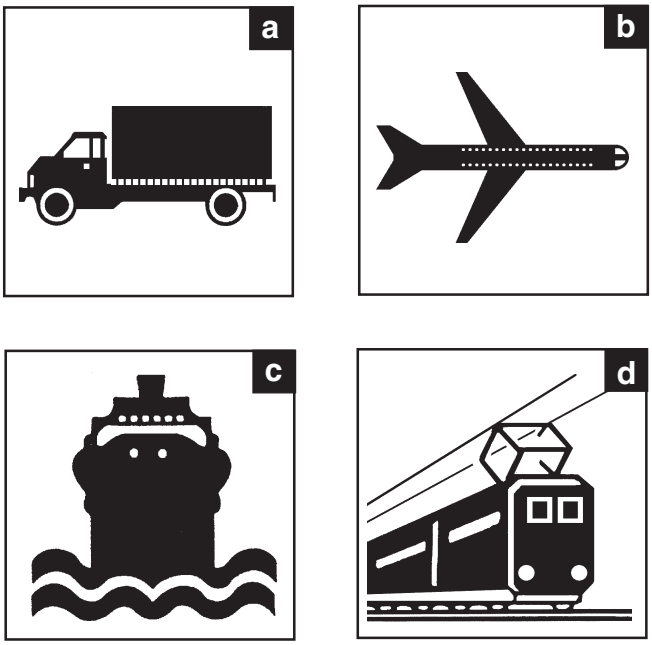

2.2.b - Levantamento embalagem (Fig. 2)

A caixa deve ser manipulada com o máximo cuidado. Para efectuar o levantamento e o posicionamento da caixa é preciso utilizar sistemas de levantamento apropriados, escolhidos em função do peso da mesma. O levantamento da caixa deve ser efectuado por meio de guindastes ou roldana dispondo de correias apropriadas ou por meio de carrinho elevador introduzindo as forcas nos encaixes adequados.

PERIGO

As operações de levantamento e movimentação devem ser efectuadas por pessoal especializado e autorizado ao uso dos equipamentos adequados.
O fabricante declina qualquer responsabilidade por eventuais danos a pessoas ou coisas derivantes da inobservância das normas de segurança em vigor relativas ao levantamento dos materiais dentro ou fora do estabelecimento.

FIG. 2

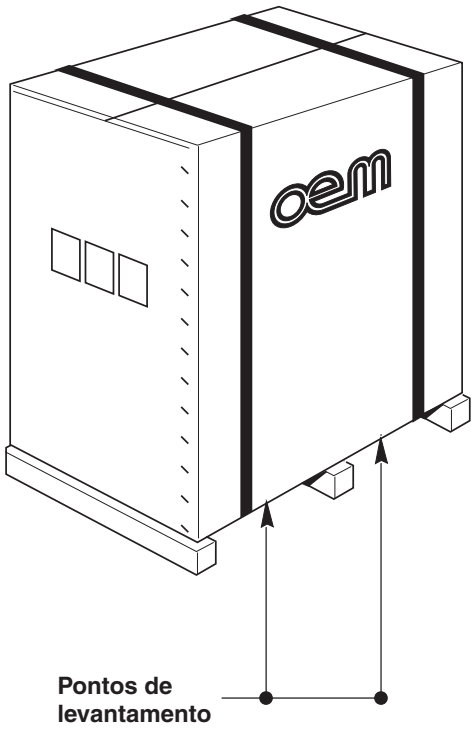

2.2.c - Armazenagem

IMPORTANTE

A caixa que contém a máquina deve ser amazenada em local ao abrigo dos agentes atmosféricos e é absolutamente proibido posicionar sobre a mesma outras caixas ou materiais.

2.3 - CONTROLO NA ENTREGA

No momento da entrega da máquina, verificar se a embalagem está intacta e visualmente não danificada. Se tudo estiver intacto, remover a embalagem como especificado no ponto 2.4 (com a excepção dos casos em que as instruções comunicadas pelo fabricante forem diferentes).
Controlar se o manual de instruções e os componentes indicados no documento de transporte encontram-se na parte interna da embalagem.
Caso se verifiquem danos ou imperfeições:

a- Avisar imediatamente o trasportador e o vosso agente, seja telefonicamente como através de comunicação escrita com aviso de recebimento;

b- Para conhecimento do fabricante, informar conforme acima especificado enviando a correspondência para:

OEM - ALI S.p.A.
46012 BOZZOLO (MN) Italia
Viale Lombardia, 33
Tel. 0376- 910511
Fax 0376 - 920754

FIG. 3

2.4 - DESEMBALAGEM (Fig. 3)

Para desembalar a máquina seguir as seguintes instruções:

- Cortar as amarras (1) que bloqueiam a caixa.
- Abrir a embalagem de papelão (2) , tirando os pontos metálicos.
- Tirar o invólucro de papelão (2).
- Verificar se está tudo intacto.
- Controlar se o conteúdo fornecido está conforme com a lista que o acompanha (PACKING LIST).

ATENÇÃO

Todos os elementos da embalagem devem ser recolhidos e enviados aos centros de colecta apropriados para a correcta reciclagem.

IMPORTANTE

A comunicação de eventuais danos ou anomalias e de não conformidade com quanto citato no packing list deve ser imediata e de qualquer forma deve chegar entre 8 dias sa data de recebimento da máquina. Caso contrário, fica entendido que a mercadoria foi aceitada.

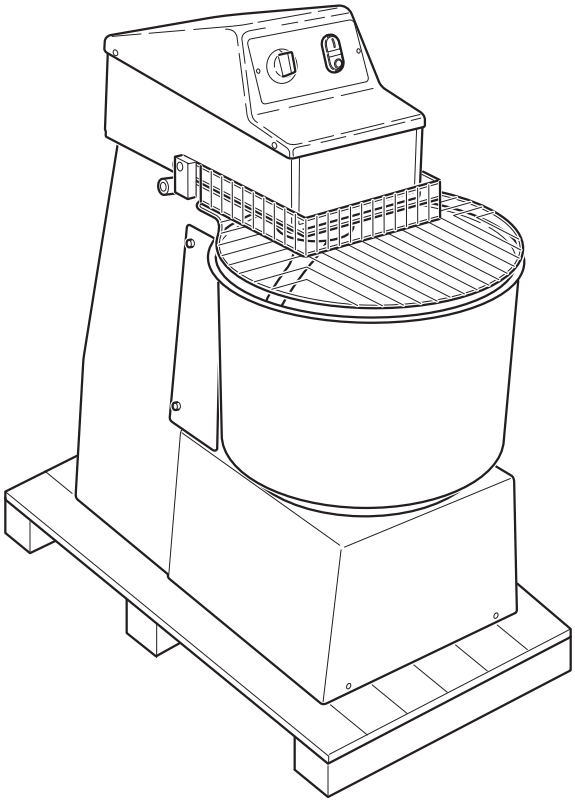

2.5 - IDENTIFICAÇÃO COMPONENTES (Fig. 4)

1. Cabeça
2. Painél controlos
3. Grade de protecção
4. Cuba
5. Base
6. Cabo eléctrico
7. Espiral
8. Rodas ou pézinhos reguláveis
9. Placa dados

2.6 - IDENTIFICAÇÃO DA MÁQUINA (Fig. 4)

O número de matrícula e os dados para a identificação da máquina estão gravados numa placa (9) fixada na base da máquina.

IMPORTANTE

Nas eventuais solicitações de assistência técnica ou nos pedidos de peças de substituição, citar sempre o número de matricula da máquina.

FIG. 4

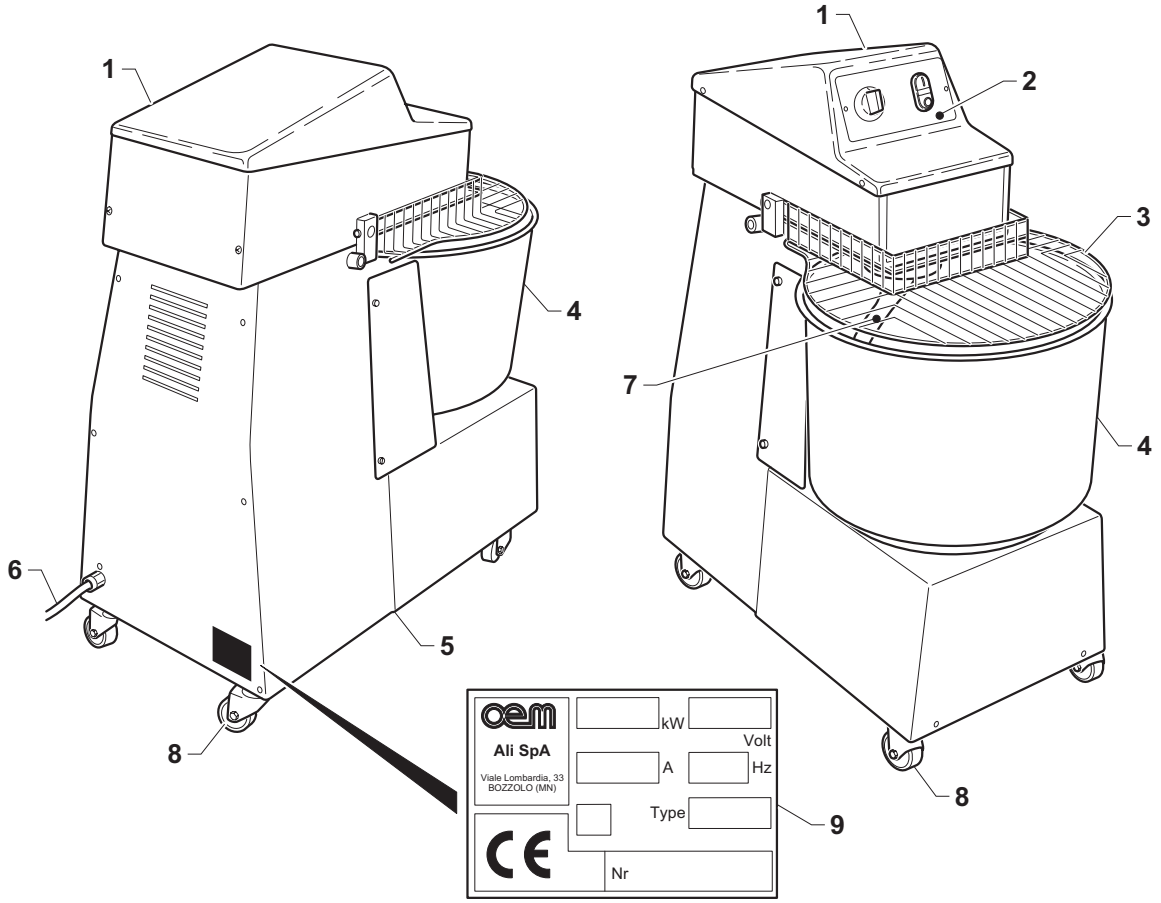

Capítulo 3

PERIGO

Todas as operações descritas neste capítulo devem ser efectuadas por um técnico especializado.

3.1 - LEVANTAMENTO MÁQUINA (Fig. 1)

O levantamento da máquina deve ser efectuado por duas pessoas para os modelos FX 101 e RVE 101 que pegam a mesma levantando-a da base enquanto que para os outros modelos a operação tem que ser efectuada com o uso de uma grua ou roldana no seguinte modo:

- Introduzir duas correias (1), dimensionadas de modo adequado ao peso da máquina, debaixo da base (2) da mesma e enganchar no gancho (3) de um guindaste ou roldana.

IMPORTANTE

Não usar cordas de aço para o levantamento pois podem danificar a carroceria externa.

FIG. 1

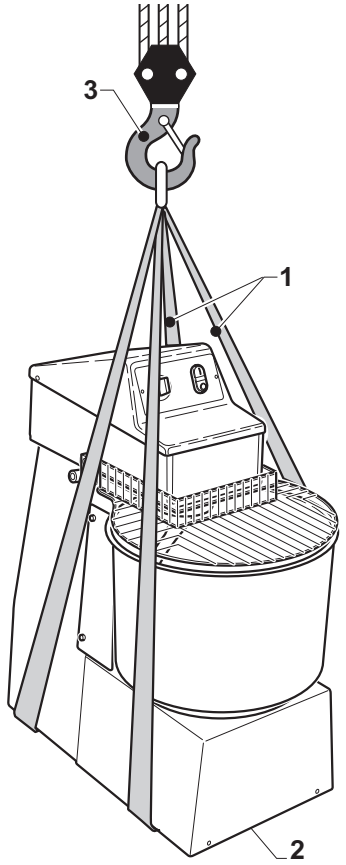

3.2 - MONTAGEM RODAS / PÉZINHOS (Fig. 2)

As máquinas para comodidade de transporte são expedidas, dependendo do modelo, com os pézinhos reguláveis ou rodas desmontadas, para a montagem seguir as seguintes instruções:

Montagem rodas

Levantar a máquina como descrito no parágrafo precedente.
Parafusar as rodas (1), debaixo da base da máquina, até o fim, as rodas de travagem devem ser parafusadas na parte anterior da máquina.

Montagem pézinhos

Levantar a máquina como descrito no parágrafo precedente.
Parafusar os pézinhos (2) na base da máquina; após o seu posicionamento nivelar a mesma e bloquear os pézinhos com a porca (3).

FIG. 2

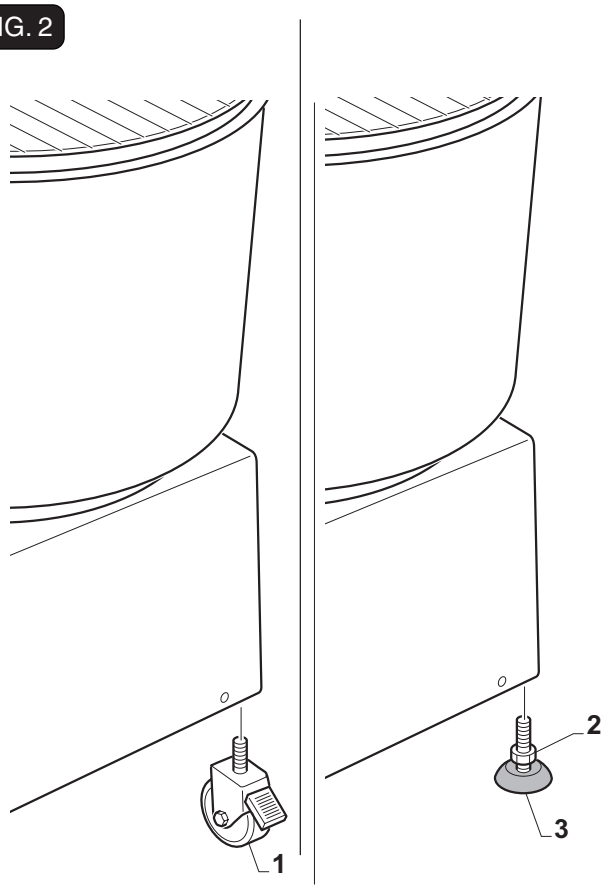

3.3 - POSICIONAMENTO MÁQUINA (Fig. 3)

PERIGO

Assegurar-se que o plano de apoio seja idóneo para suportar as cargas indicadas no capítulo "DADOS TÉCNICOS".

Posicionar a máquina respeitando escrupulosamente as indicações citadas na Fig. 3, pois as mesmas indicam as distâncias mínimas necessárias para que o operador ou o técnico possa efectuar correctamente cada uma das sequências de trabalho e/ou manutenção.

FIG. 3

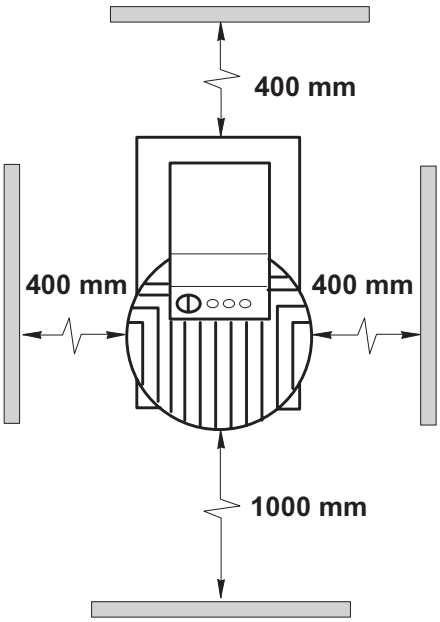

3.4 - LIGAÇÃO ELÉCTRICA (Fig. 4)

PERIGO

- **A linha eléctrica de alimentação deve ser dotada de um SECCIONADOR de LINHA omnipolar adequado** (interruptor automático termo-magnético ou diferencial) **posicionado antes do interruptor general da unidade de controlo com abertura mínima dos contactos de 3 mm.**
- **A instalação terra deve estar em conformidade com as normas eléctricas nacionais em vigor.**
- **Os cabos elétricos de alimentação devem ser dimensionados em função da máxima corrente requerida pela máquina e de modo que a queda de tensão total, com plena carga, resulte inferior aos 2%.**
- **Os dados relativos à linha eléctrica de alimentação devem corresponder com aqueles indicados na placa de identificação e com os dados indicados na tabela das características técnicas na introdução do presente manual.**

PERIGO

Antes de efectuar a ligação eléctrica, assegurar-se que o SECCIONADOR de LINHA esteja desligado (linha sem tensão), e então:

- Ligar o cabo de alimentação (1) que sai da máquina ao seccionador de linha posicionado antes da mesma.

FIG. 4

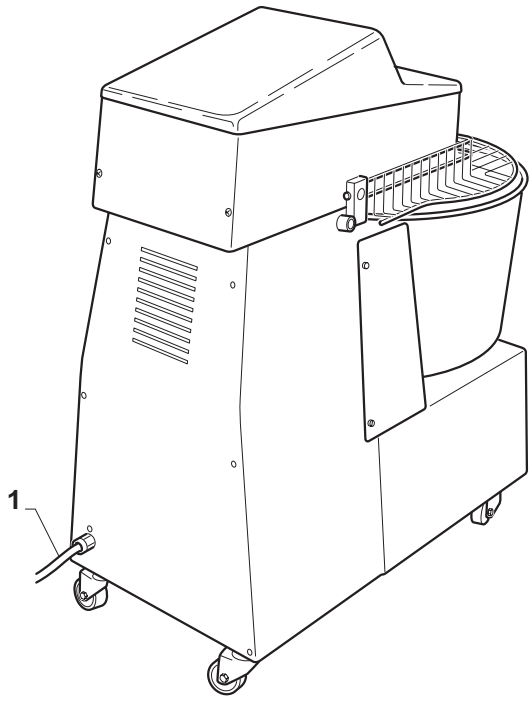

FIG. 5

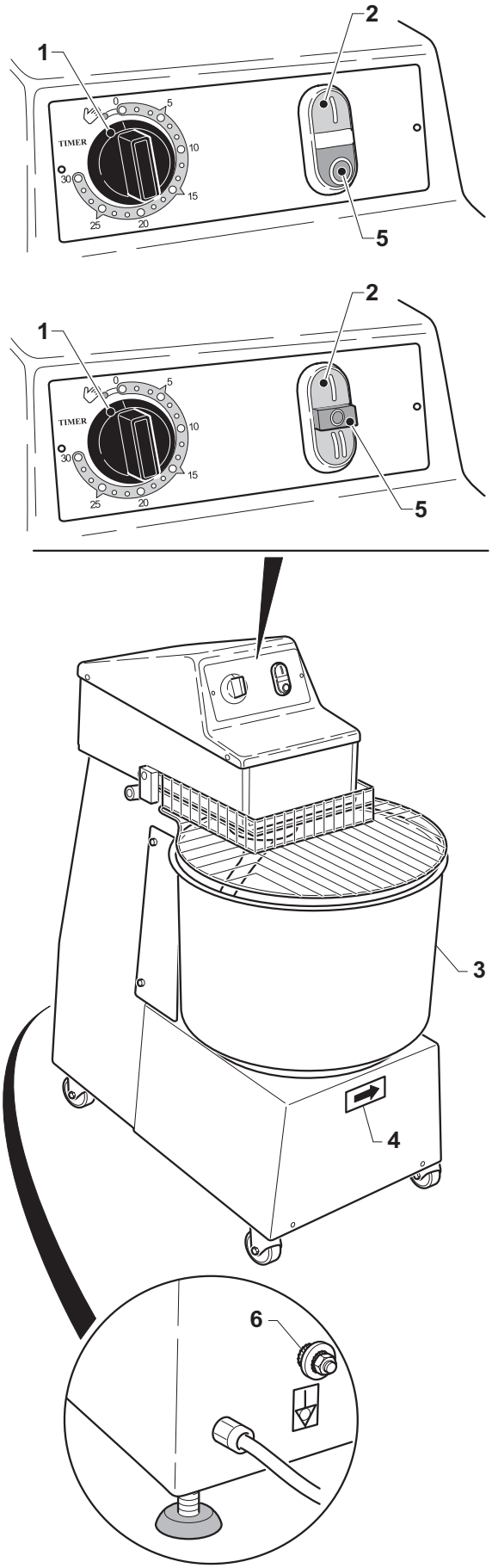

3.4.a - Controlo da correcta ligação eléctrica (Fig. 5)
Para a ligação 230/400 V trifasica é necessário controlar que a rotação do motor esteja correcta, para o controlo efectuar as seguintes operações:

- Posicionar em “ON” o interruptor geral na parte superior da máquina.
- Rodar o botão do timer (1) até "✋".
- Apertar o botão (2) "|".
- Controlar visualmente, se a cuba (3) roda no sentido indicado na flecha (4).

  Desligar a máquina apertando o botão "◎" (5)

  Se a rotação for contrária ao sentido indicado pela flecha, efectuar as seguintes operações:

⚠ PERIGO ⚠

Antes de efectuar modificações na ligação eléctrica, assegurar-se que o <u>SECCIONADOR de LINHA</u> esteja desligado (linha sem tensão), e então:
invertir dois dos três fios de fase no interruptor geral e controlar novamente a correcta rotação.

3.4.b - Ligação Equipotencial (Fig. 5)
A máquina é dotada de um parafuso (6) para a ligação equipotencial.
Para a ligação desparafusar a porca do parafuso (6), ligar o cabo da rede equipotencial ao parafuso e parafusar novamente a porca.

3.5 - PRIMEIRO FUNCIONAMENTO (Fig. 5)

- Posicionar em “ON” o interruptorr geral na parte superior da máquina.
- Rodar o botão do timer (1) até "✋".
- Apertar o botão (2) "|".
- Fazer girar a vazio a máquina por alguns minutos controlando que a rotação seja uniforme e sem impedimentos.
- Desligar a maquina apertando o botão "◎" (5).

Capítulo 4

4.1 - TIPO DI USO E CONTRA INDICAÇÕES DE USO

IMPORTANTE

As amassadeiras modelos FX e RVE são máquinas profissionais destinadas à pizzarias ou fábricas de produção artigianal/industrial de massa para pizza.
Na máquina são introduzidos produtos para a produção de massa para pizza;
A máquina deve ser utilizada só para este tipo de tarefa; qualquer outro emprego exime a empresa fabricante de toda e qualquer responsabilidade por acidentes a pessoas ou coisas que possam ocorrer e caduca qualquer condição de garantia.

4.2 - PLACAS DE SEGURANÇA (Fig. 1)

Em todas as áreas perigosas para o operador ou para o técnico encontram-se placas de advertência com pictogramas explicativos.

PERIGO

Na máquina estão aplicadas placas com as indicações de segurança que devem ser cuidadosamente respeitadas por qualquer pessoa que utilize a mesma. A não observação de tais indicações exime a empresa fabricante por eventuais danos ou acidentes de trabalho causados a pessoas ou coisas que possam derivar.

Perigo Tensão inserida

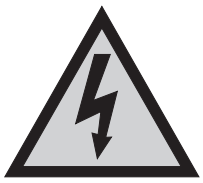

- Não efectuar trabalhos com a máquina em tensão.

Perigo para as mâos

- Não introduzir as mãos com a máquina quando a máquina estiver funcionando.

FIG. 1

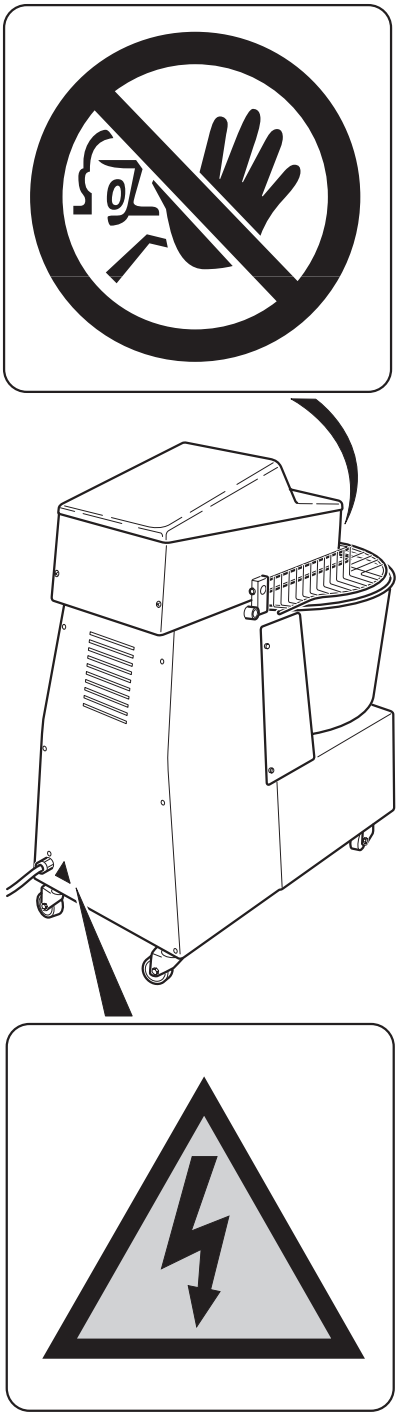

4.3 - DISPOSITIVOS DE SEGURANÇA (Fig. 2)

A máquina é dotada dos seguintes sistemas de segurança:

1) Todas as áreas perigosas são fechadas por cárters com parafusos.

2) A máquina é munida de um microinterruptor, para os modelos com cabeça fixa, que bloqueia o funcionamento da espiral quando se levanta a grade (1) de protecção.
   Para os modelos com cabeça móvel, além do microinterruptor grade existe também um microinterruptor que bloqueia o funcionamento da espiral quando se levanta a cabeça (2).

3) Quando a máquina pára por causa da introdução de um dos dois microinterruptores de segurança, é preciso apertar de novo o botão "I" ou "II", dependendo do modelo, para fazer a máquina funcionar novamente.

FIG. 2

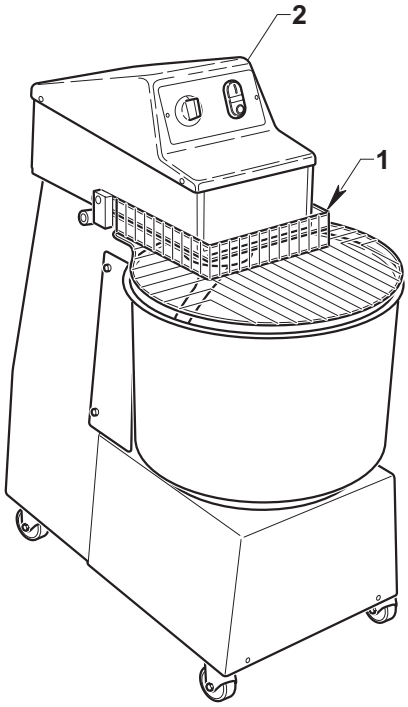

4.4 - ZONAS OPERADOR (Fig. 3)

O operador, durante o funcionamento da máquina, posiciona-se de frente para a mesma de maneira que possa introduzir e extrair comodamente a massa da cuba; para as várias posições permitidas ver Fig. 3 posições (O).
É permitido ao técnico posicionar-se na parte posterior da máquina (posição T) para poder efectuar as operações de manutenção

4.5 - ZONAS COM PERIGO RESIDUAL (Fig. 3)

Não existem zonas com perigo residual.

FIG. 3

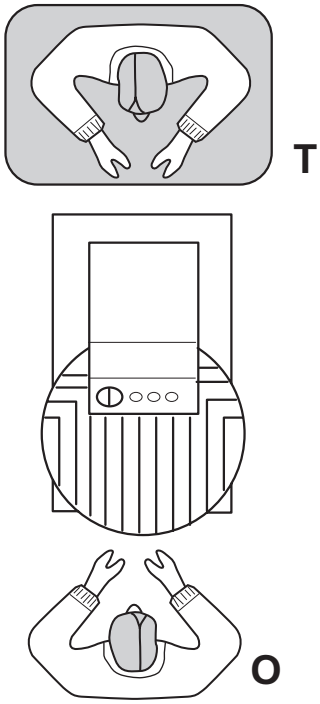

Capítulo 5

5.1 - PAINÉL CONTROLOS E LÂMPADAS DE SINALIZAÇÃO (Fig. 1)

Estão posicionados os seguintes controlos na máquina:

1. **Timer**
   O timer tem três posições:
   "✋"
   permite o funcionamento da máquina em manual, para iniciar o ciclo apertar o botão "Ⓘ" ou "Ⓘⓘ",dependendo do modelo, para parar o ciclo apertar o botão "◎".
   "0"
   o funcionamento da máquina vem desactivado.
   "Conta-minutos (Timer) (1a)"
   Rodando o botão (1) do timer no sentido dos ponteiros do relógio é possível estabelecer os minutos de funcionamento da máquina (de 0 à 30 minutos), portanto, para iniciar o ciclo apertar o botão "Ⓘ" ou "Ⓘⓘ", dependendo do modelo, o ciclo termina quando o botão do timer (1) alcança a posição "**0**".

2. **Botão verde inicio funcionamento "Ⓘ" 1^ velocidade**
   Para activar o mesmo posicionar o botão (1) do timer em "✋" ou no conta-minutos.
   Quando se aperta este botão a máquina inicia a funcionar.

3. **Botão encarnado paragem "◎"**
   Quando se aperta este botão a máquina pára.

4. **Botão verde inicio funcionamento "Ⓘⓘ" 2^ velocidade (se presente)**
   Para activar o mesmo posicionar o botão (1) do timer em "✋" ou no conta-minutos.
   Quando se aperta este botão a máquina inicia a funcionar.

FIG. 1

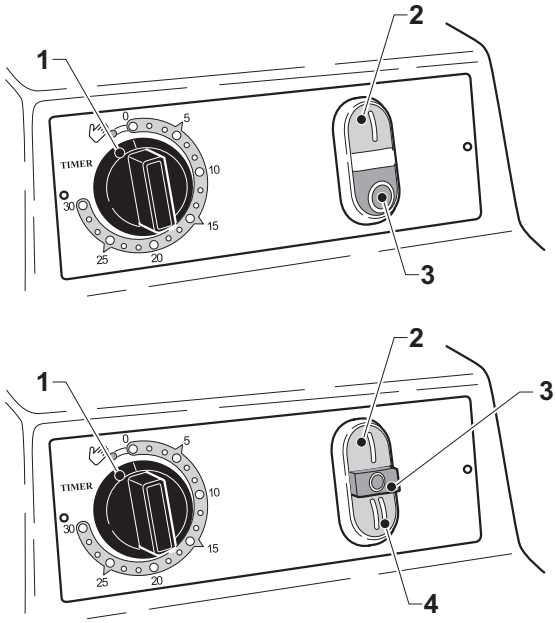

FIG. 2

5.2 - FUNCIONAMENTO

5.2.a - Preparação da maquina e funcionamento (Fig.2)

- Levantar a grade de protecção (1) e introduzir na cuba (2) a devida quantidade de ingredientes para obter a massa.
  A capacidade da máquina é para massas standard; cerca de 65% de farinha e 35% de água.
  Para massas mais compactas a capacidade diminui.
- Abaixar a grade de protecção (1) e dar tensão eléctrica através do interruptor geral posicionado na parte superior da máquina.
- Rodar o botão (3) do timer até "✋" para o funcionamento manual da máquina, ou então para a direita para um funcionamento temporizado posicionando o botão no tempo desejado.
- Para as máquinas dotadas de duas velocidades, é preciso Iniciar o trabalho com a segunda velocidade apertando o botão "Ⅱ", antes que a massa comece a endurecer passar para a prima velocidade apertando o botão "◎", e então, apertar o botão "Ⅰ".
  Para as máquinas dotadas de uma velocidade apertar o botão "Ⅰ".

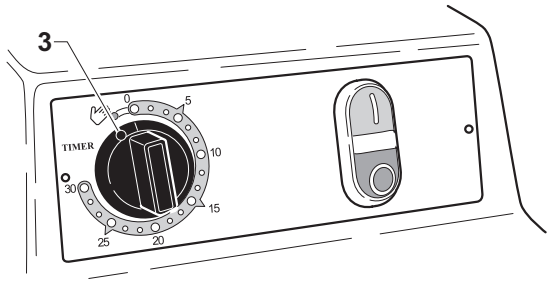

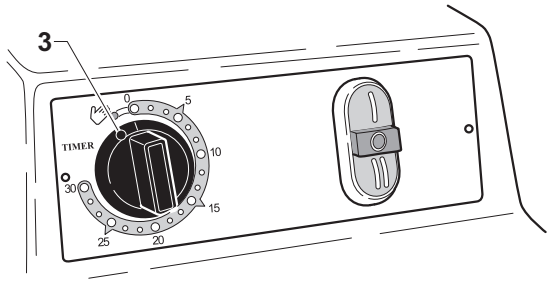

IMPORTANTE

Para as máquinas dotadas de duas velocidades NÃO usar a segunda velocidade quando tiver que misturar a massa.

É possível adicionar ingredientes na massa mesmo através da grade (1).

5.2.b - Como parar a máquina em emergência (Fig.2)

- Em casos de EMERGÊNCIA apertar o botão "◎" ou levantar a grade (1).

5.2.c - Como desligar a máquina (Fig. 2)

- A máquina desliga sozinha quando o botão (3) do timer alcança a posição "0", ou no caso de funcionamento manual, apertar o botão "◎".

ATENÇÃO

Não desligar a máquina levantando a grade de Protecção pois desse modo pode-se danificar as partes eléctricas da máquina.
Se por acaso tiver desligado a máquina levantando a grade macchina grade (1), para iniciar novamente o ciclo é necessário apertar o botão "Ⅰ" ou "Ⅱ" (se presente).

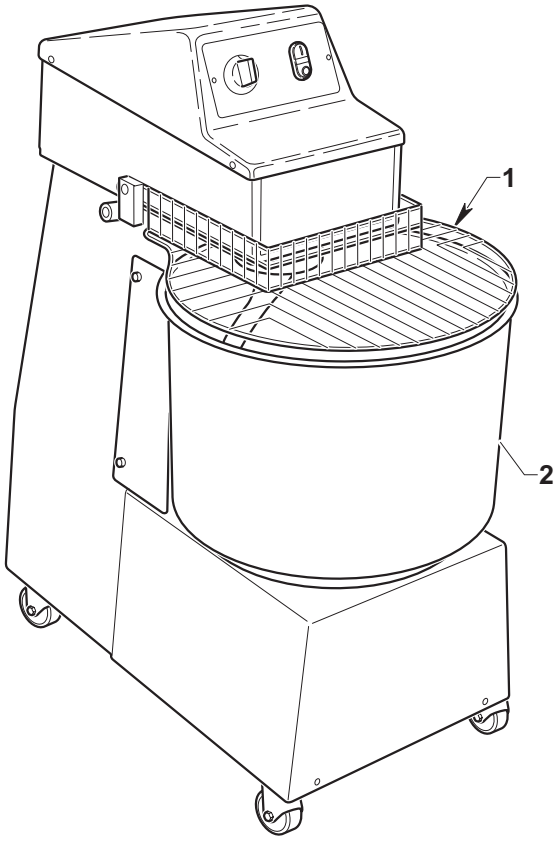

FIG. 3

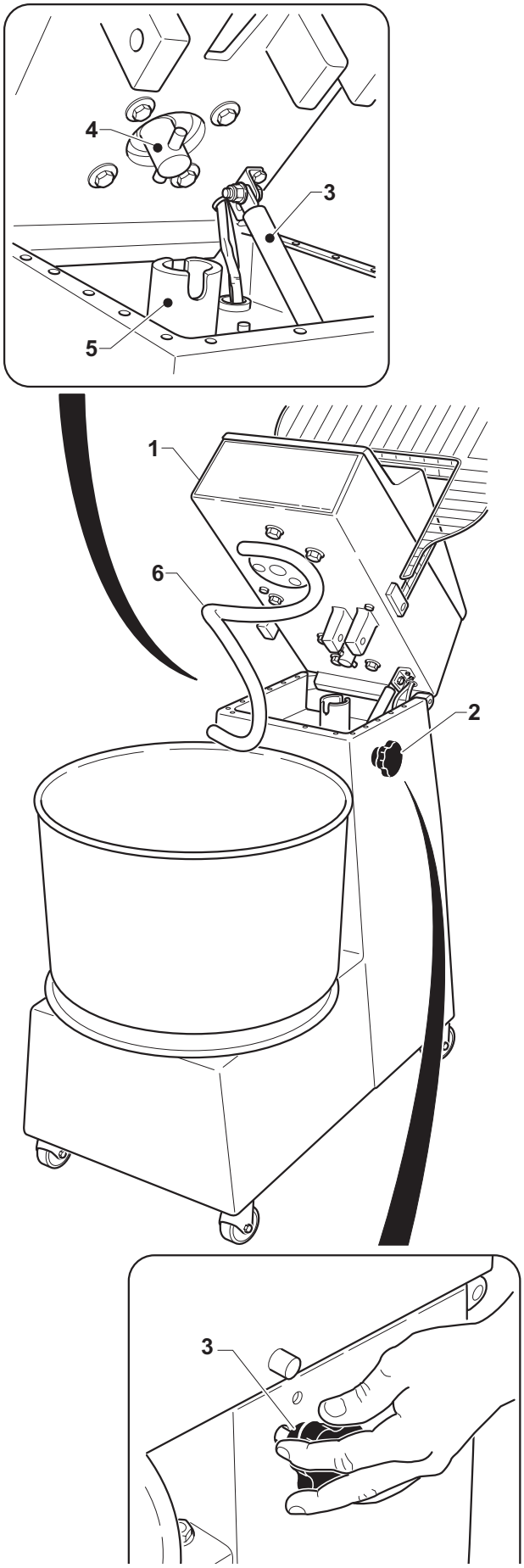

5.2.d - Levantamento cabeça (Para modelos dotados) (Fig.3)

PERIGO

O levantamento da cabeça (1) deve ser efectuado com a máquina parada e o interruptor geral, posicionado na parte superior da instalação, desactivado.

A máquina é dotada de um microinterruptor de segurança que bloqueia o funcionamento da mesma no caso de levantamento da cabeça.

- Afrouxar os dois botões (2), posicionados nas partes laterais a estrutura, até desbloquear a cabeça (1).
- Levantar a cabeça (1) até o fim; a cabeça mantem a posição graças ao amortecedor hidráulico (3).
- Para abaixar a cabeça controlar o corretto emparelhamento entre a junta (4) da cabeça e a junta (5) do motor, se necessário, rodar manualmente a espiral (6) de modo a encaixar as duas juntas.
- Apertar os botões (2) até o fim para bloquear a cabeça.

5.2.e - Extracção cuba (Para modelos dotados) (Fig.4)

- Parar a máquina e levantar a cabeça como indicado no relativo parágrafo.
- Desbloquear a cuba (1) rodando o disco de enganche (2) no sentido contrário dos ponteiros do relógio.
- Levantar a cuba com a ajuda de uma ou duas pessoas, dependendo do peso, e extraí-la.
- Para colocar a cuba de novo no lugar (1) é preciso inserir os tres pernos (3) que estão no fundo da mesma nas relativas posições (4) no disco de enganche (2).
- Bloquear a cuba rodando o disco de enganche (2) no sentido dos ponteiros do relógio.
- Abaixar a cabeça como indicado no relativo parágrafo.

PERIGO

É absolutamente proibido activar a máquina sem que a cuba esteja correctamente posicionada.

5.3 - MAL FUNCIONAMENTO, CAUSAS E SOLUÇÕES

- A máquina não se acciona:

- controlar se existe ligação eléctrica.
- verificar se não existem corpos estranhos na máquina que bloqueiam a rotação.
- verificar se o botão do timer está na posição "✋" ou se está na posição conta-minutos.
- Verificar se a grade e a cabeça estão correctamente abaixadas e se os botões de bloqueio cabeça estão completamente parafusados.

FIG. 4

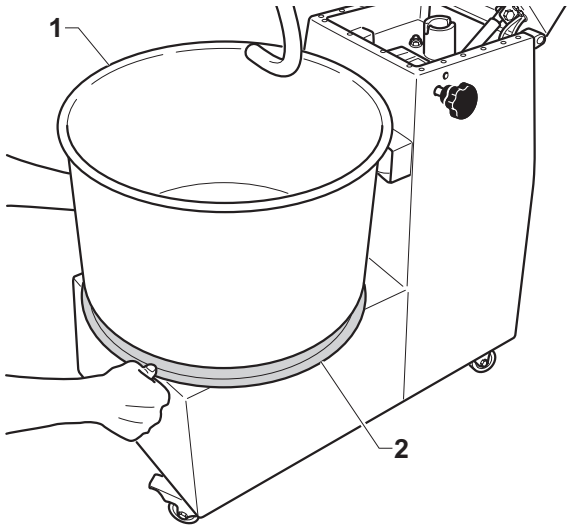

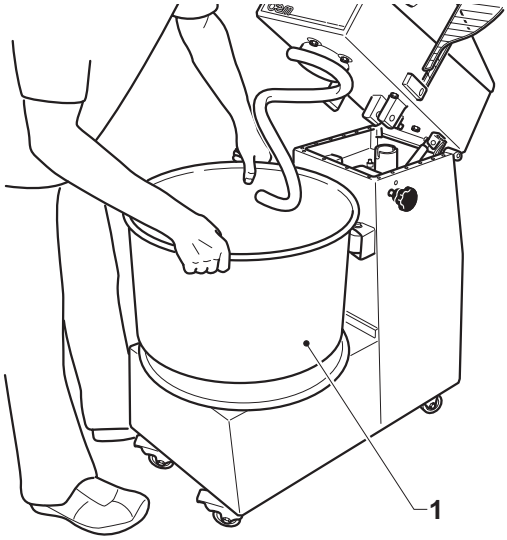

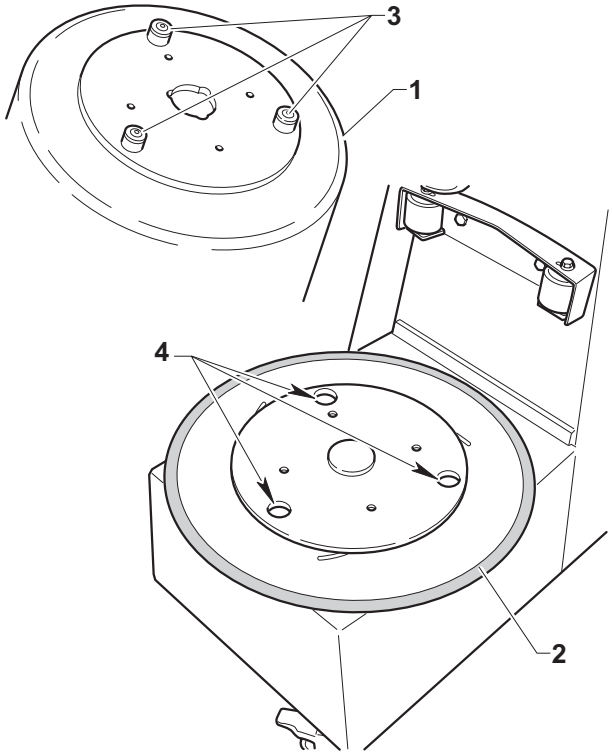

Capítulo 6

6.1 - MANUTENZIONE ORDINARIA E PROGRAMADA

6.1.a- Generalidades

PERIGO

As operações de manutenção ordinária e de manutenção programada devem ser efectuadas com a máquina parada e com o interruptor geral desligado, ou seja, na posição "0" OFF.

As operações de manutenção foram subdivididas em duas categorias:

- **MANUTENÇÃO ORDINÁRIA:**
  Agrupa todas as operações que devem ser efectuadas na máquina quotidianamente.

- **MANUTENÇÃO PROGRAMADA:**
  Enumera todas as operações que devem ser efectuadas com prazo fixo para garantir um correcto funcionamento da máquina.

6.1.b - Operações de manutenção ordinária

6.1.b.a - Limpeza da máquina

- Limpar externamente a máquina utilizando um pano embebido d'água.

- Para as máquinas dotadas, levantar a cabeça (1) e extrair a cuba (2) de acordo com as instruções citadas nos relativos capítulos.

- Lavar a cuba (2) com água e detergentes ou outros produtos desengordurantes não muito fortes apropriados para utensílios para uso alimentar.

- Limpar a espiral (3) utilizando uma esponja humida.

- Enxugar os vários componentes e, para as máquinas dotadas, montar novamente a cuba e abaixar a cabeça.

FIG. 1

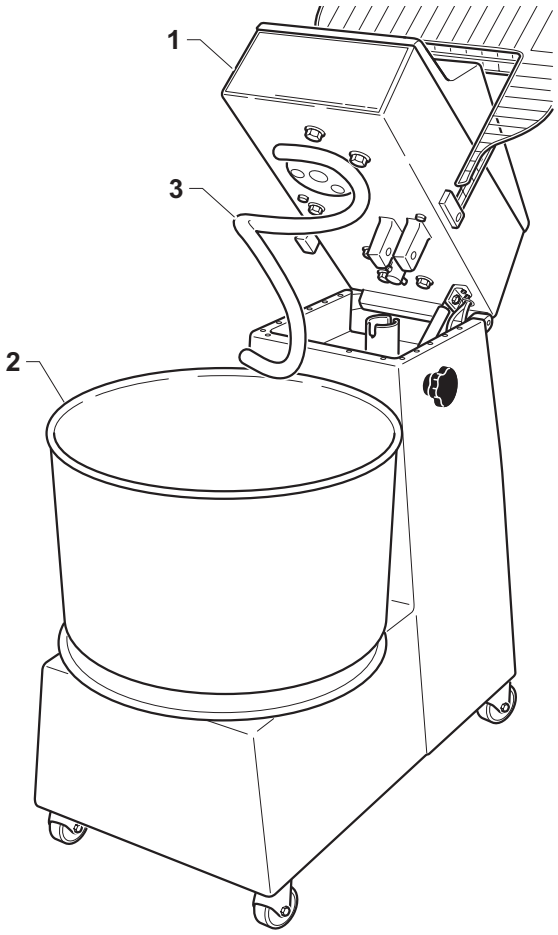

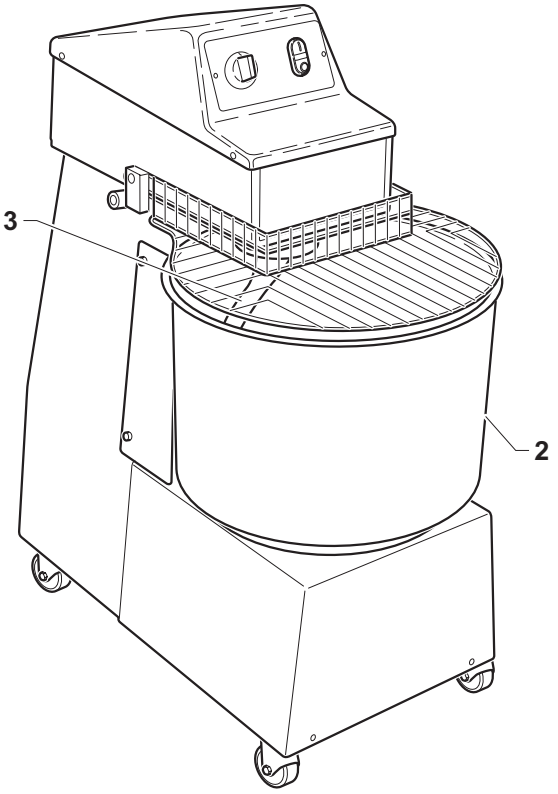

Capítulo 7

7.1 - DESMONTAGEM DA MÁQUINA

Se for preciso desmontar a máquina para efectuar sucessivamente uma nova instalação operar no sentido invertido as instruções citadas no capítulo “Instalação”.

PERIGO

Antes de efectuar a desmontagem da instalação, desligar a alimentação eléctrica.

As operações de desmontagem devem ser feitas por pessoal técnico qualificado e autorizado para tais operações.

ATENÇÃO

Se for preciso desmontar a máquina, ou alguns de seus componentes, de maneira diferente daquela descrita, consultar a empresa fabricante, ou seu representante, consultando os dados para contacto citados na terceira página deste manual.

7.2 - DEMOLIÇÃO DA MÁQUINA

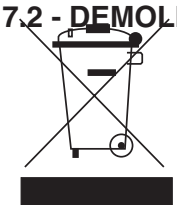

Para a protecção do ambiente proceder de acordo com o regulamento local em vigor.
Quando o aparelho já não poder ser utilizado nem reparado, proceder a eliminação diferenciada dos componentes.

O equipamento eléctrico não pode ser eliminado como lixo urbano, sendo necessário respeitar a recolha separada introduzida pelo regulamento especial para a eliminação do lixo decorrente de equipamentos eléctricos.
Os equipamentos eléctricos são marcados por um símbolo representando um contentor do lixo sobre rodas barrado. O símbolo indica que o aparelho foi introduzido no mercado depois de 13 de Agosto de 2005 e terá que ser objecto de recolha separada.
A eliminação inadequada ou abusiva dos equipamentos, ou um uso impróprio dos mesmos, em consideração das substâncias e dos materiais contidos pode causar prejuízo às pessoas e ao ambiente. A eliminação do lixo eléctrico que não respeite as normas em vigor implica a aplicação de sanções administrativas e penais.

ATENÇÃO

Com relação a eliminação de substâncias nocivas (lubrificantes, solventes, produtos para envernizar, etc..) consultar o parágrafo sucessivo.

7.3 - ELIMINAÇÃO DAS SUBSTÂNCIAS NOCIVAS

Para proceder a eliminação de tais substâncias consultar as instruções descritas nas Normas em vigor no país e agir consequentemente.

ATENÇÃO

Quaisquer irregularidades cometidas pelo Cliente antes, durante ou depois do desmantelamento e eliminação dos componentes da máquina, de acordo com a interpretação e aplicação das Normas em Vigor relativas a esse assunto, é de exclusiva responsabilidade do mesmo.

ESQUEMA ELÉCTRICO - AMASSADEIRA MONOFASE

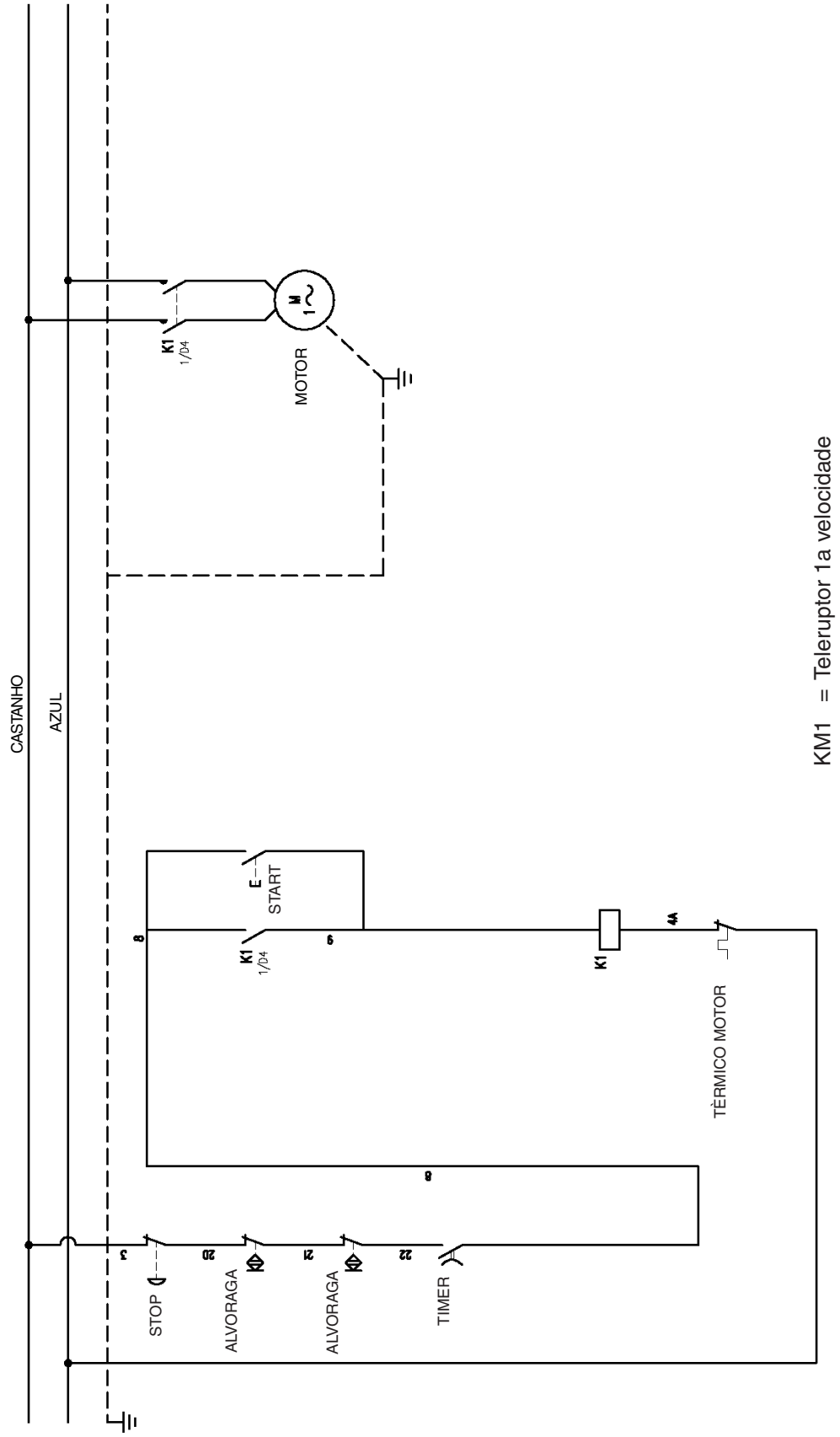

ESQUEMA ELÉCTRICO - AMASSADEIRA UMA VELOCIDADE

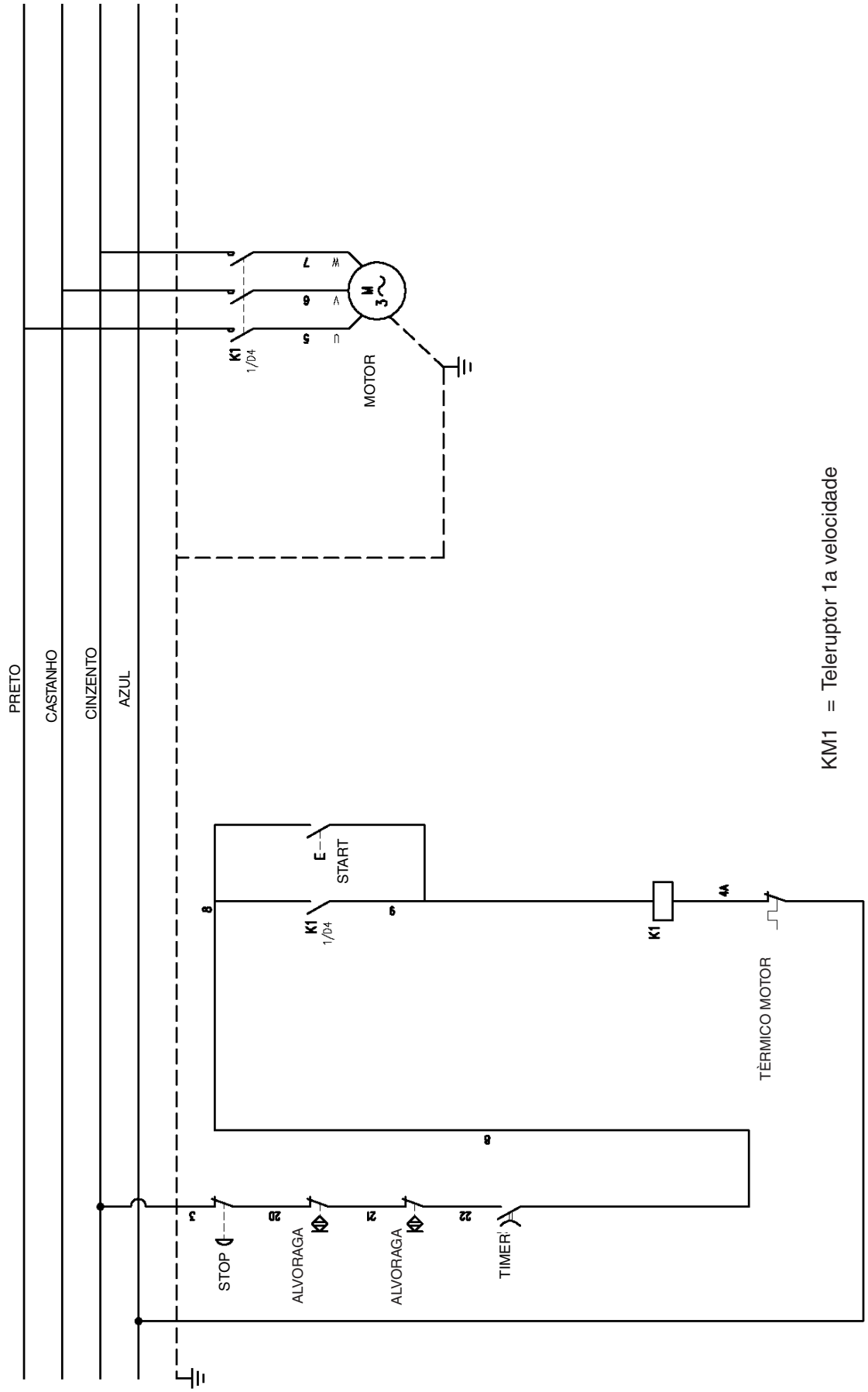

ESQUEMA ELÉCTRICO – AMASSADEIRA DUAS VELOCIDADES

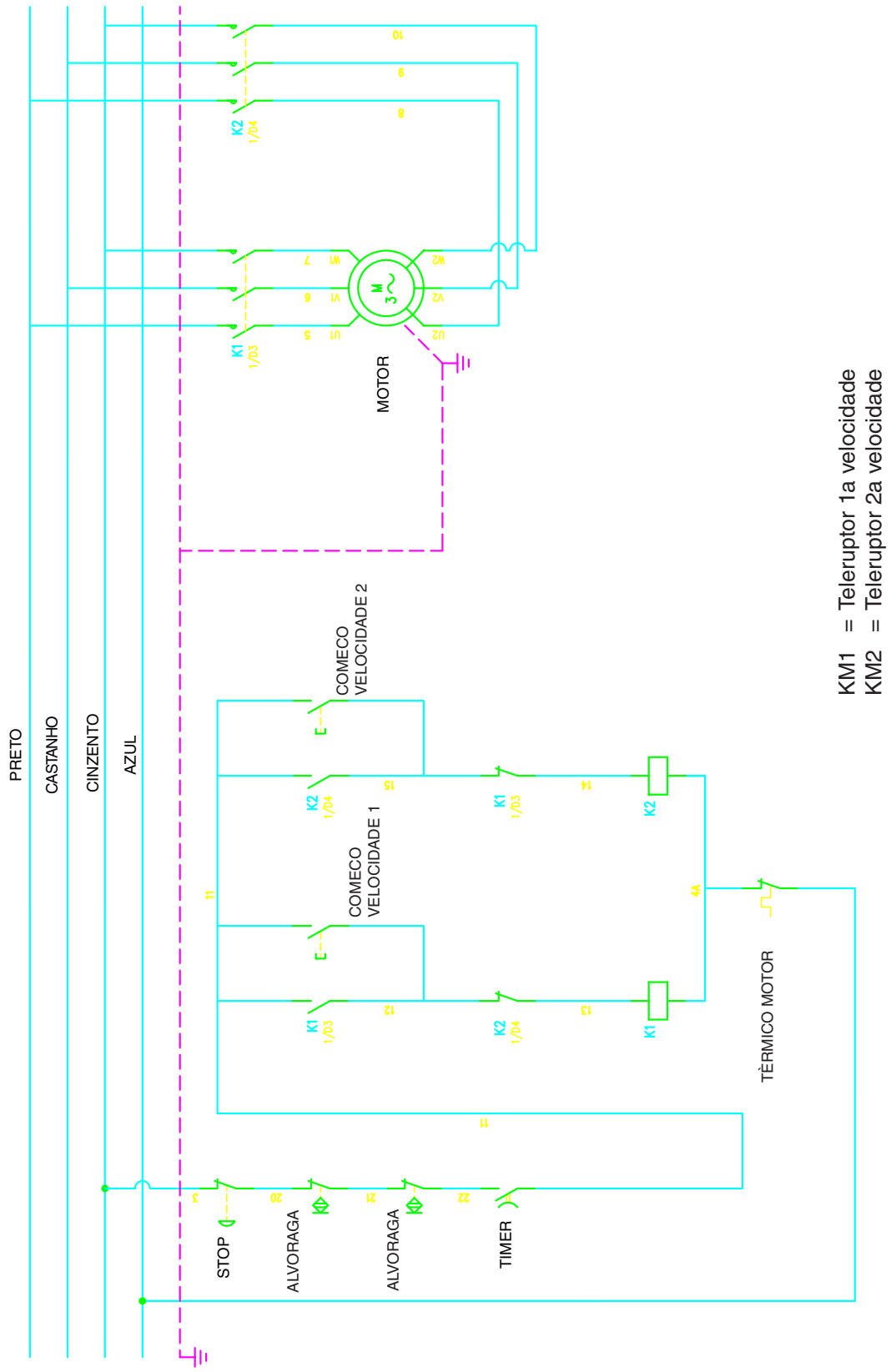

OEM - ALI
46012 BOZZOLO (MN) Italia
Viale Lombardia, 33
Tel. 0376- 910511
Fax 0376 - 920754

Cod. MI00ITN - Rev. 00 - 2006